mojepostel.™

Návod k montáži

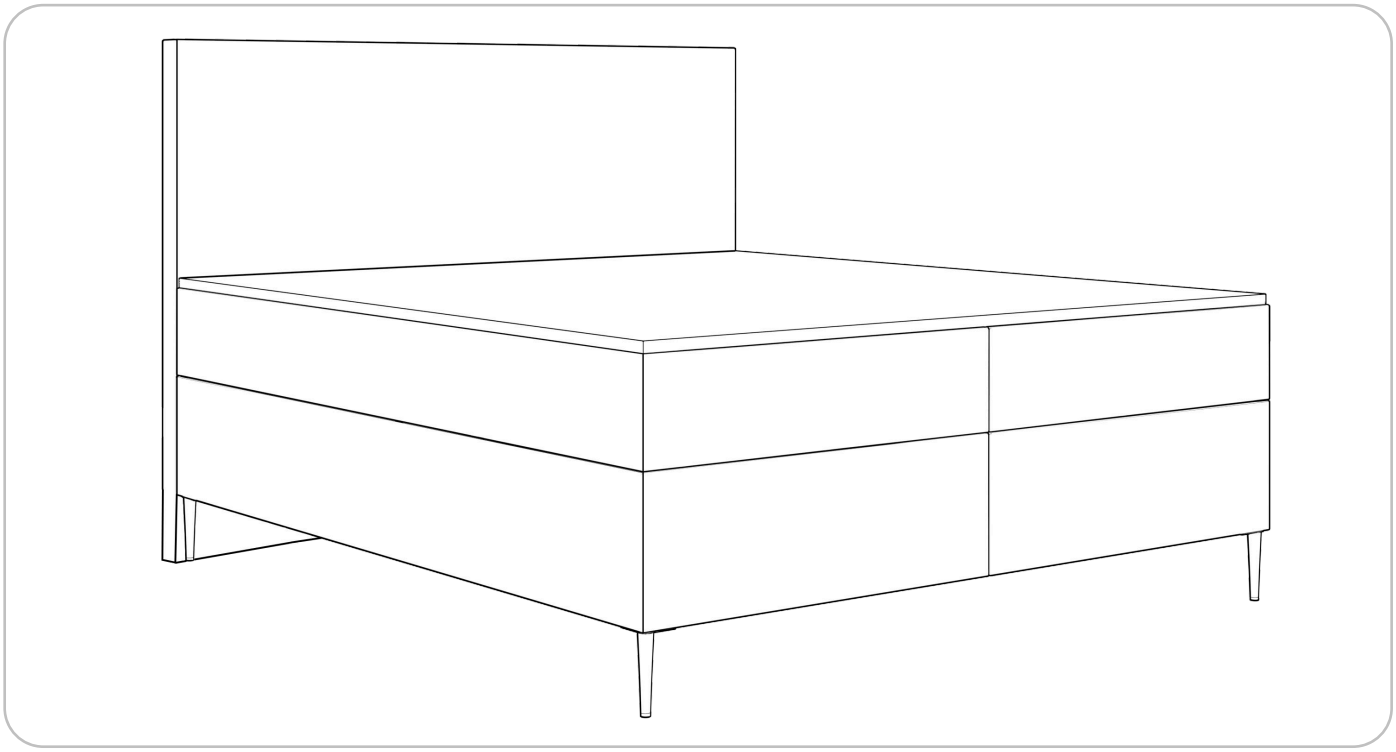

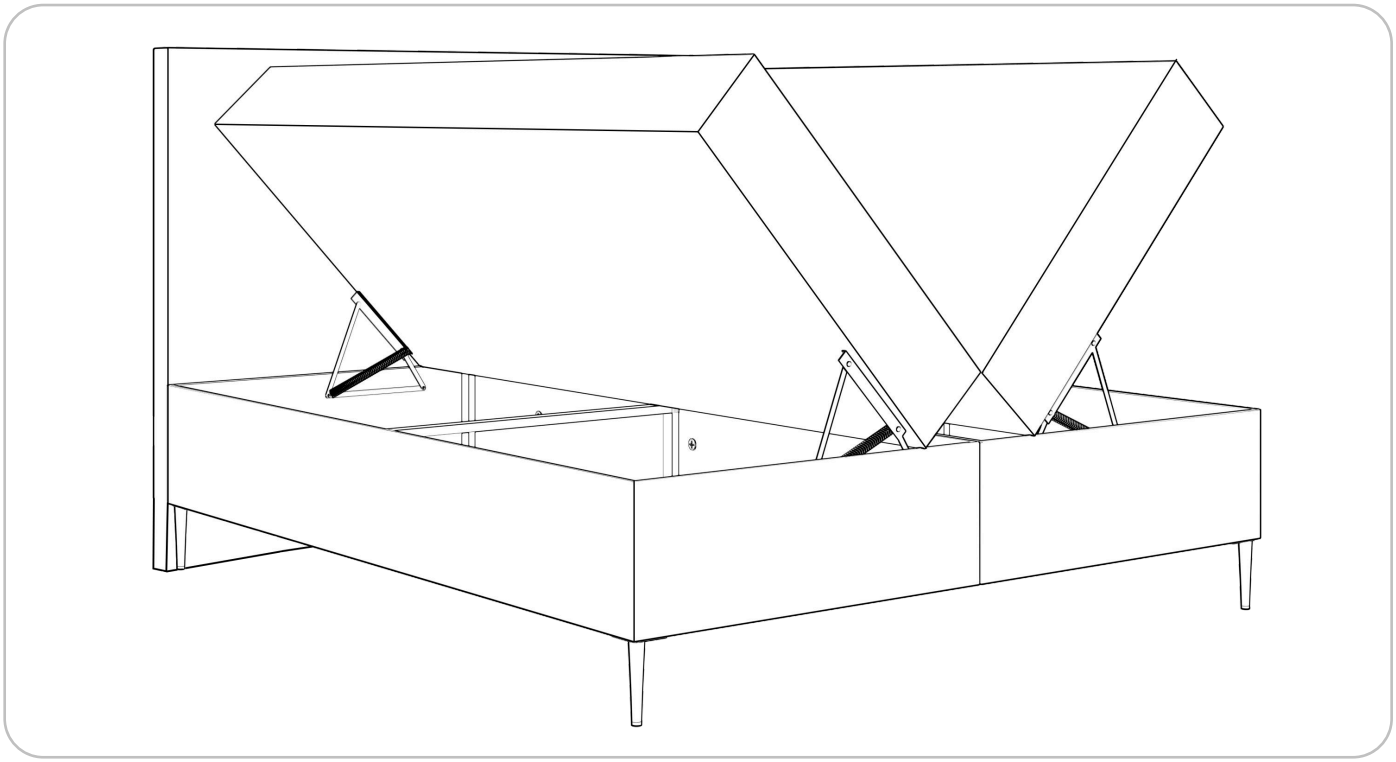

Produkt

Kontinentální postel Zen Conti

mojepostel.™

Seznam dílů

Č.	Název	Množství
1	Šroub	3
2	Pouzdro	3
3	Šroub pro uchycení nohou	8
4	Noha	4
5	Nastavitelná podpěra	2
6	Hlavové čelo	1
7	Levá bedna	1
8	Pravá bedna	1

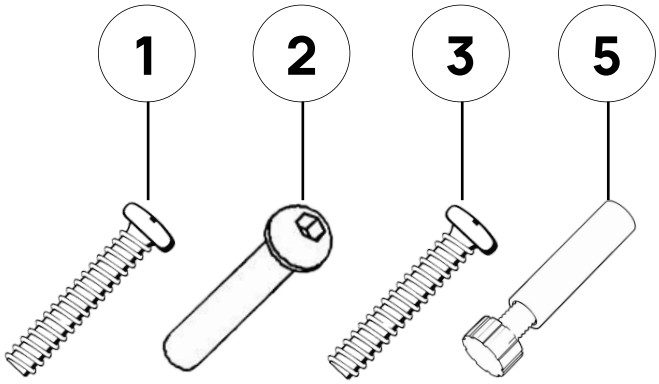

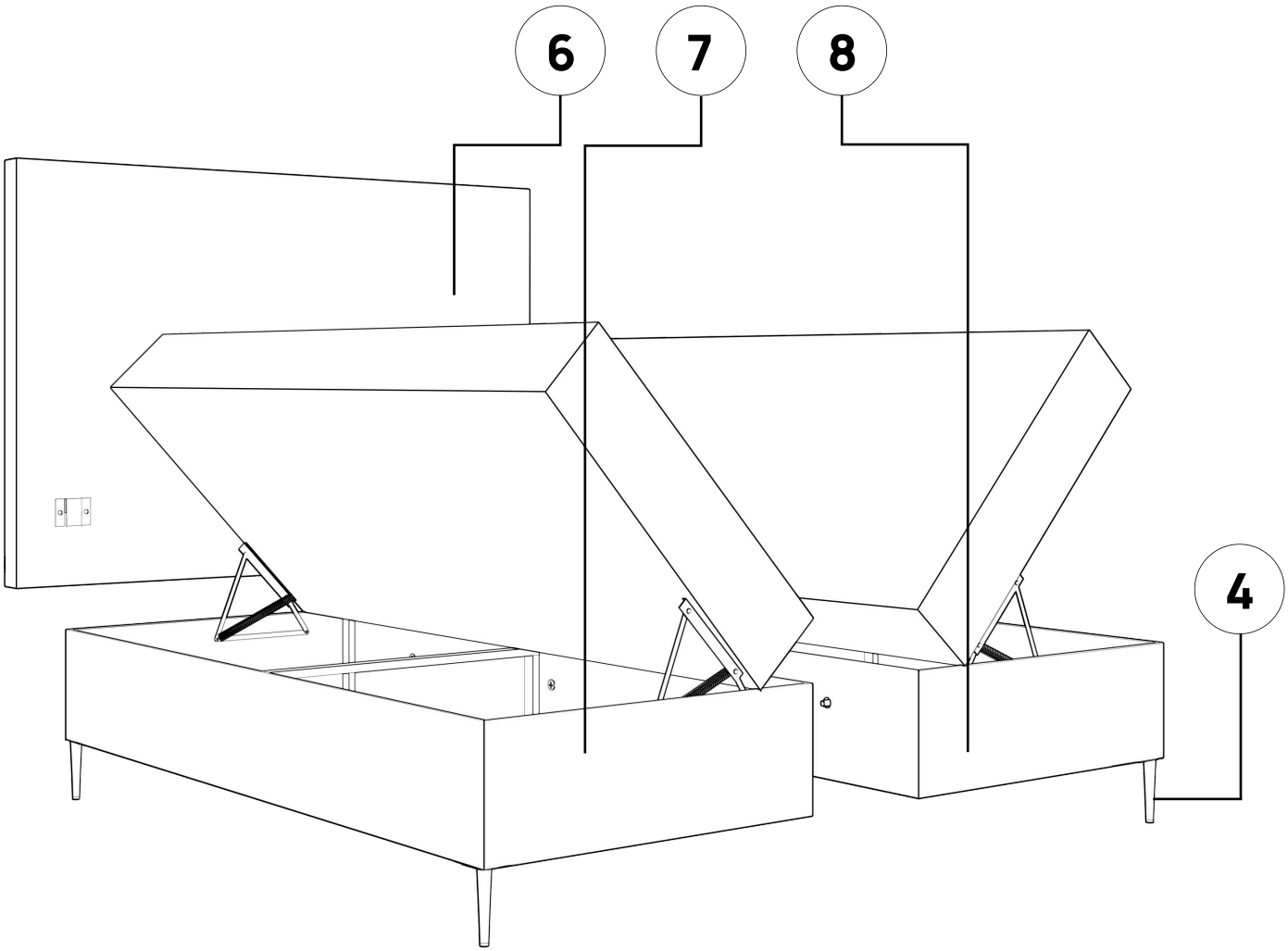

Krok 1

Otočte levou bednu (7) na levý bok, poté připevněte dvě nohy (4) a nastavitelnou podpěru (5) na vyznačená místa.

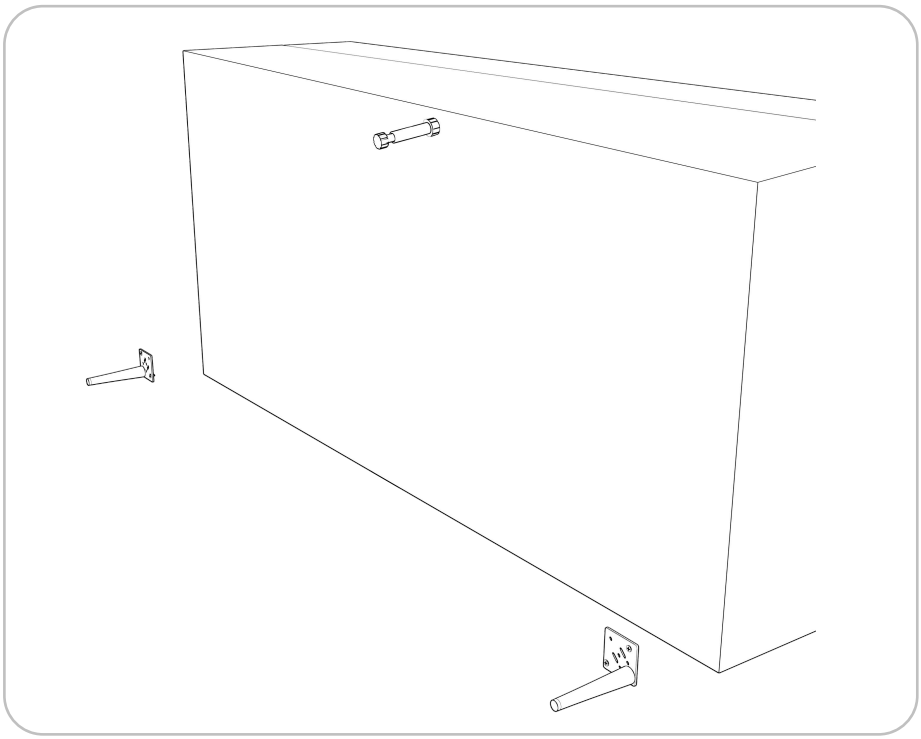

Připevněte dvě nohy (4) do montážních otvorů pomocí přiložených šroubů (3)

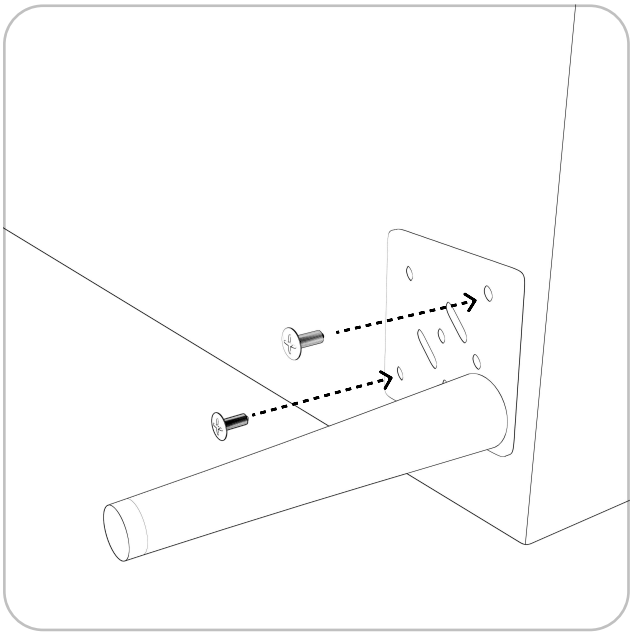

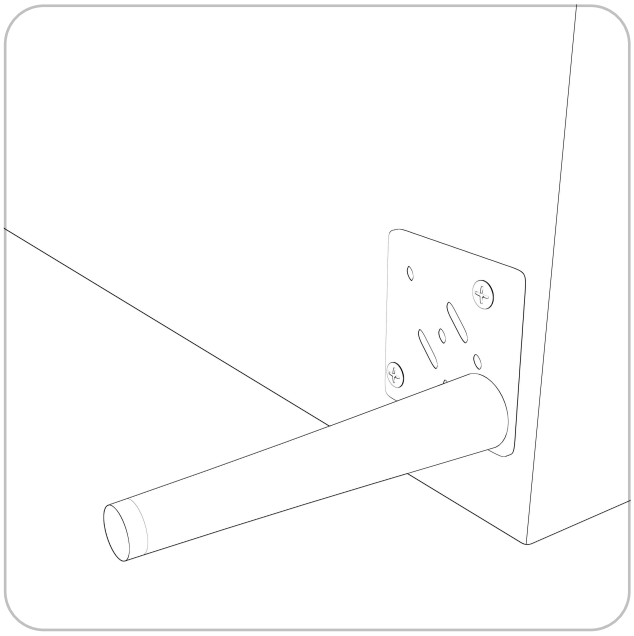

Krok 2

Vložte nastavitelnou podpěru (5) do objímky umístěné na protilehlé straně od nohou, poté v její spodní části upravte její výšku otáčením doprava nebo doleva tak, aby odpovídala výšce nohy.

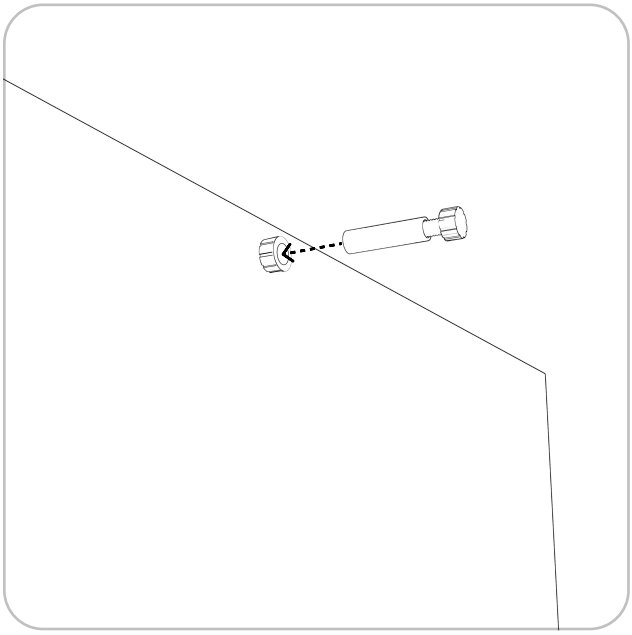

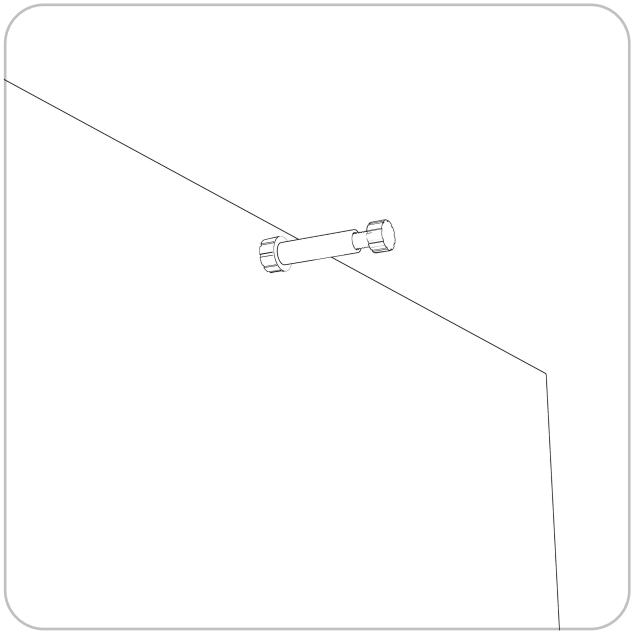

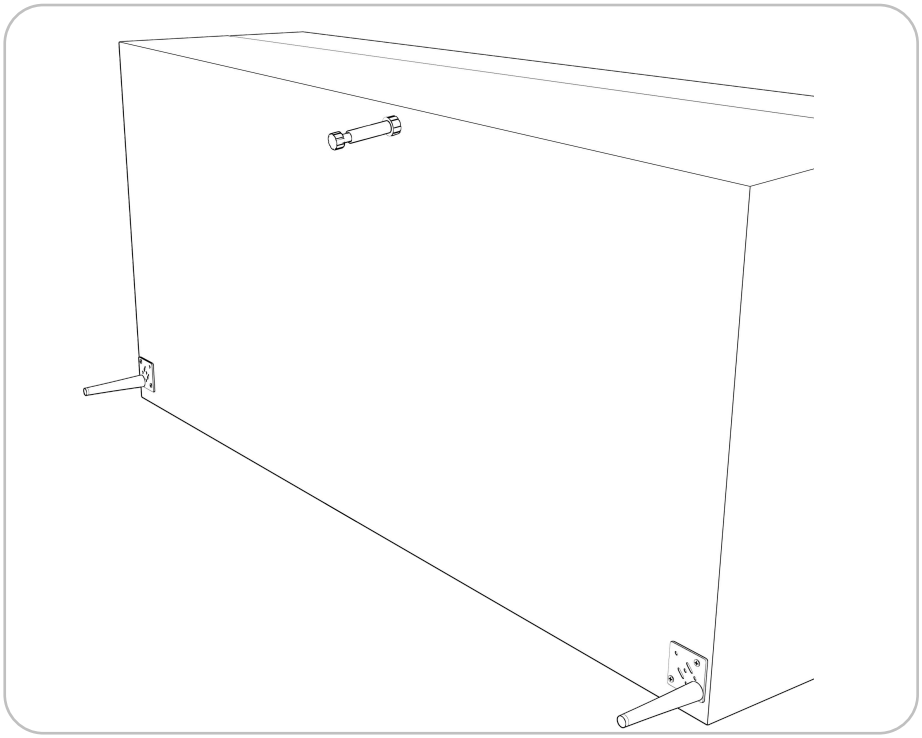

Zopakujte krok 1 a 2 pro pravou bednu

mojepostel.™

Krok 3

Spojte obě bedny k sobě, úložné prostory nechte otevřené, poté je propojte skrz otvory pomocí přiložených šroubů (1) a pouzder (2). Použijte křížový šroubovák nebo aku šroubovák

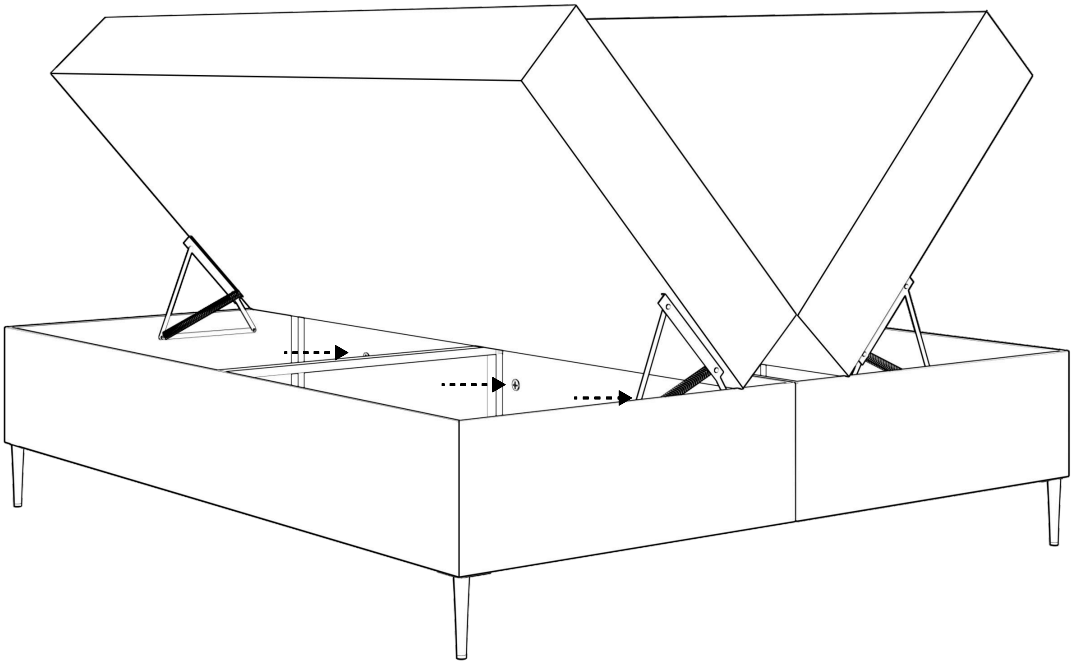

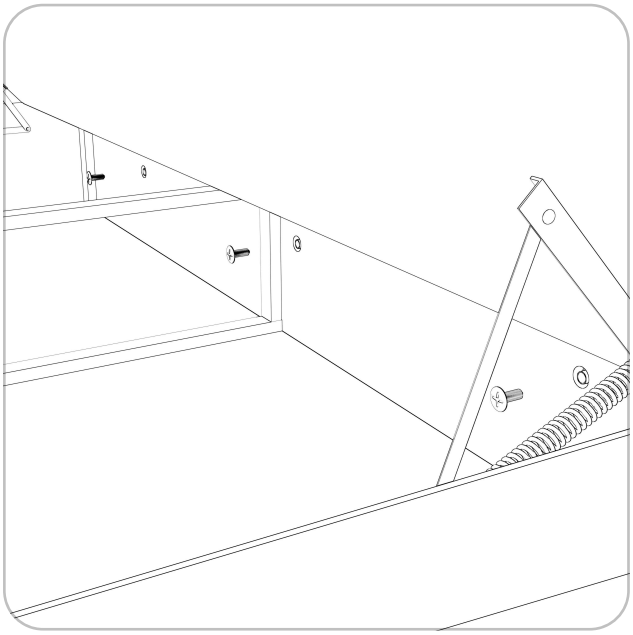

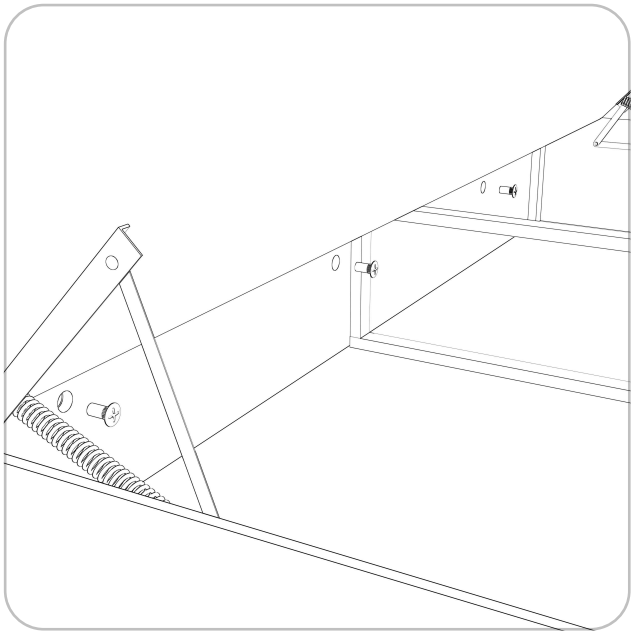

Krok 4

Bedny nechte otevřené, zvedněte hlavové čelo z obou stran nahoru a spojte jej s bednami pomocí úchytů.

Upozornění: úchyty spojujte rovnoměrně z obou stran postele.

Po namontování čela obě bedny zavřete.

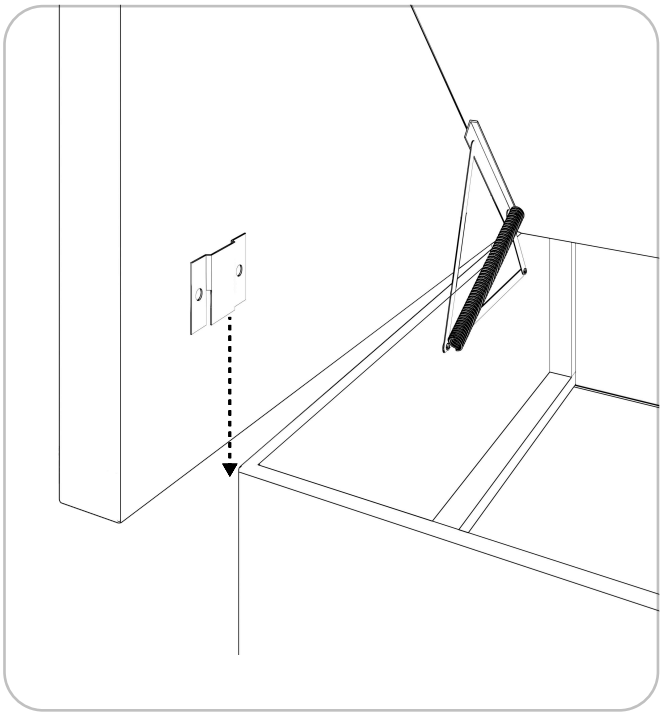

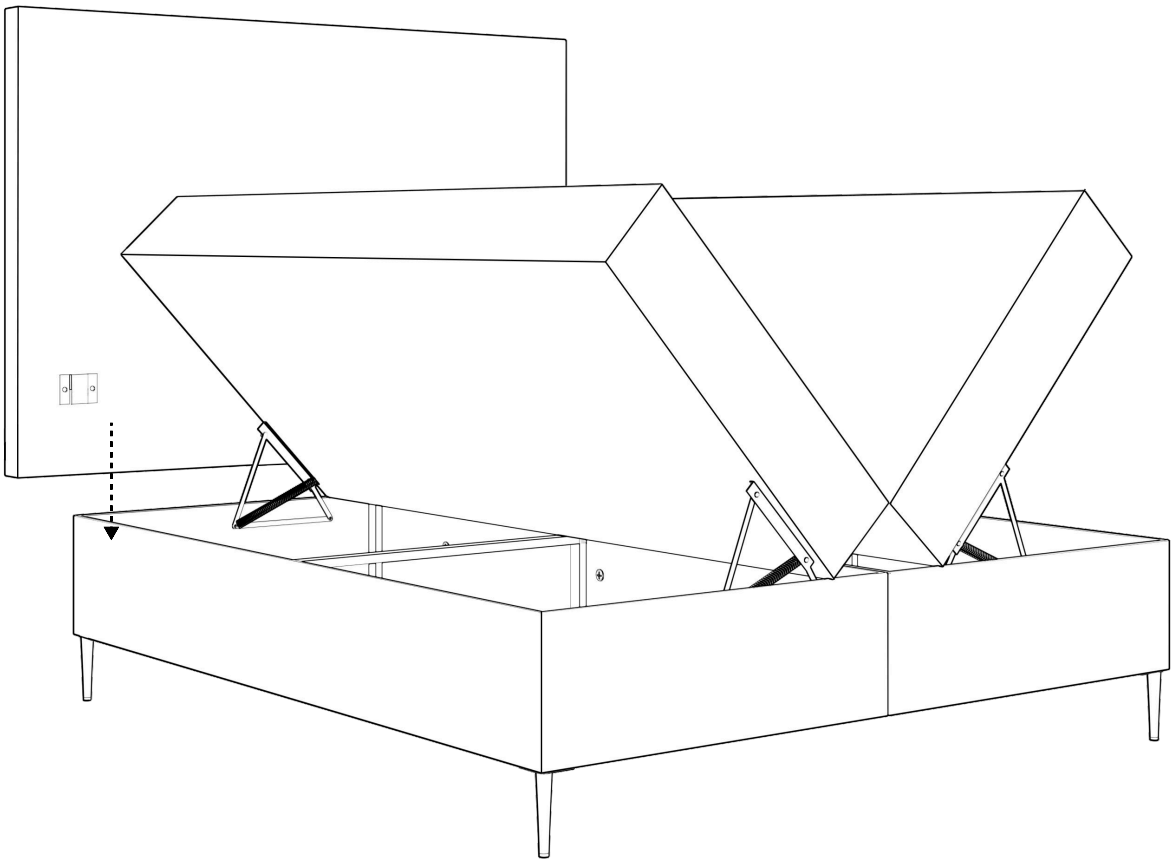

mojepostel.™

Krok 5 (volitelný)

Položte topper na plochu pro spaní. Postel je připravena k použití.

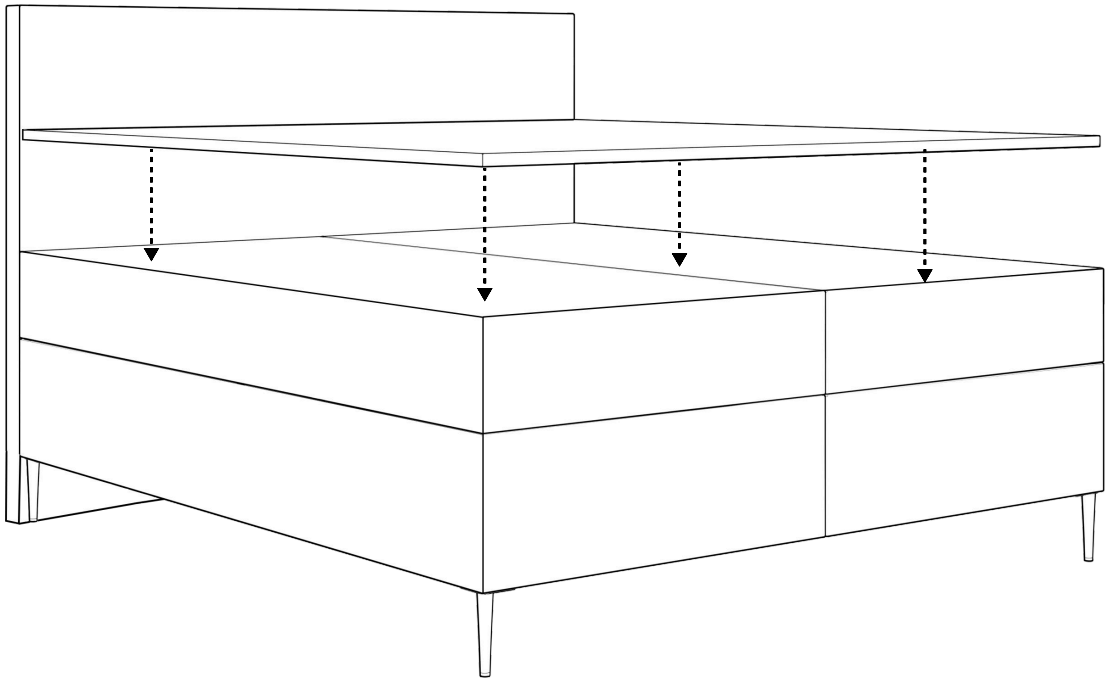

Hotovo

Pokud potřebujete pomoc, chcete poradit nebo se během montáže objevily problémy – kontaktujte našeho specialistu.

+420 790 285955

kontakt@mojepostel.cz