mojepostel.™

Návod k montáži

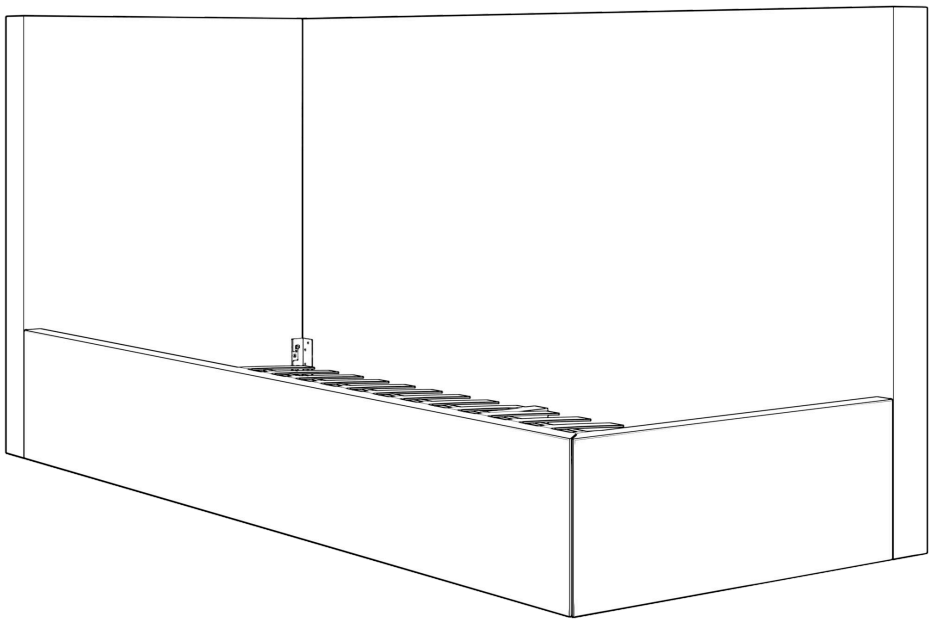

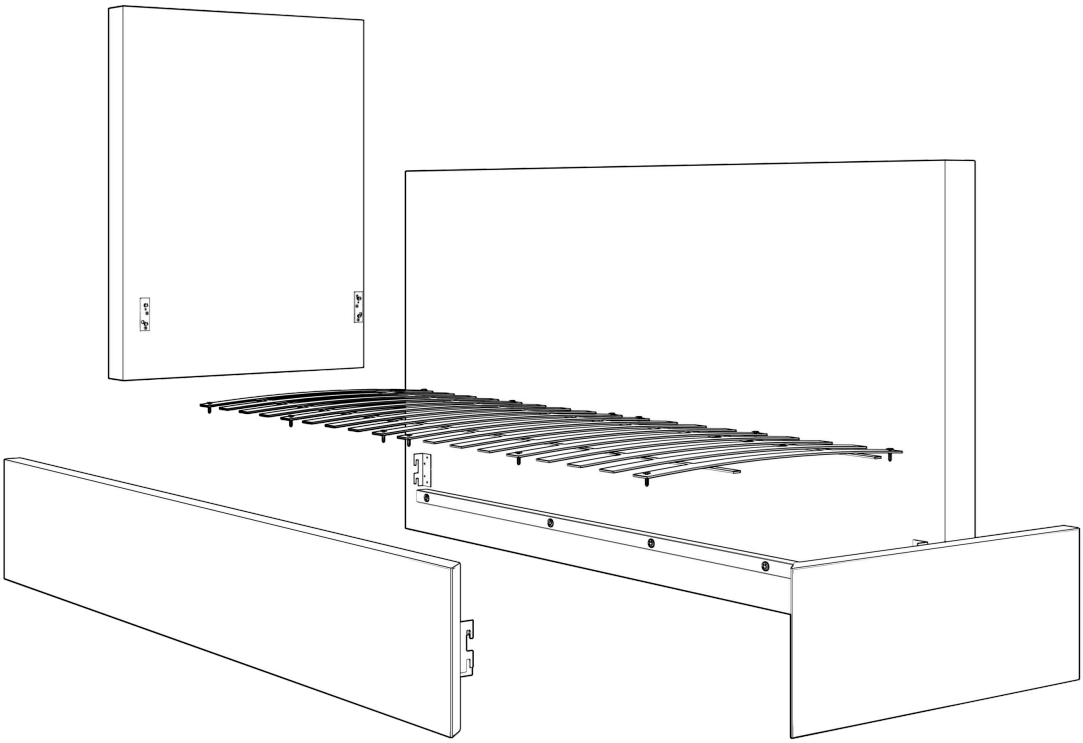

Produkt

Postel Toni bez úložného prostoru

mojepostel.™

Seznam dílů

Č.	Název	Množství
1	Šroub pro spojení rámu	8
2	Vrut pro uchycení roštu	12
3	Zadní čelo	1
4	Bok	1
5	Boční čelo	1
6	Nožní čelo	1
7	Rošt	1

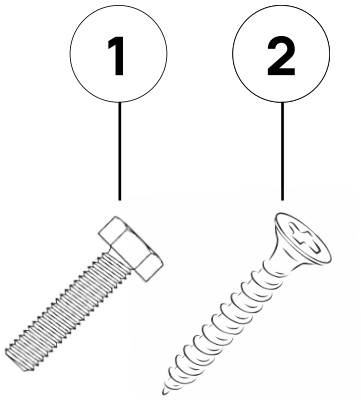

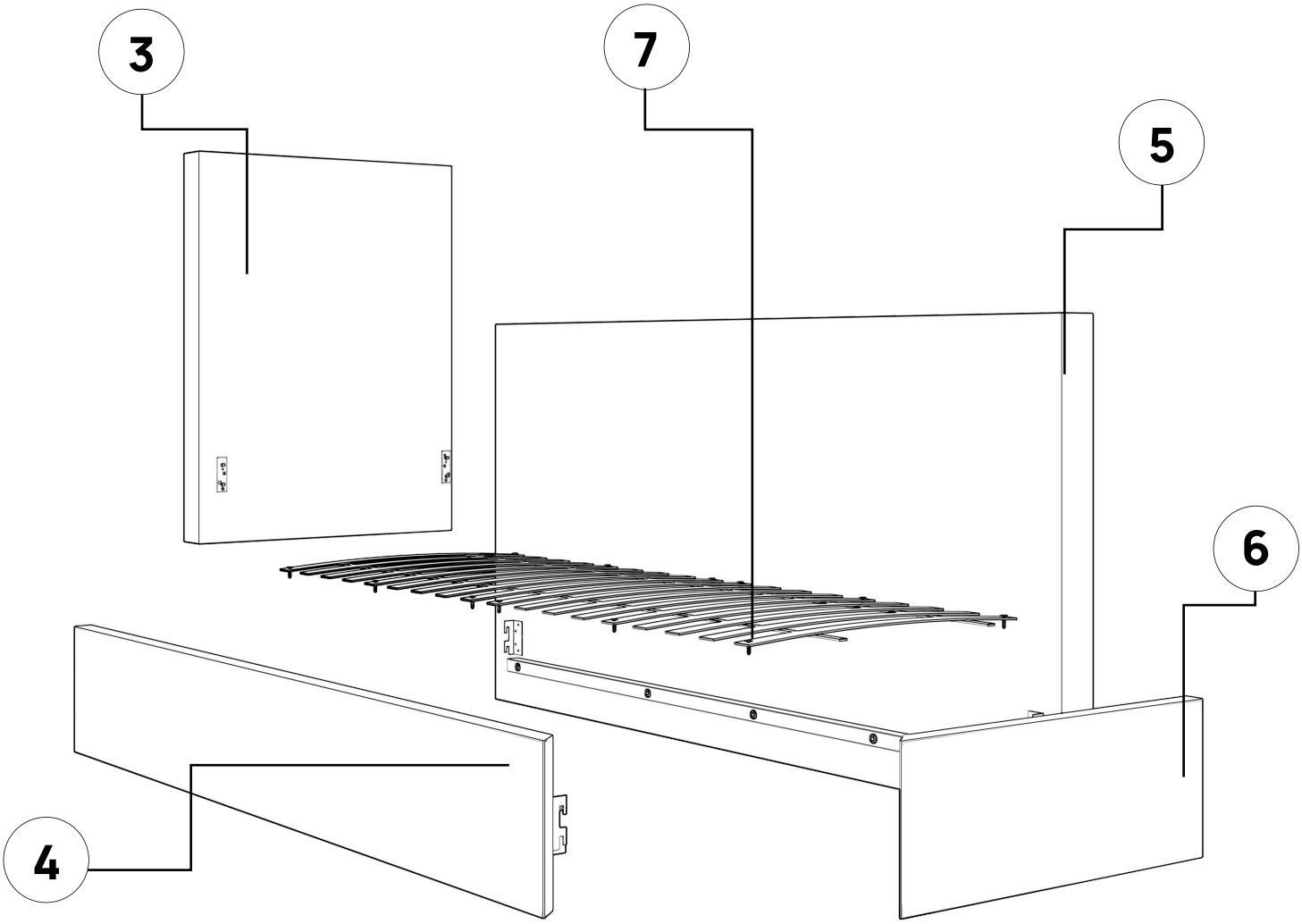

mojepostel.™

Krok 1

Spojte bok (4), boční čelo (5) a zadní čelo (3) pomocí čtyř přiložených šroubů (1).
Použijte nástrčný klíč 13’ nebo aku šroubovák s nástrčným nástavcem 13’.
Důležité: šrouby zatím nedotahujte na doraz

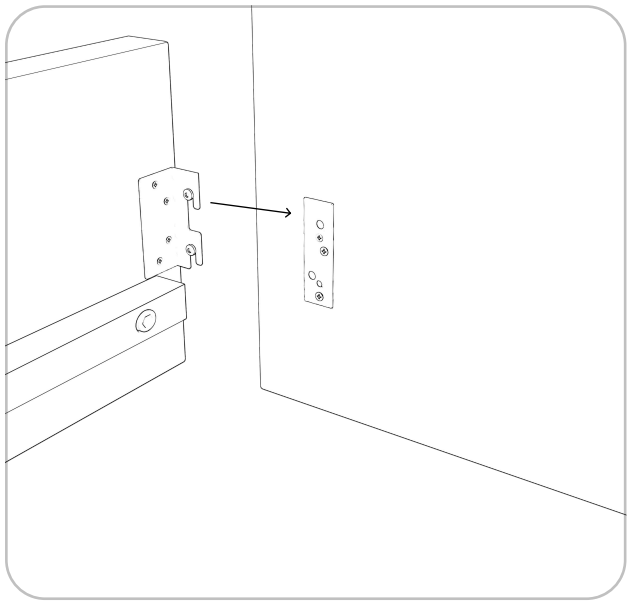

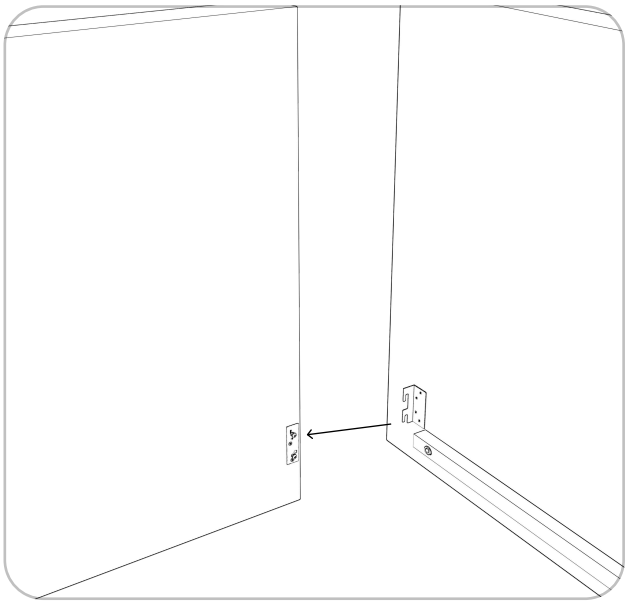

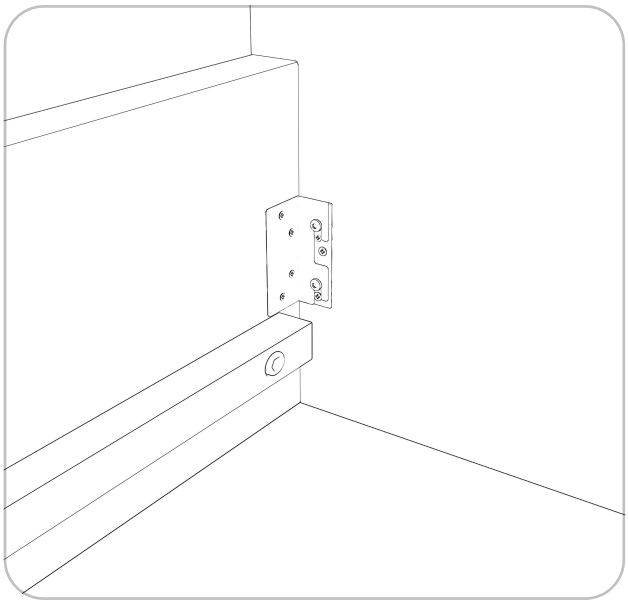

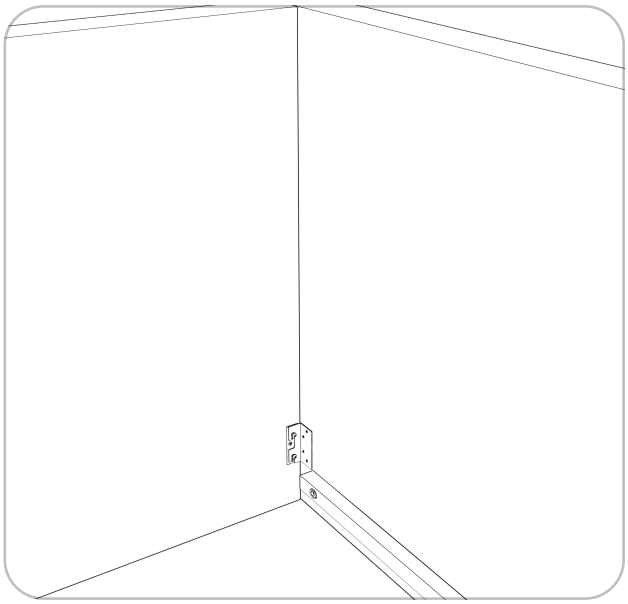

Krok 2

Spojte bok (4), boční čelo (5) a nožní čelo (6) pomocí čtyř přiložených šroubů (1).
Použijte nástrčný klíč 13' nebo aku šroubovák s nástrčným nástavcem 13'.
Důležité: šrouby zatím nedotahujte na doraz

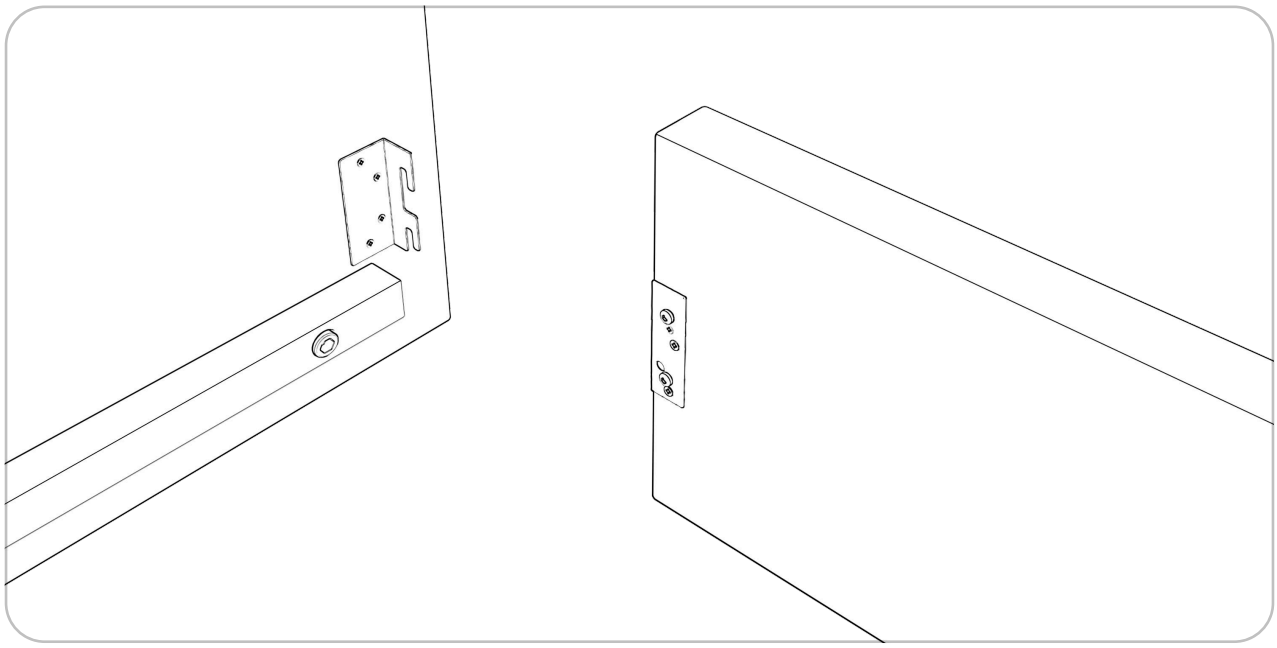

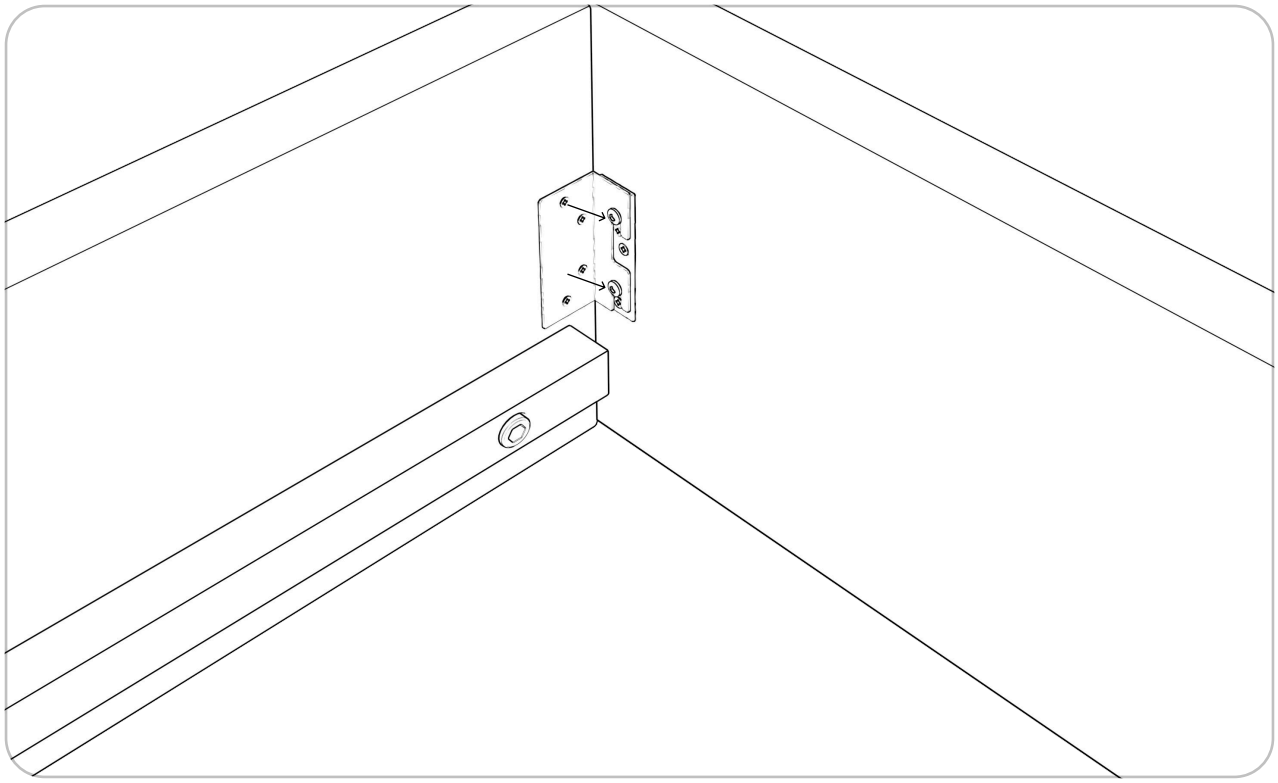

mojepostel.™

Krok 5

Vyrovnejte všechny díly postele a **dotáhněte na doraz všech 8 šroubů (1)**

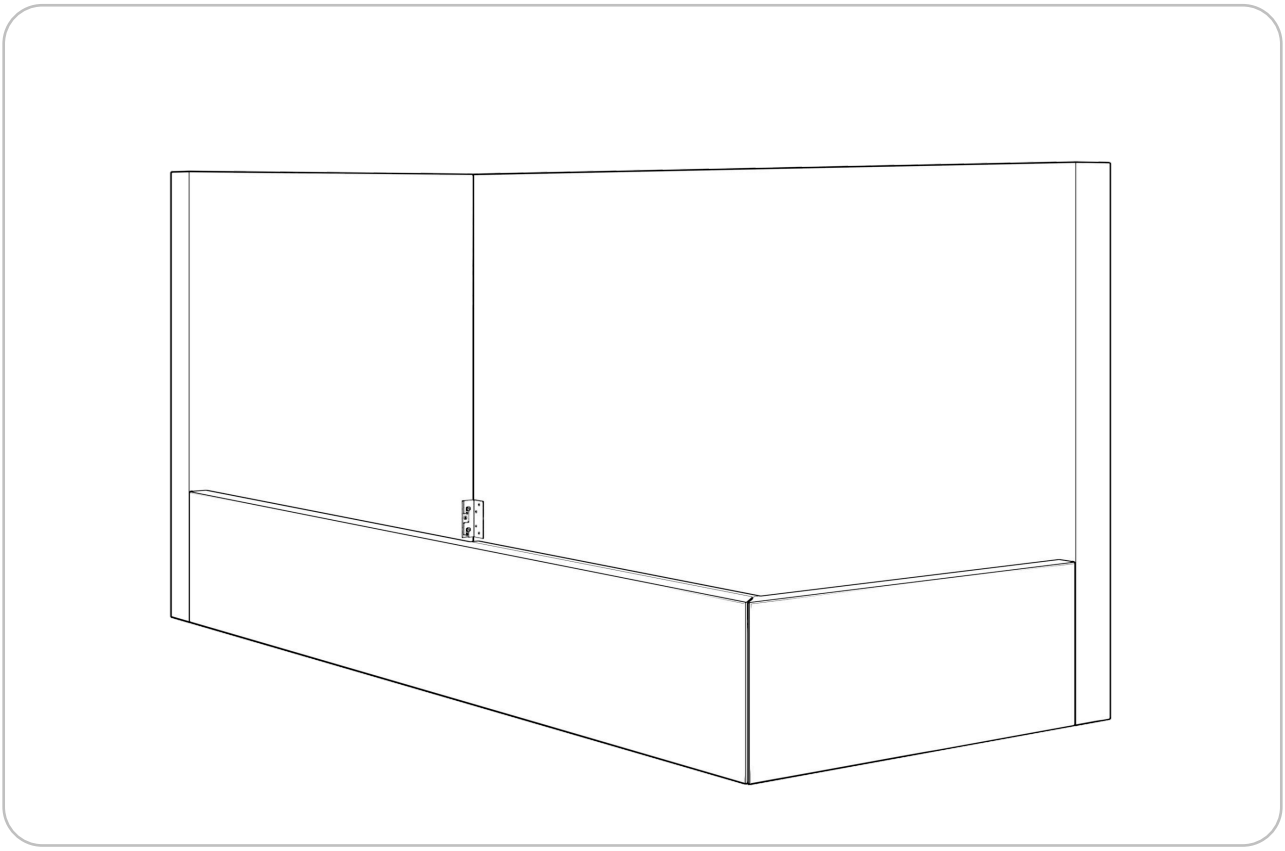

mojepostel.™

Krok 6

Rozviňte pružný rošt (7) a položte jej na lišty umístěné na bocích postele (4 a 5).

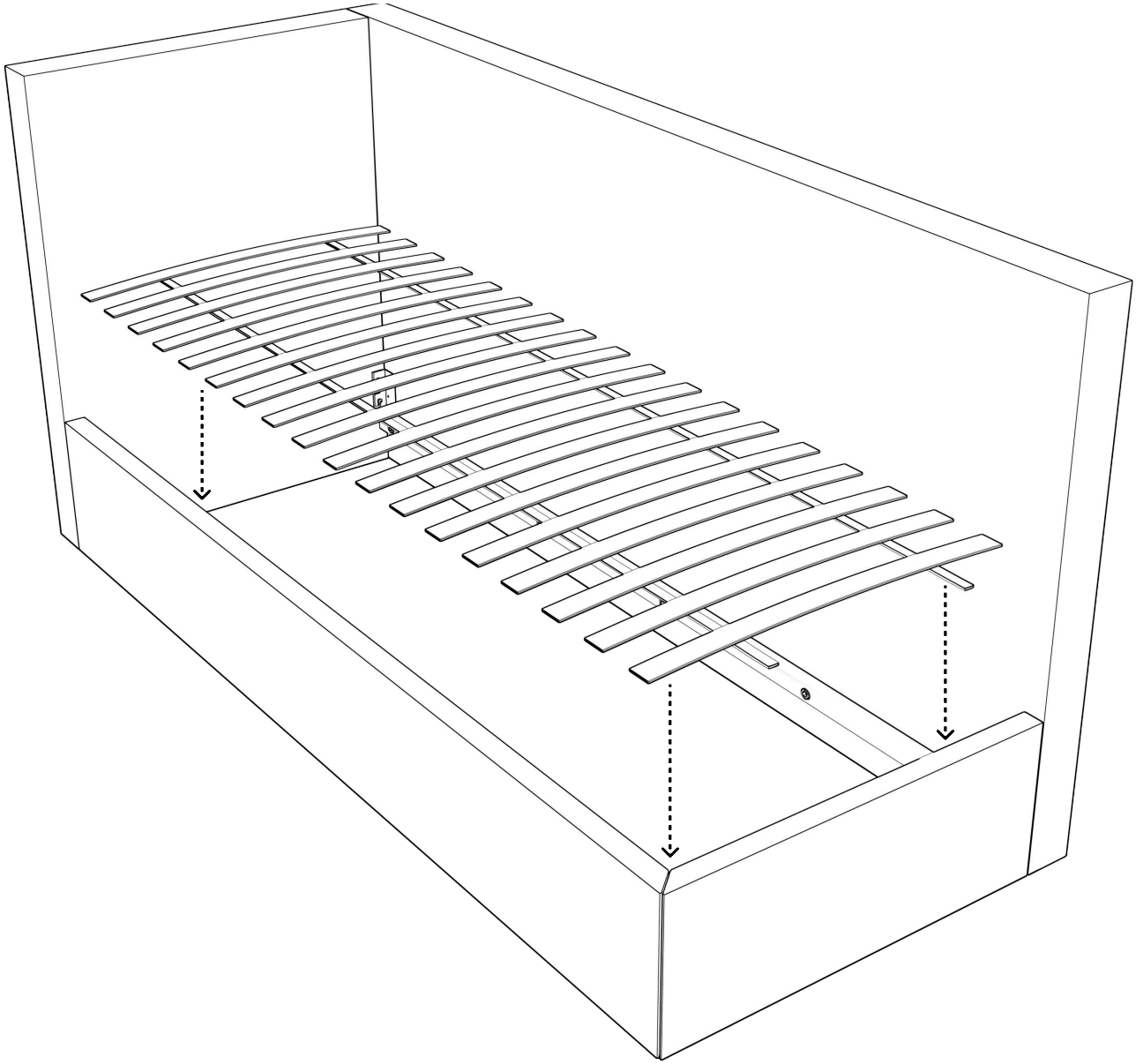

Krok 7

Přišroubujte rošt (7) k lištám umístěným na boku postele a bočním čele (4 a 5) pomocí dvanácti přiložených vrutů (2) – šest kusů na každou stranu.

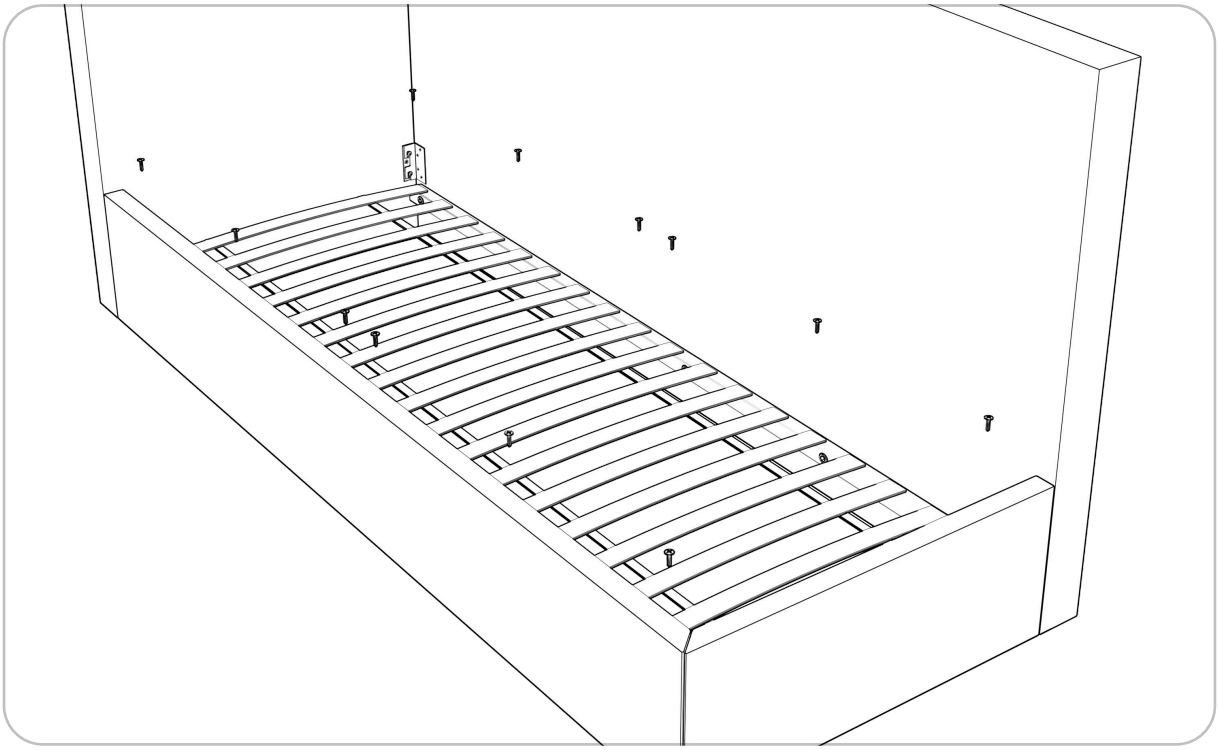

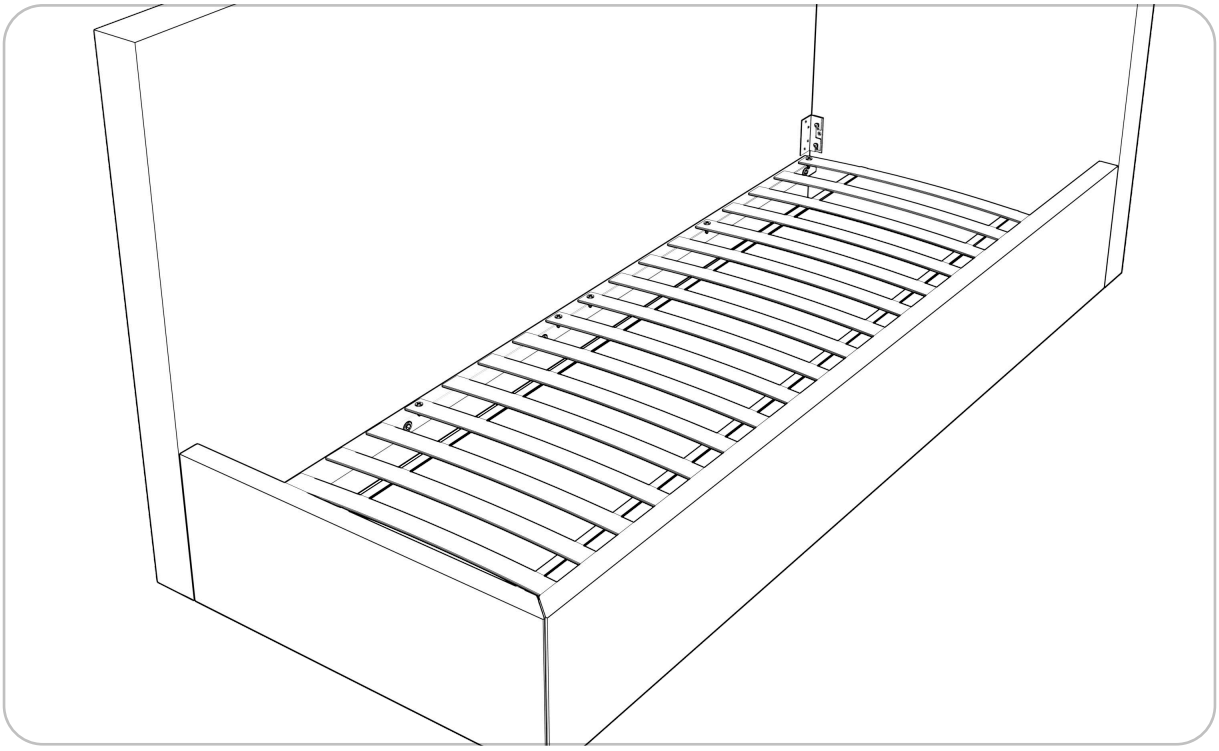

mojepostel.™

Krok 8

Položte matraci na rošt (7)

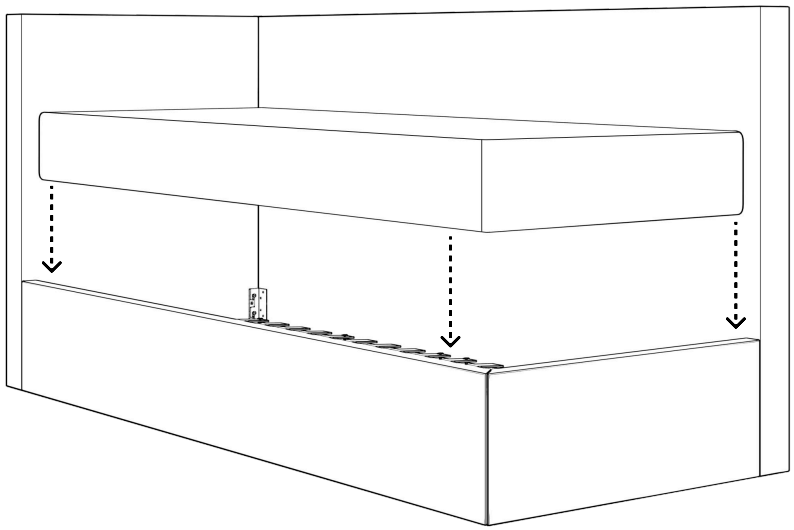

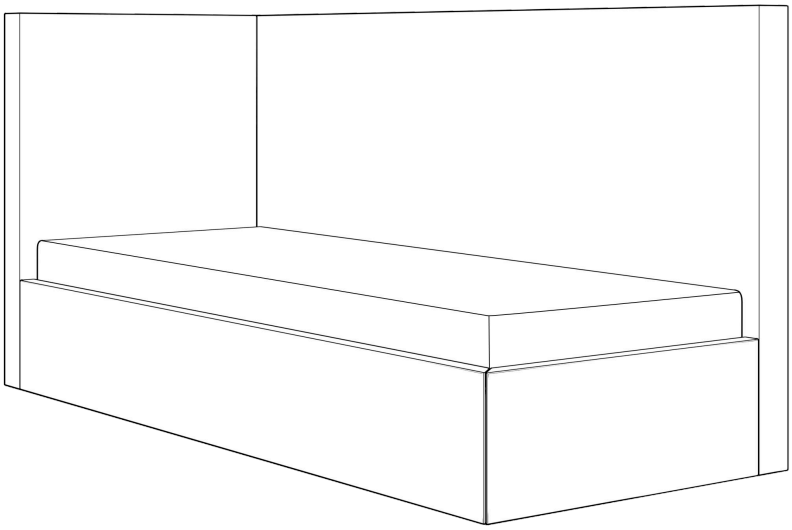

mojepostel.™

Hotovo

Pokud potřebujete pomoc, chcete poradit nebo se během montáže objevily problémy – kontaktujte našeho specialistu.

+420 790 285955

kontakt@mojepostel.cz