mojepostel.™

Návod k montáži

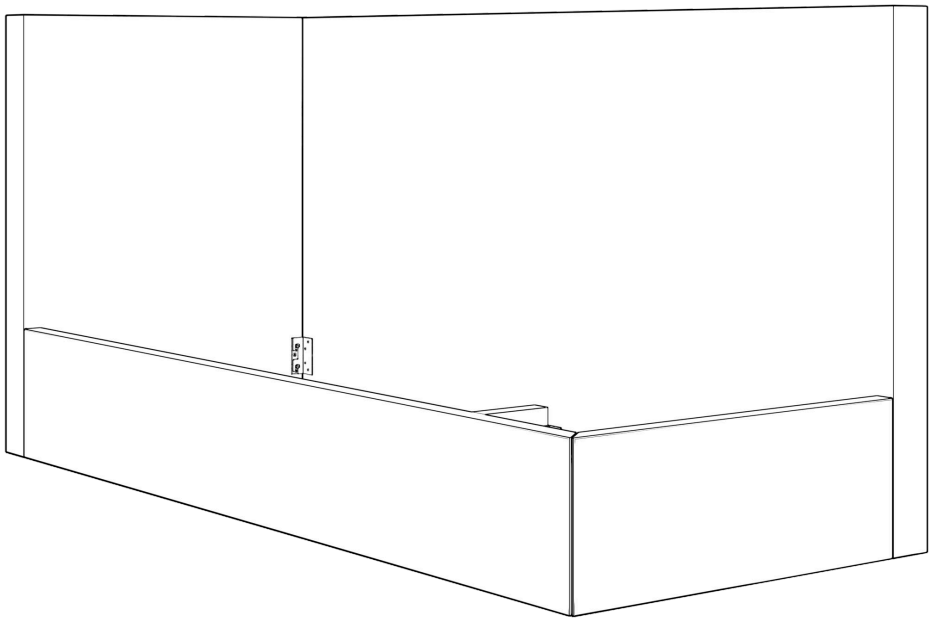

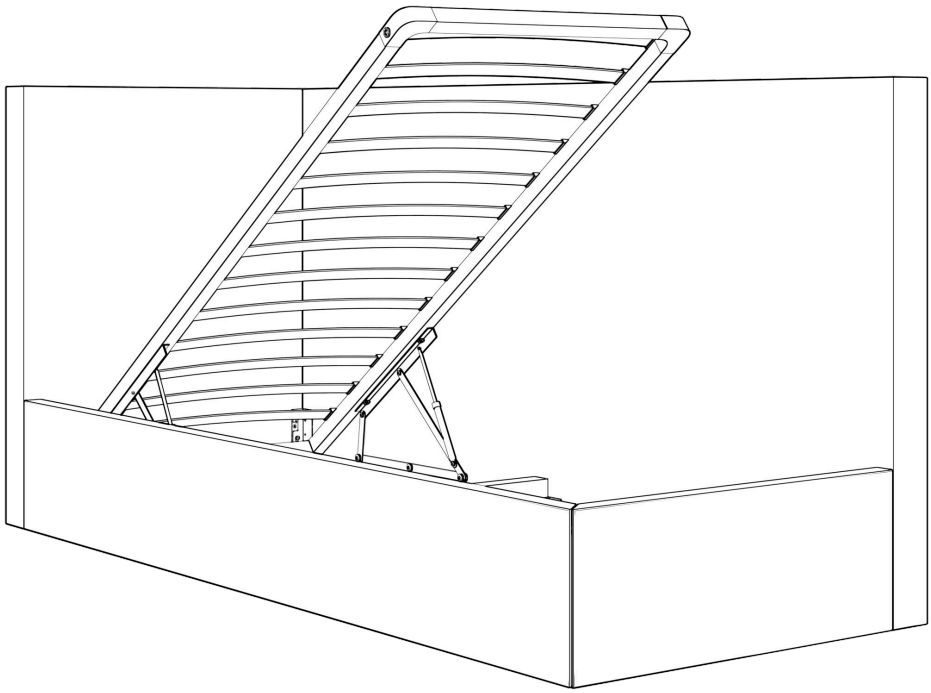

Produkt

Postel Mitto Twin s úložným prostorem

mojepostel.™

Seznam dílů

Č.	Název	Množství
1	Šroub pro spojení rámu	12
2	Šroub pro uchycení roštu	10
3	Úhelník dna úložiště	16
4	Vrut k úhelníku	16
5	Zadní čelo	1
6	Bok	1
7	Boční čelo	1
8	Příčný nosník	1
9	Dno úložného prostoru	2
10	Nožní čelo	2
11	Rošt	1

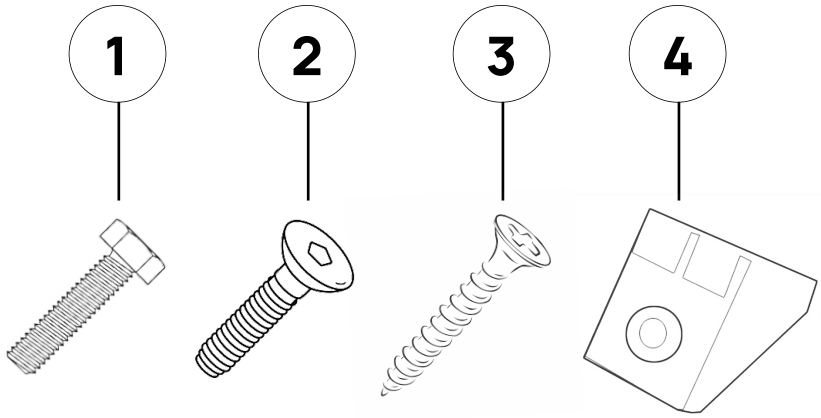

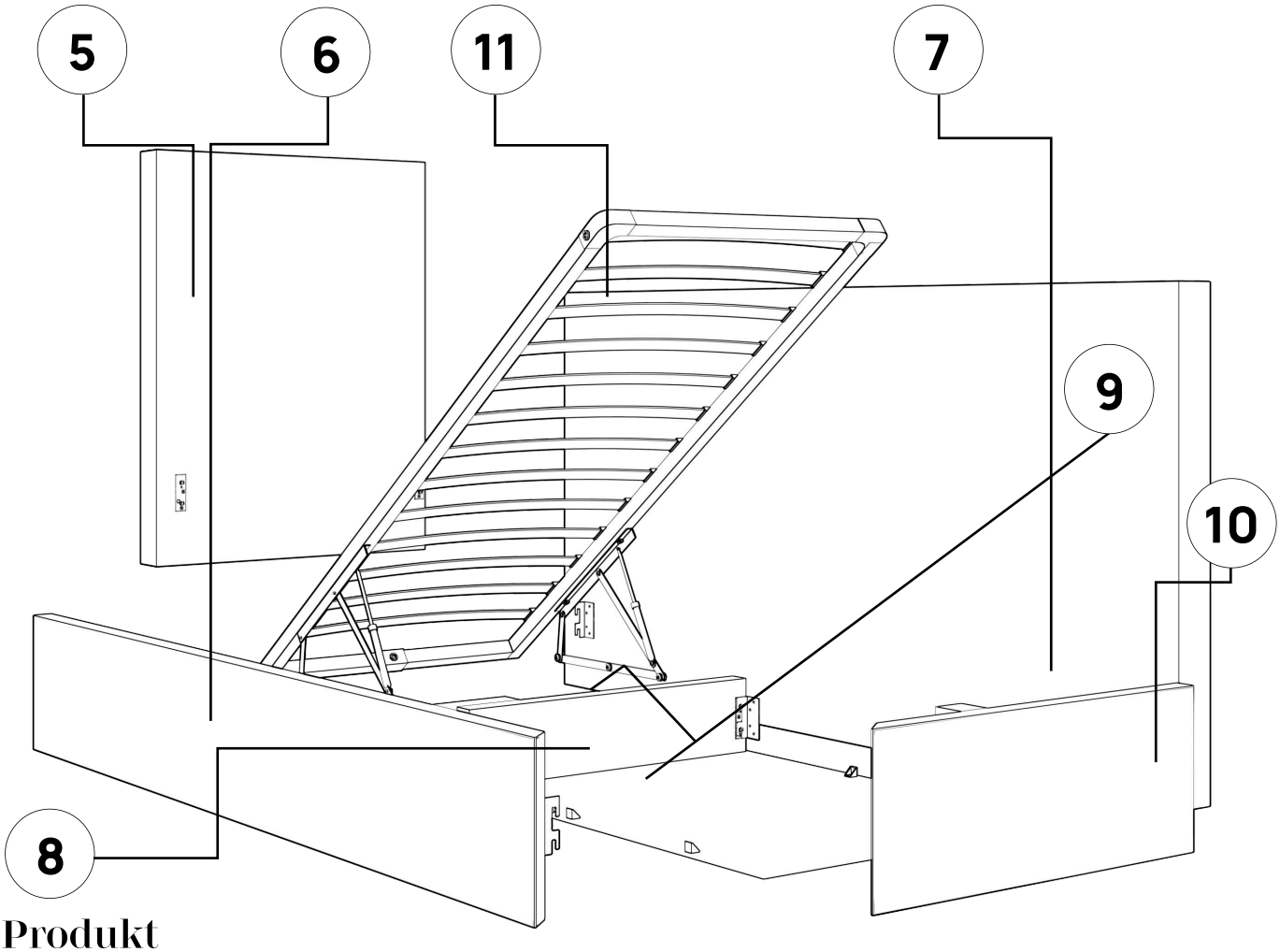

Krok 1

Spojte bok (6), boční čelo (7) a zadní čelo (5) pomocí čtyř přiložených šroubů (1). Použijte nástrčný klíč 13' nebo aku šroubovák s nástrčným nástavcem 13'.
Důležité: šrouby nedotahujte na doraz, ponechte volný prostor potřebný pro vložení dna úložného prostoru (9)

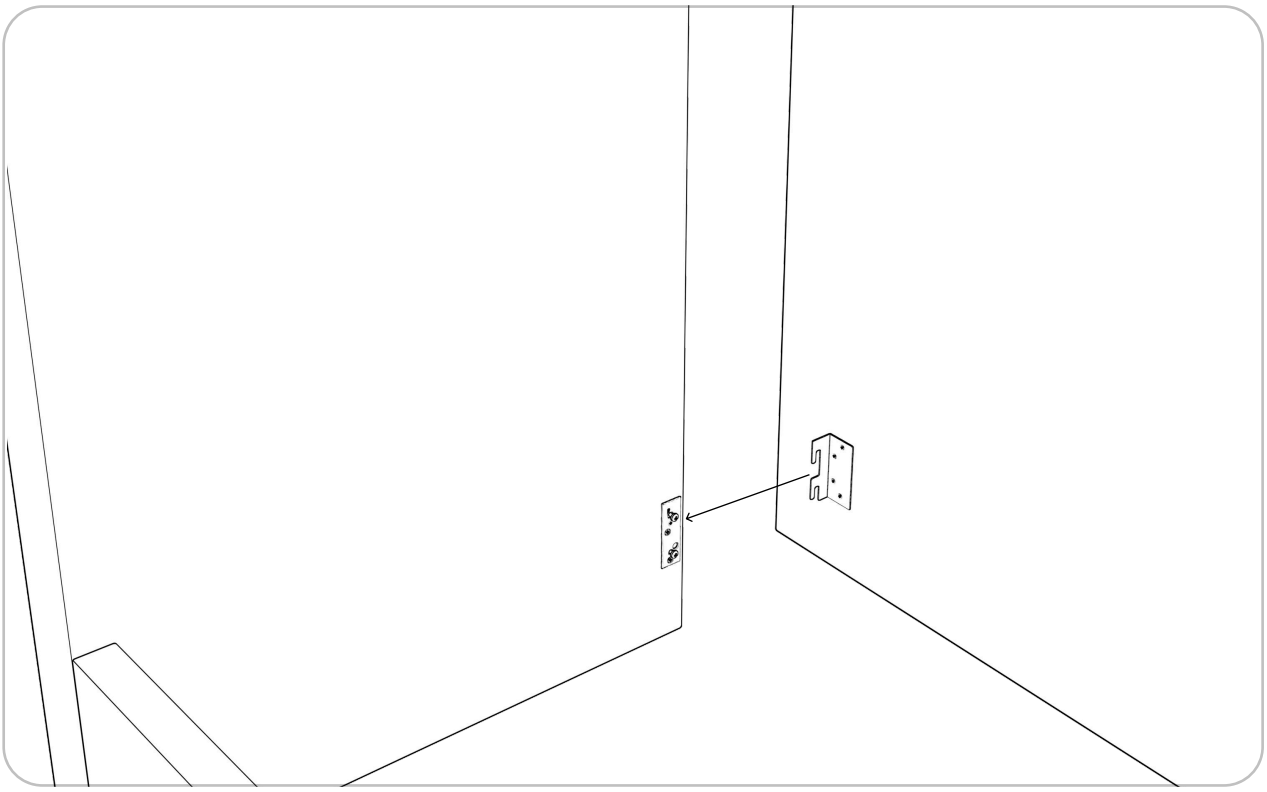

mojepostel.™

Krok 2

Zasuňte první dno úložného prostoru mezi bok postele a boční čelo

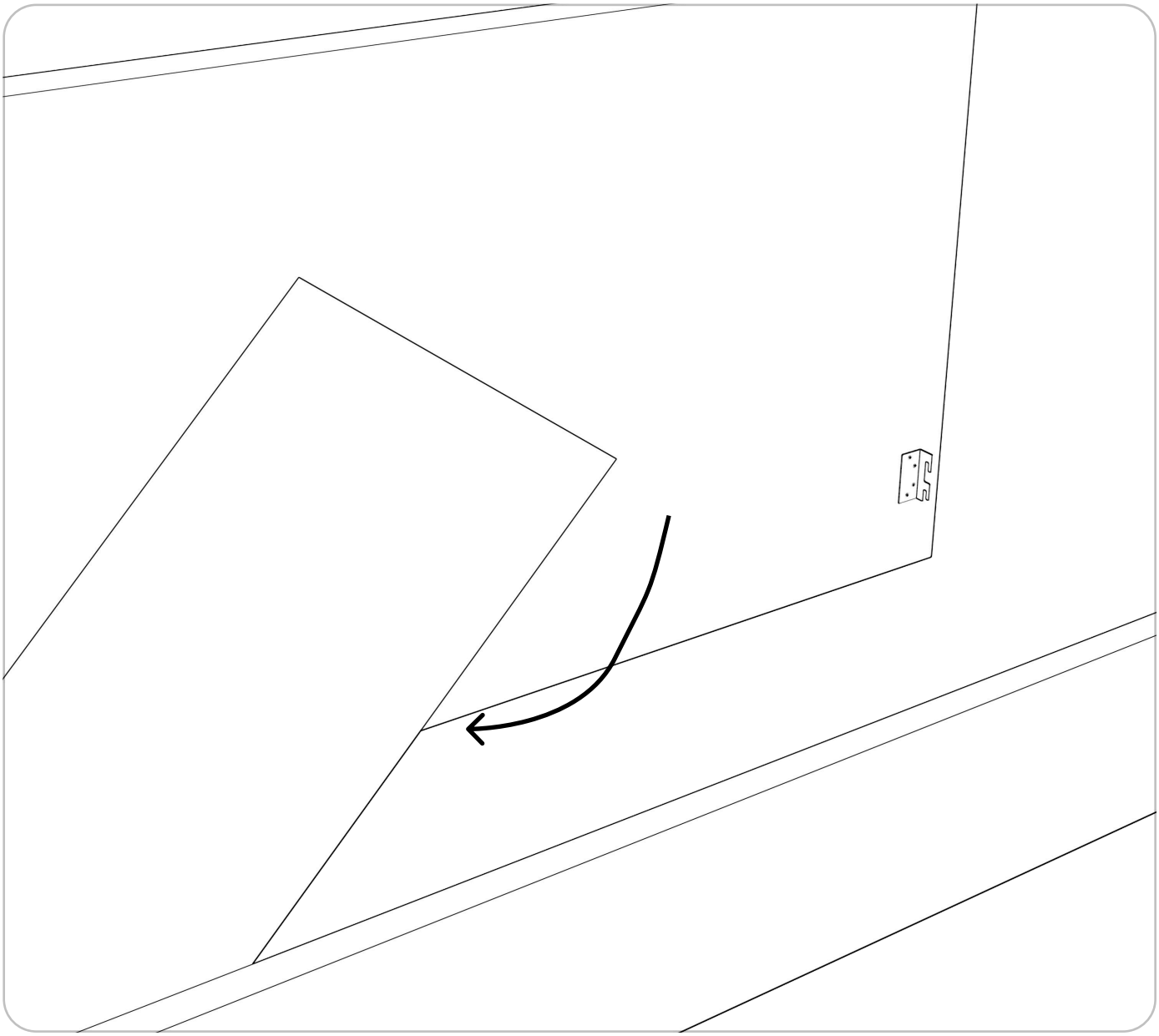

Krok 3

Spojte bok (6), boční čelo (7) a příčný nosník (8) pomocí čtyř přiložených šroubů (1). Použijte nástrčný klíč 13' nebo aku šroubovák s nástrčným nástavcem 13'.
Důležité: šrouby nedotahujte na doraz, ponechte volný prostor potřebný pro vložení dna úložného prostoru (9)

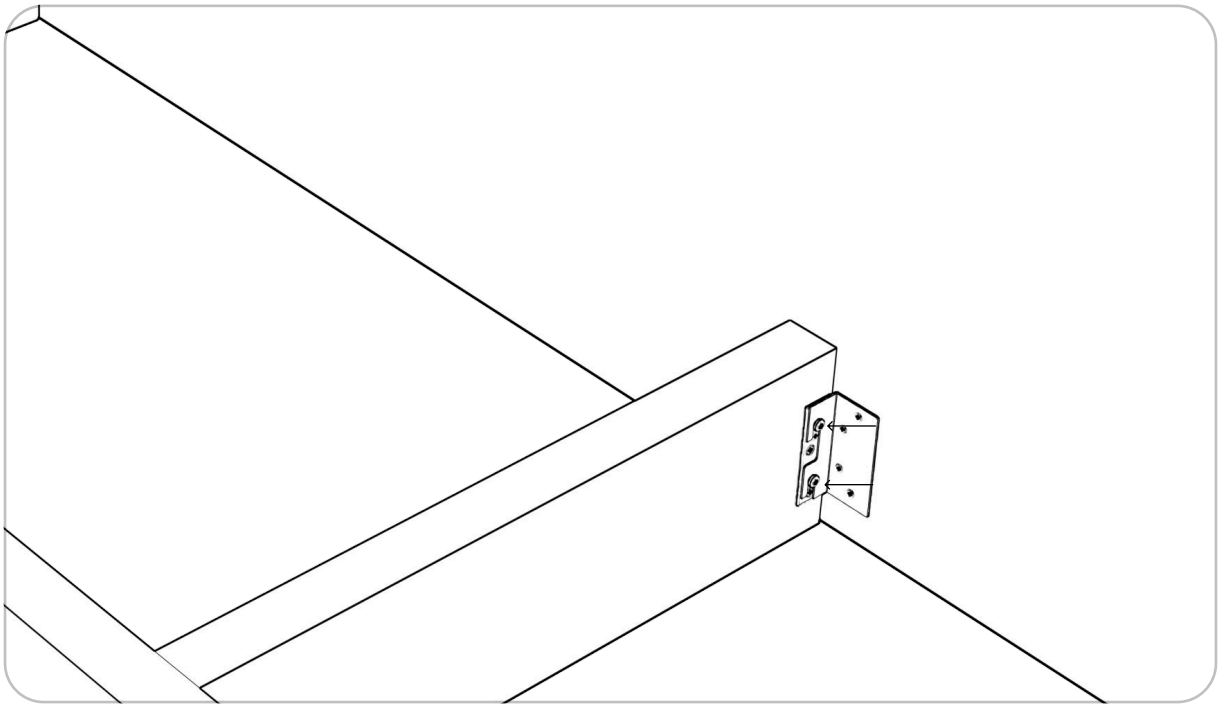

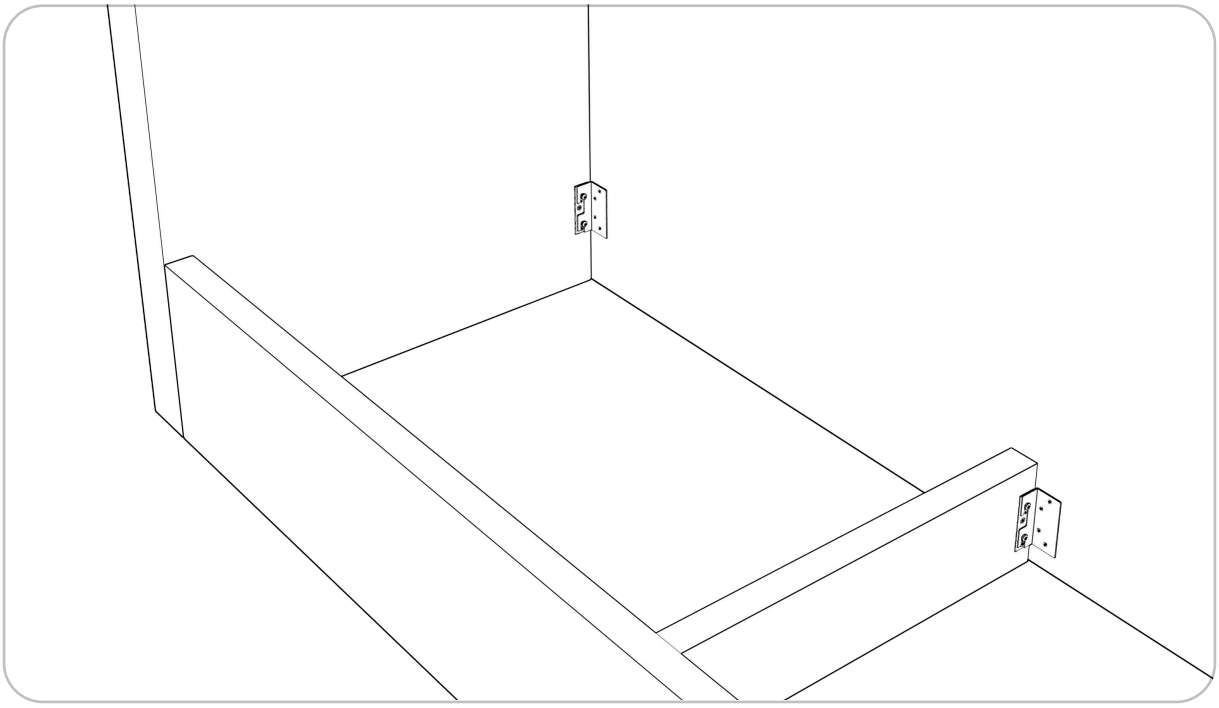

mojepostel.™

Krok 4

Zasuňte druhé dno úložného prostoru mezi boky postele a příčný nosník.

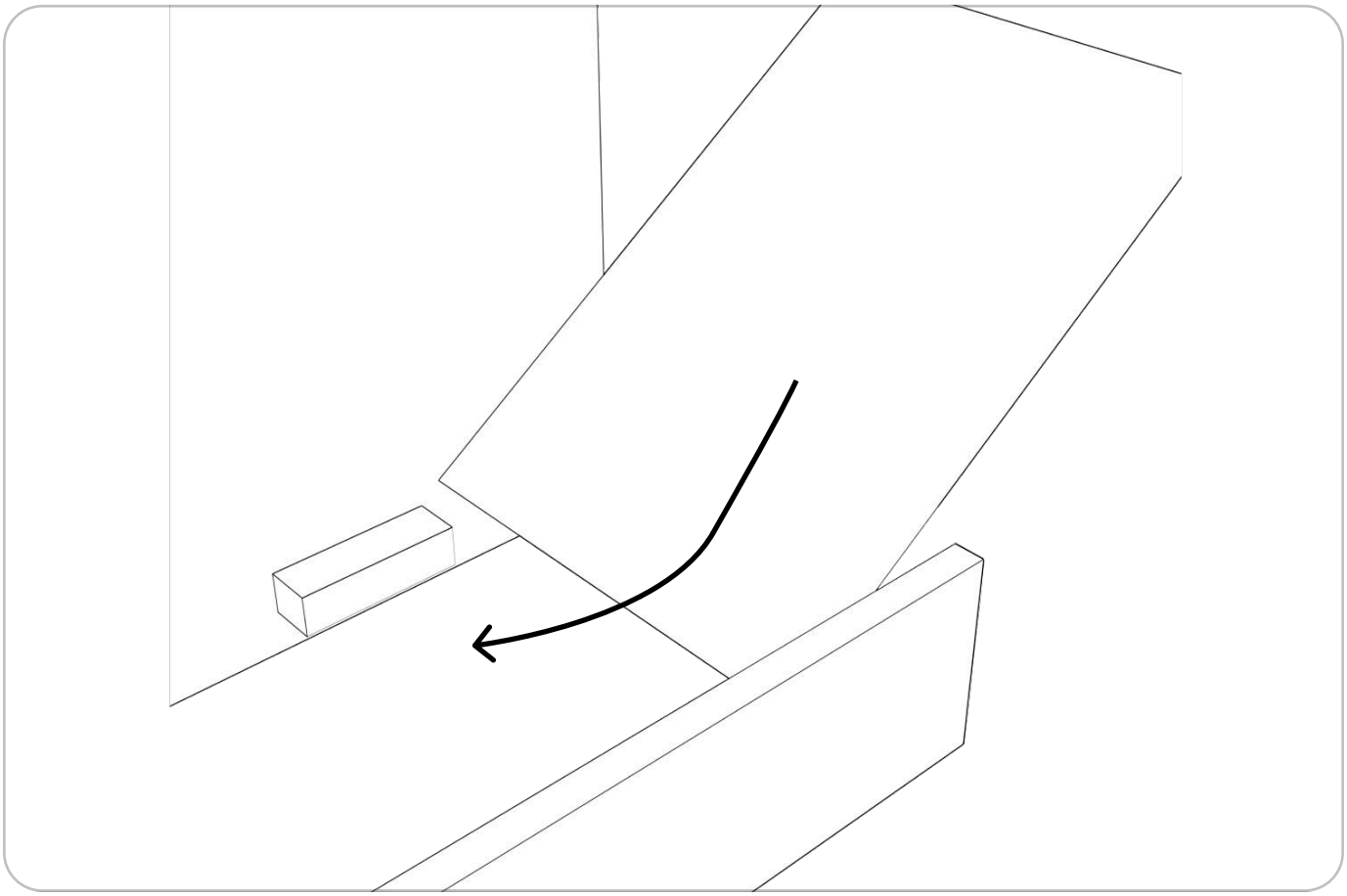

Krok 5

Spojte bok (6), boční čelo (7) a nožní čelo (10) pomocí čtyř přiložených šroubů (1). Použijte nástrčný klíč 13' nebo aku šroubovák s nástrčným nástavcem 13'.
Důležité: šrouby nedotahujte na doraz, ponechte volný prostor potřebný pro vložení dna úložného prostoru (9)

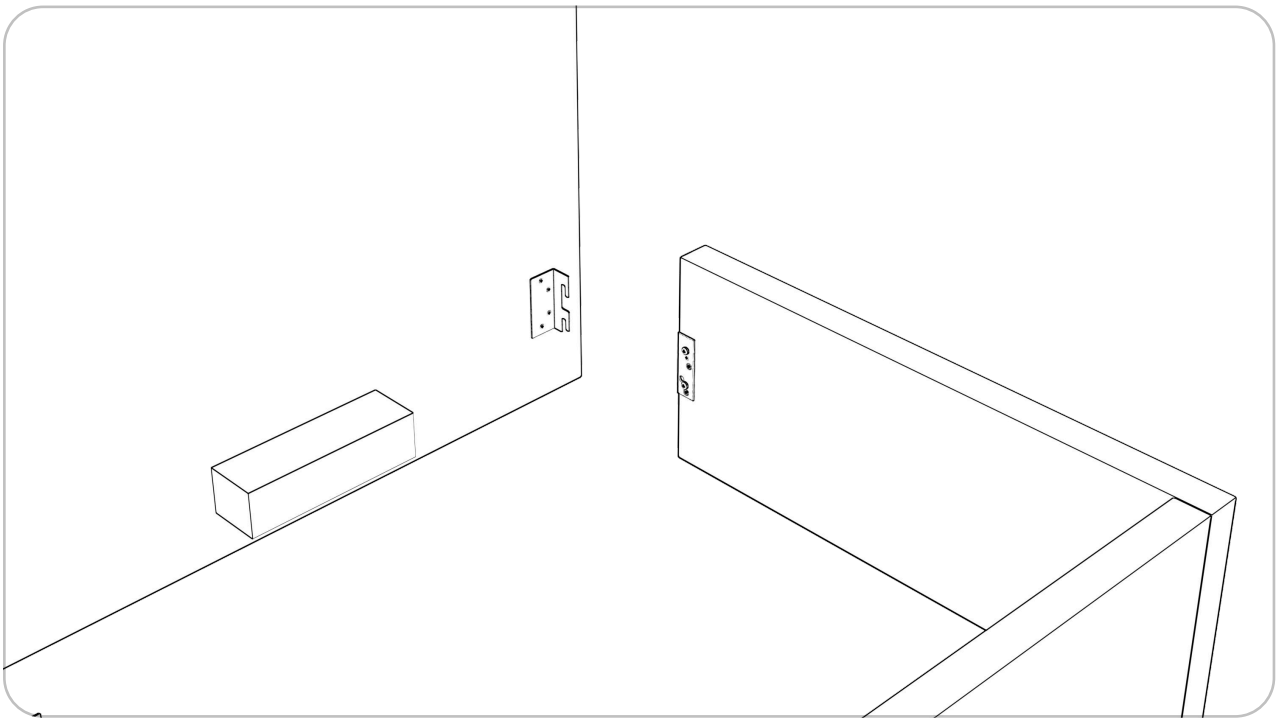

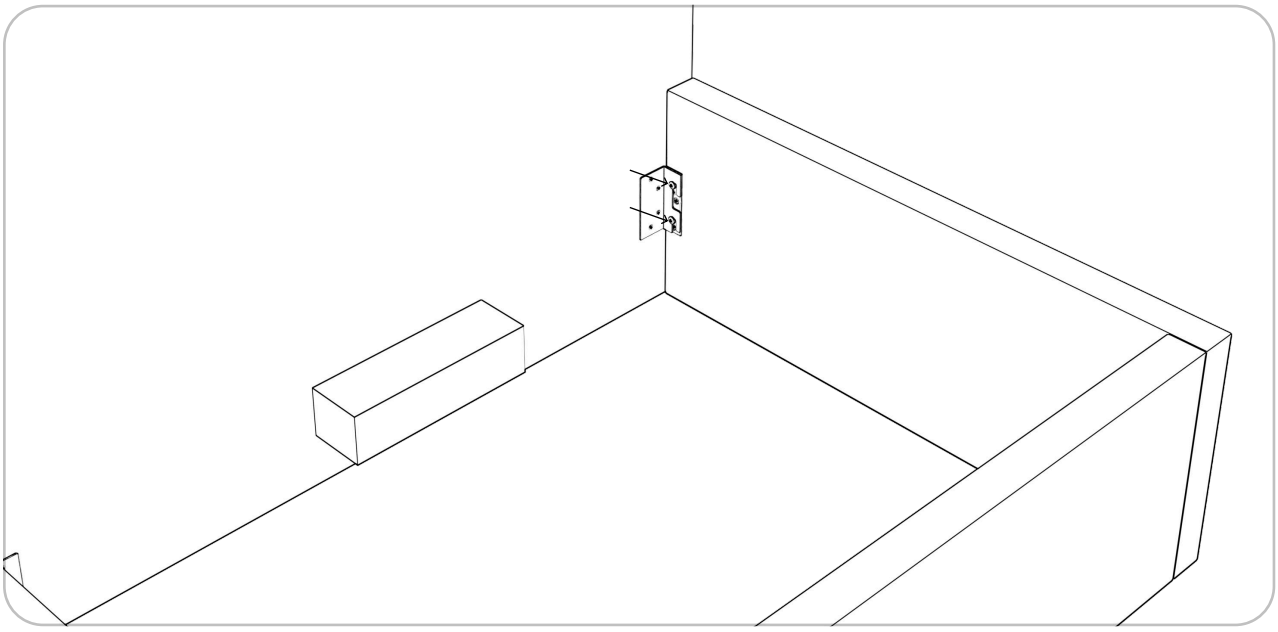

mojepostel.™

Krok 6

Vyrovnejte všechny díly postele a **dotáhněte na doraz všech 12 šroubů (1)**

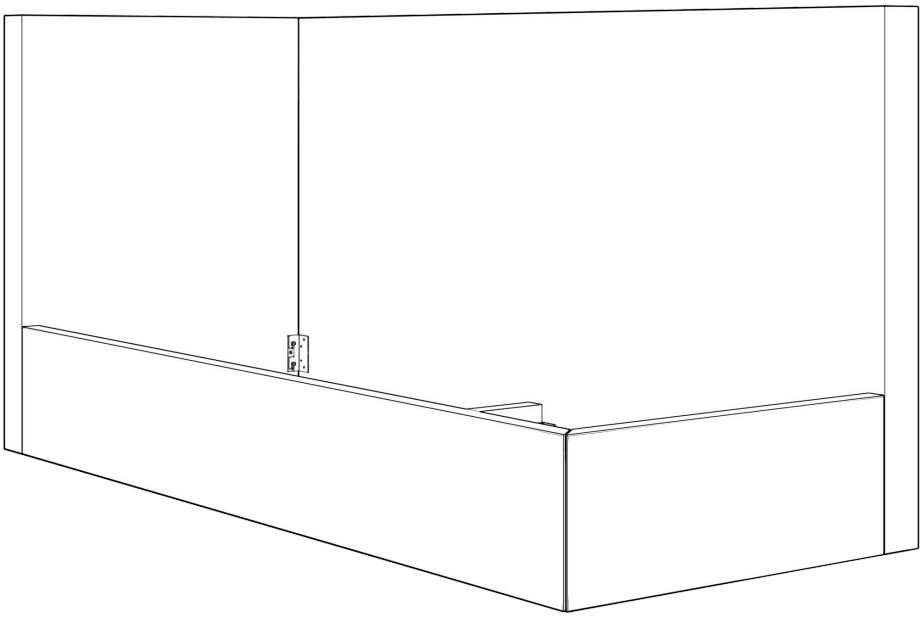

Krok 7

Přišroubujte úhelníky (4) pomocí přiložených vrutů (3) – po 2 sadách k boku (6), bočnímu čelu (7), nožnímu čelu (10), zadnímu čelu (5) a příčnému nosníku (8), abyste vyztužili dna úložného prostoru (9)

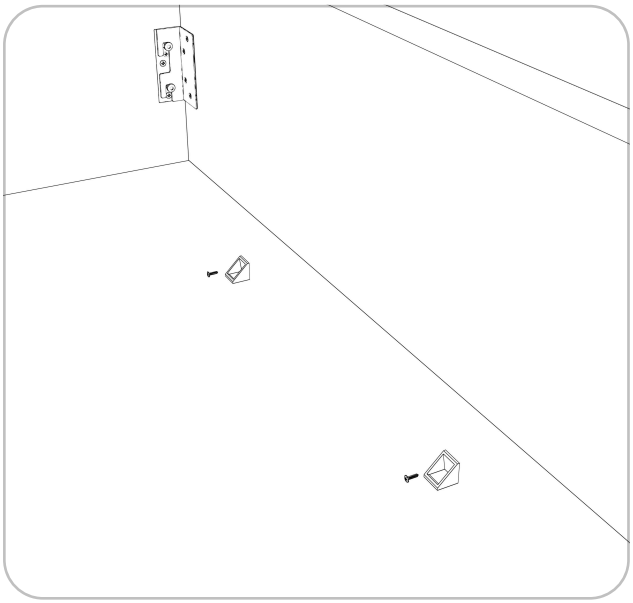

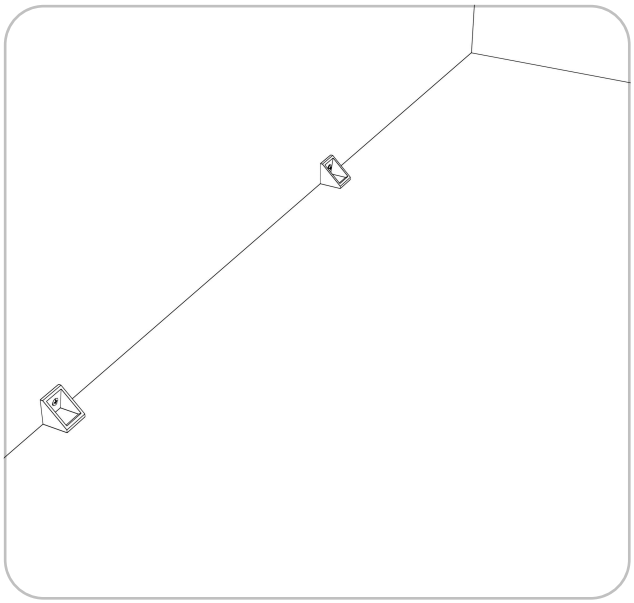

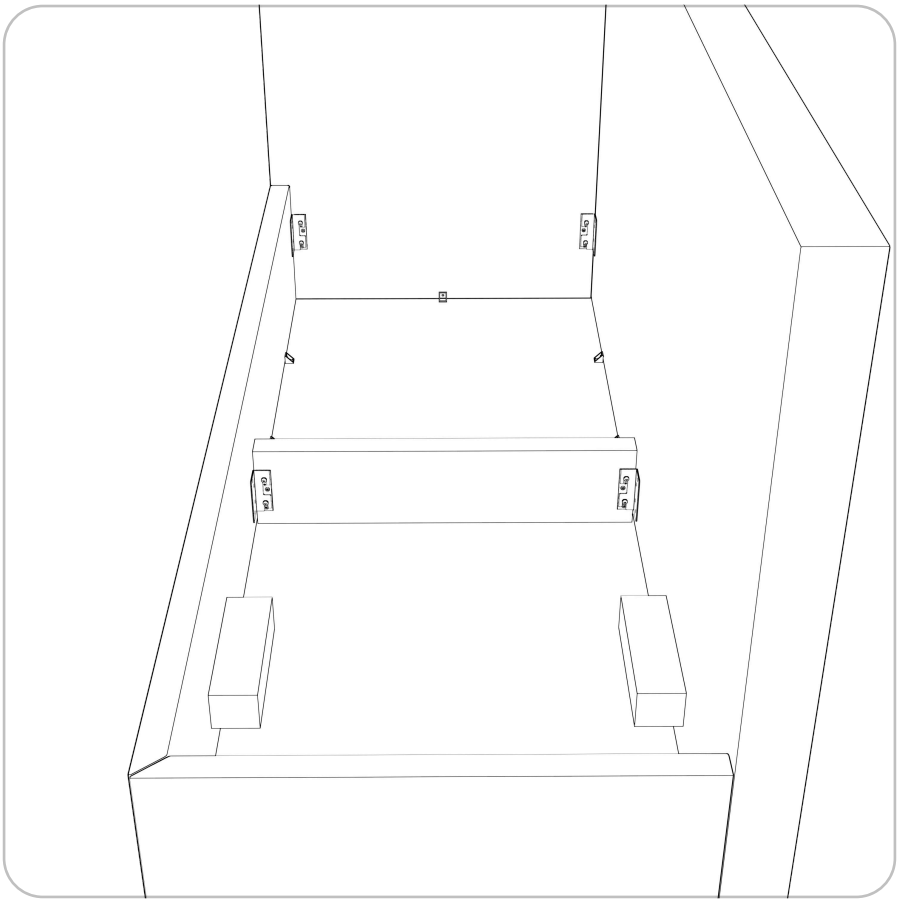

Krok 8

Přišroubujte ramena zvedacího mechanismu roštu (11) k boku postele (6) a bočnímu čelu (7) pomocí šesti přiložených šroubů (2). Šrouby dotáhněte na doraz. Použijte imbusový klíč nebo aku šroubovák s odpovídajícím nástavcem.

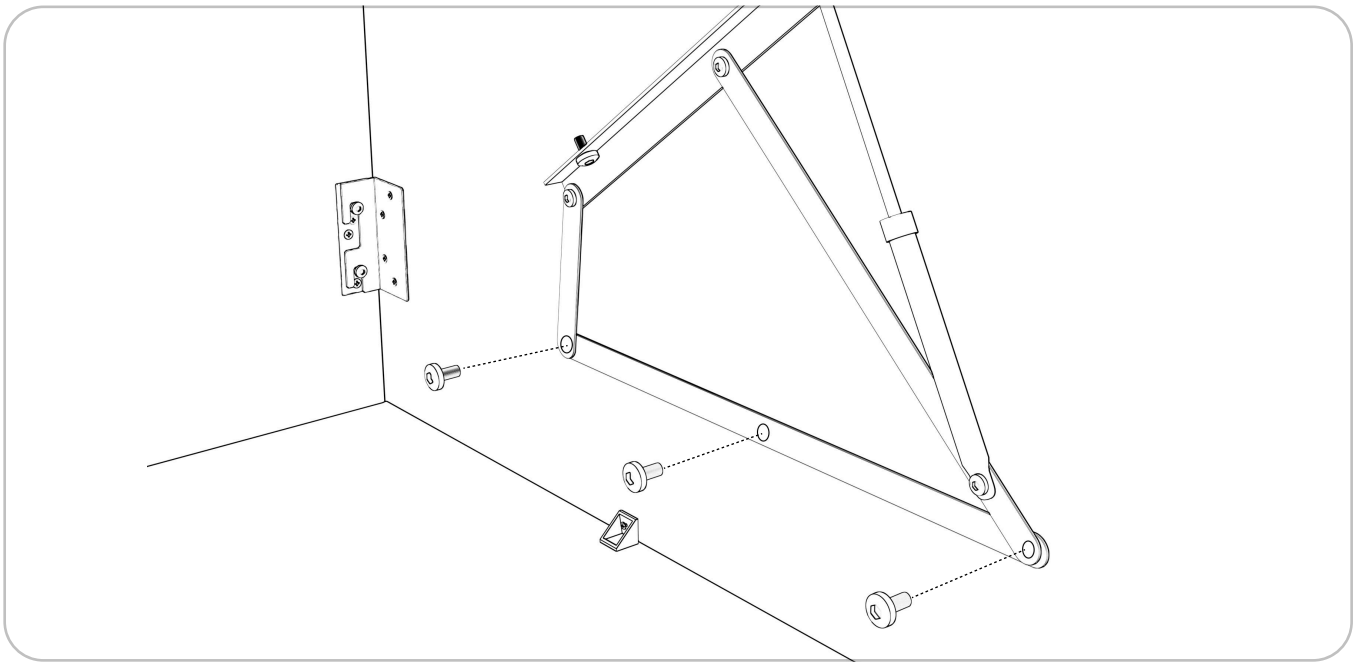

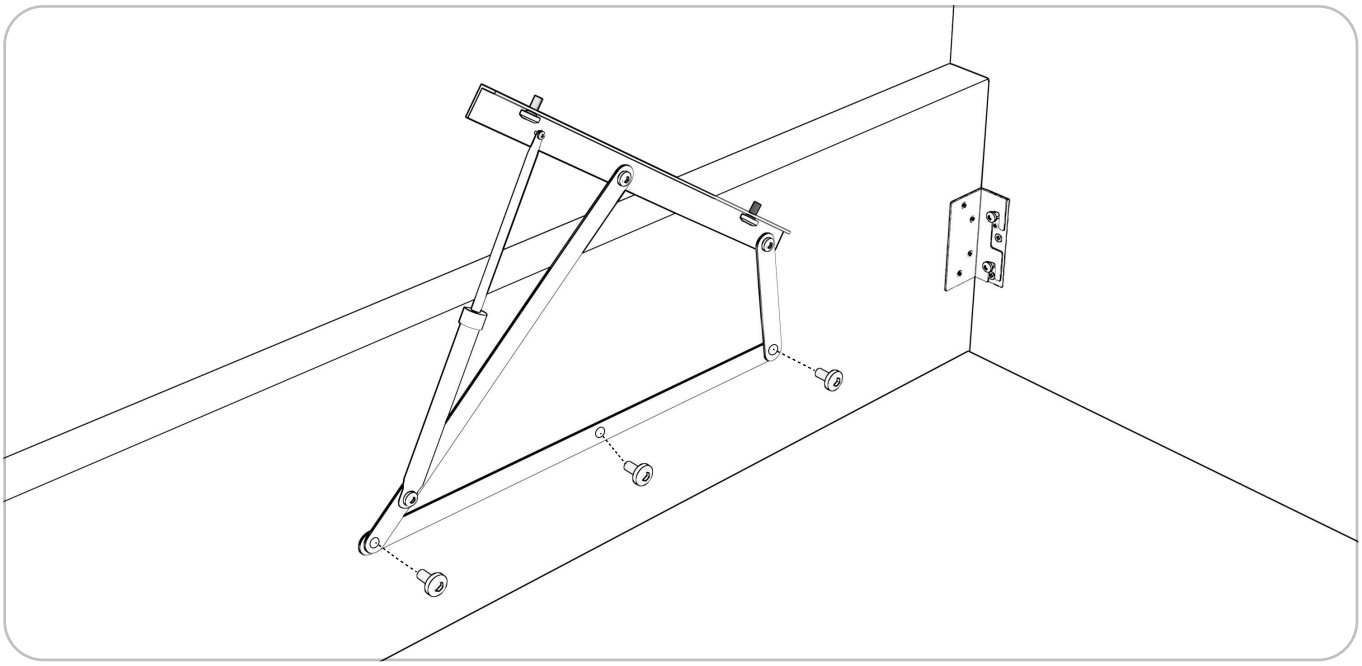

Krok 9

Sestavte rošt (11) podle přiloženého podrobného návodu k sestavení roštu **Upozornění: Návod k sestavení zvoleného modelu najdete v balení spolu s roštem**

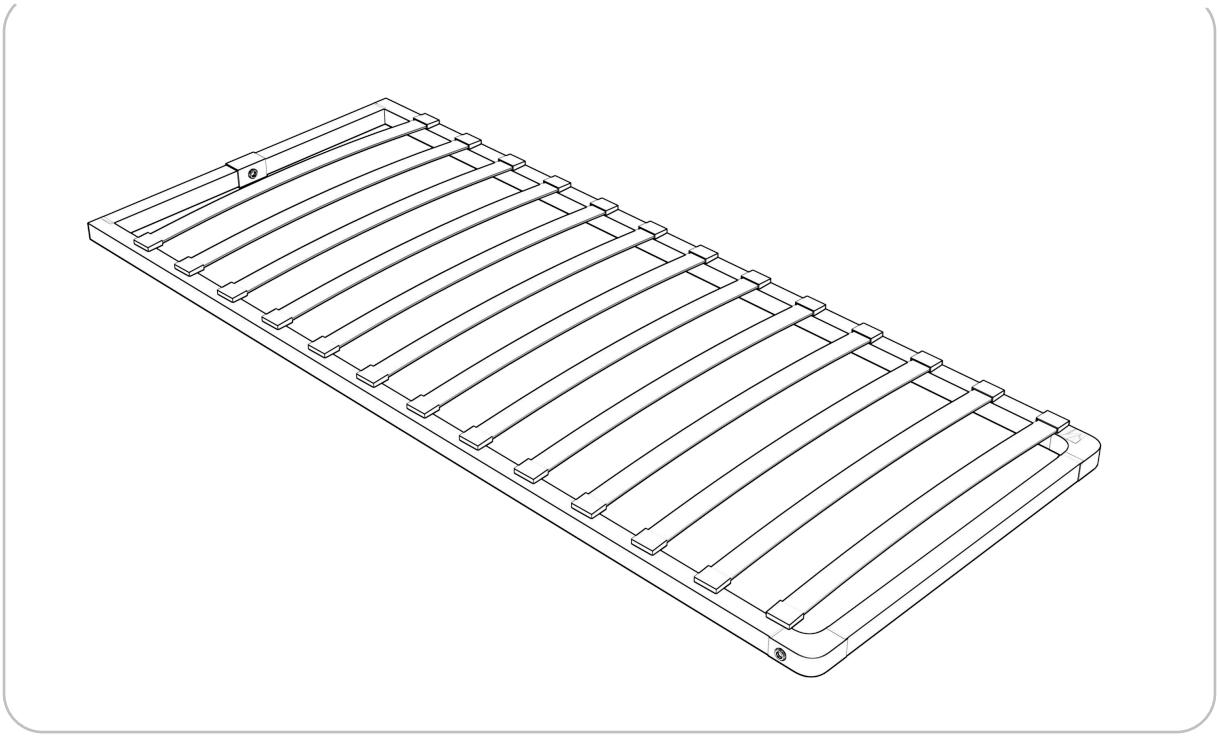

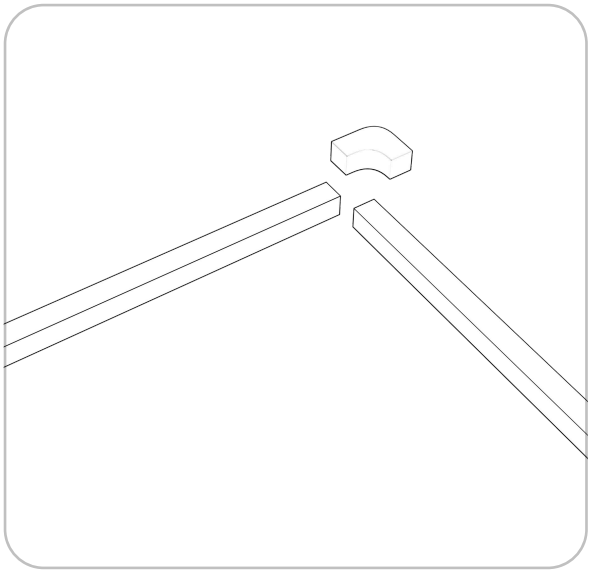

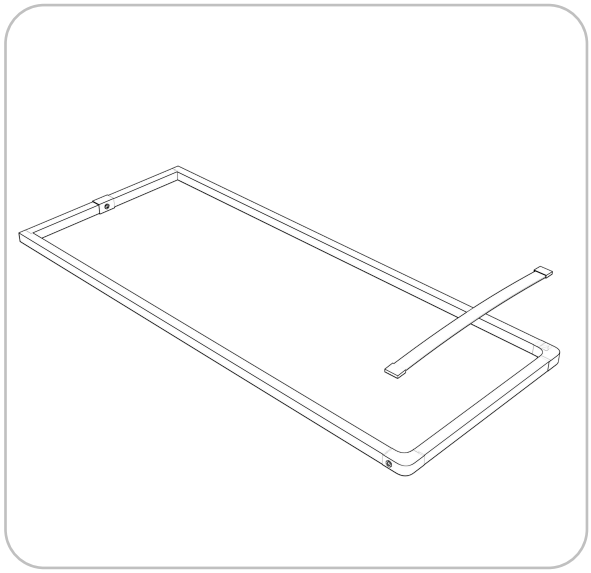

Krok 10

Spojte rošt (11) s rameny roštu pomocí zbývajících čtyř přiložených šroubů (2). Šrouby dotáhněte na doraz.
Použijte imbusový klíč nebo aku šroubovák s odpovídajícím nástavcem.

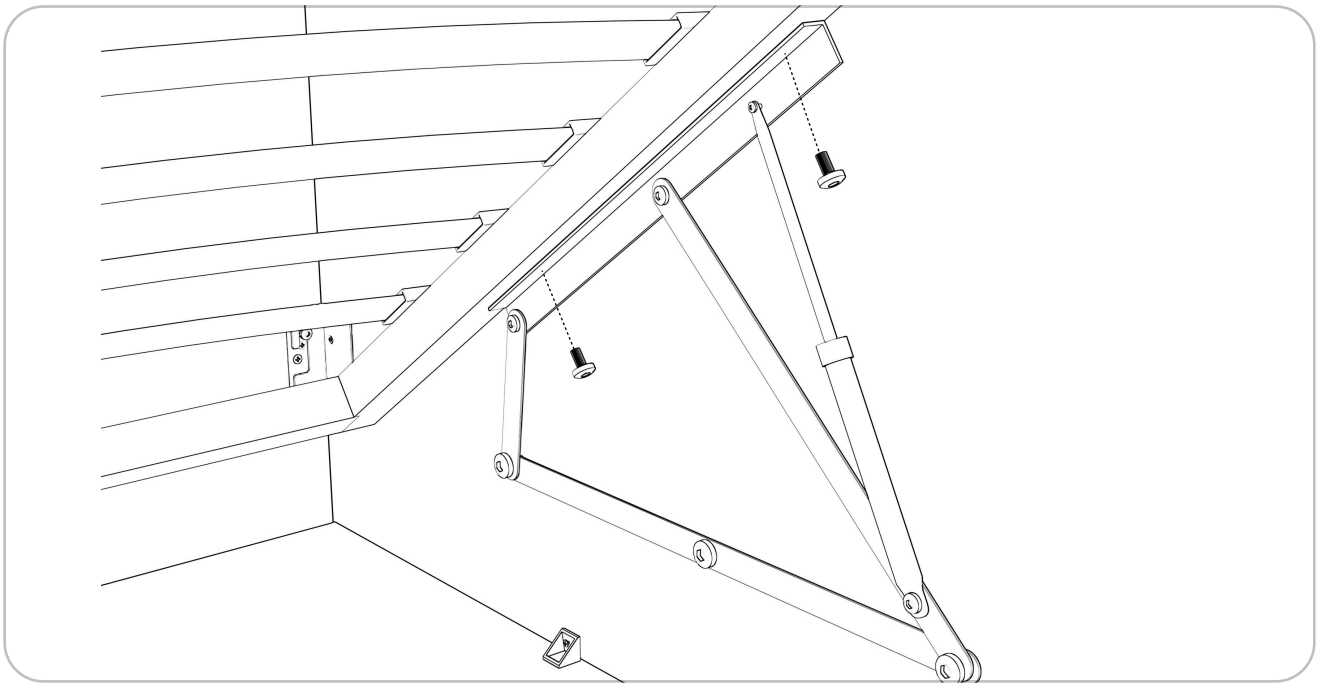

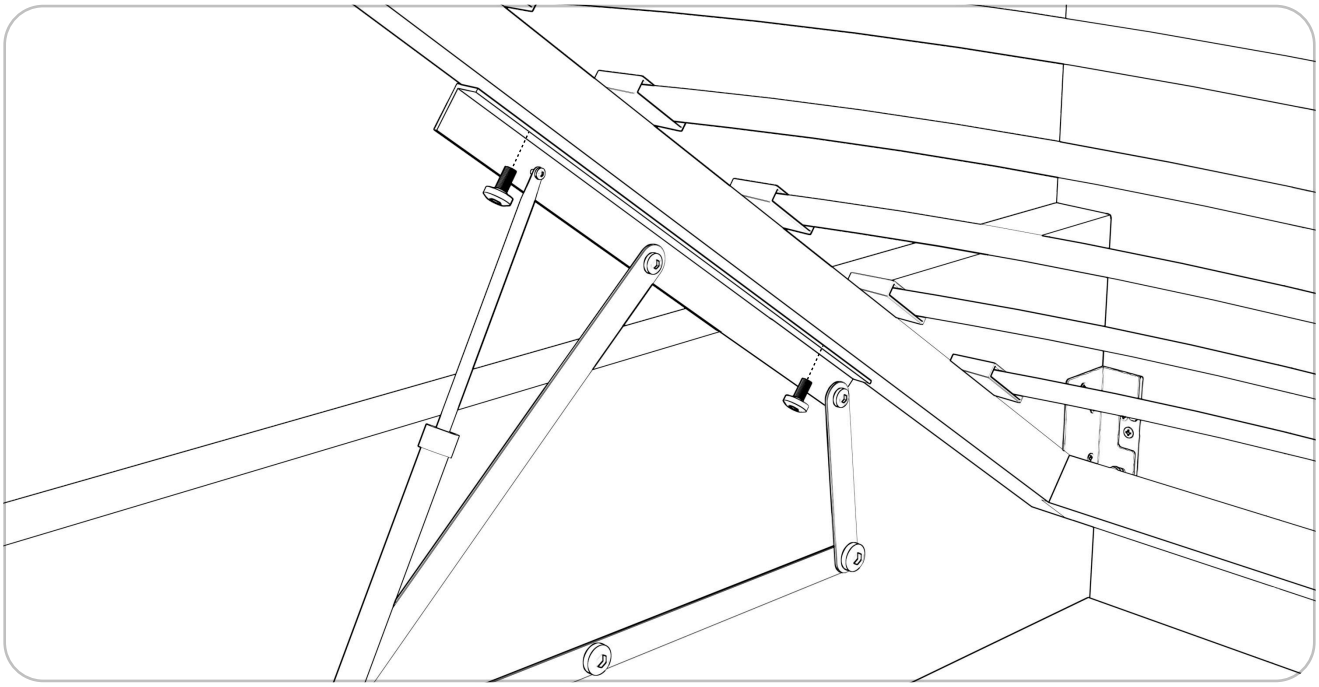

Krok 11

Položte matraci na rošt (11), aby jej zatížila. Poté rošt sklopte energickým tahem směrem dolů.
Upozornění: na začátku používání vyžadují zvedací písty roštu větší sílu. Je to zcela běžné. Po několika pohybech se síla pístů ustálí.

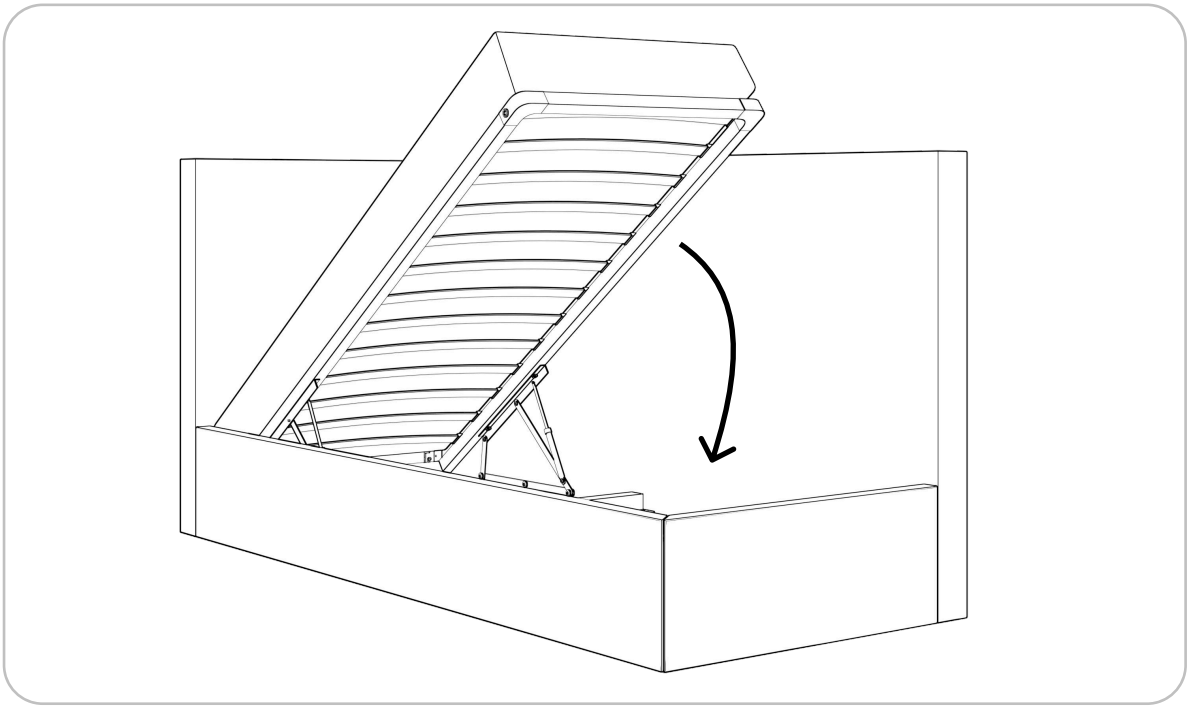

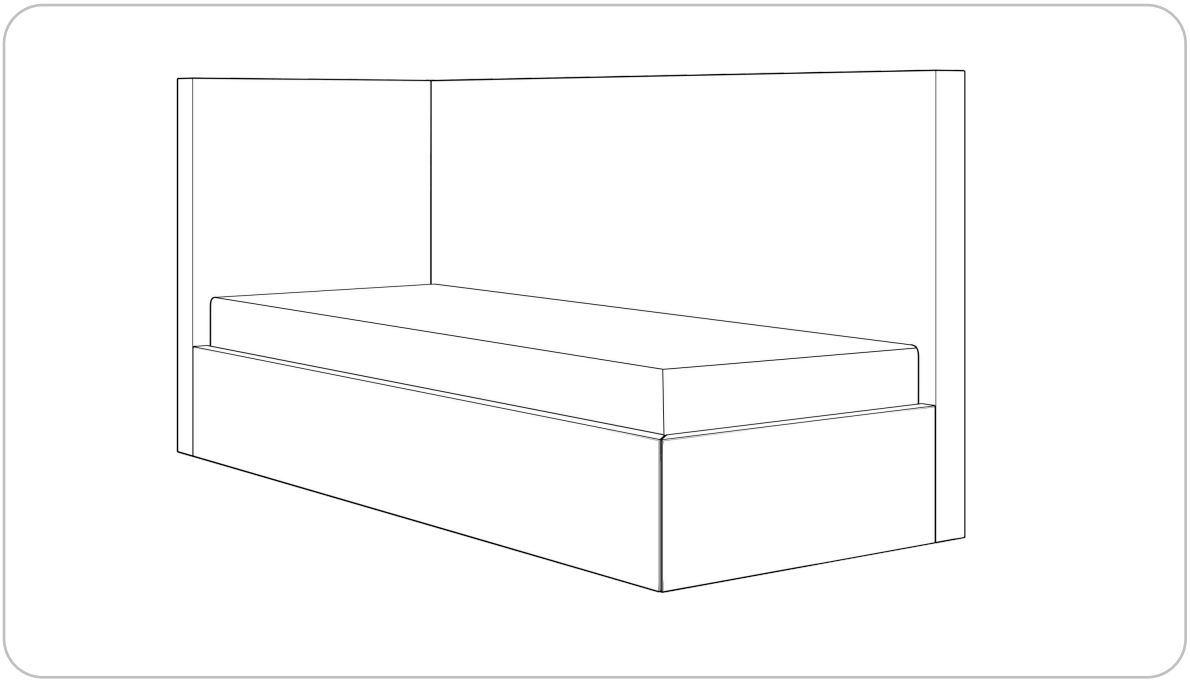

mojepostel.™

Hotovo

Pokud potřebujete pomoc, chcete poradit nebo se během montáže objevily problémy – kontaktujte našeho specialistu.

+420 790 285955

kontakt@mojepostel.cz