mojepostel.™

Návod k montáži

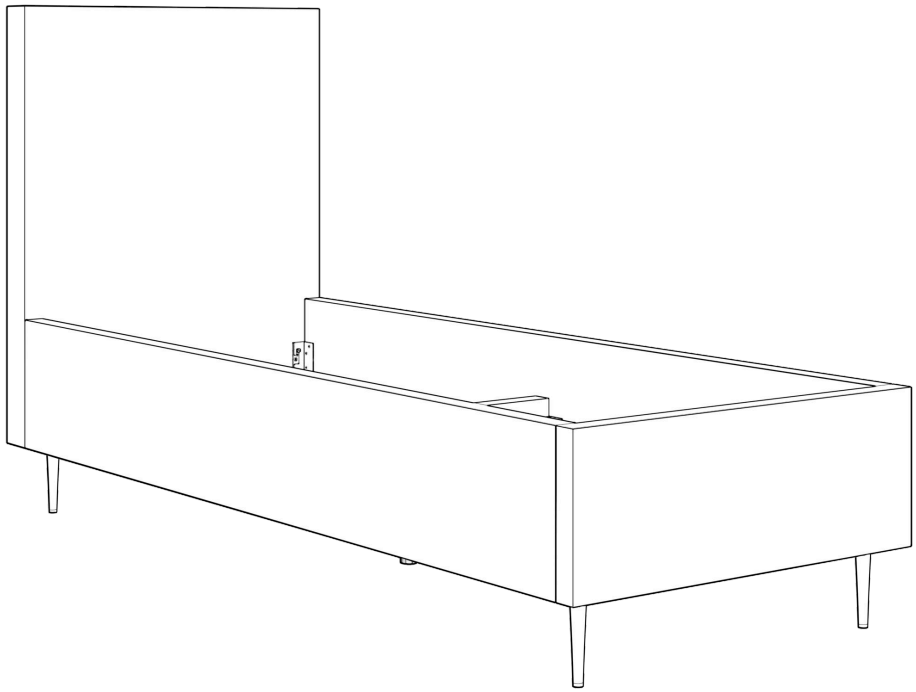

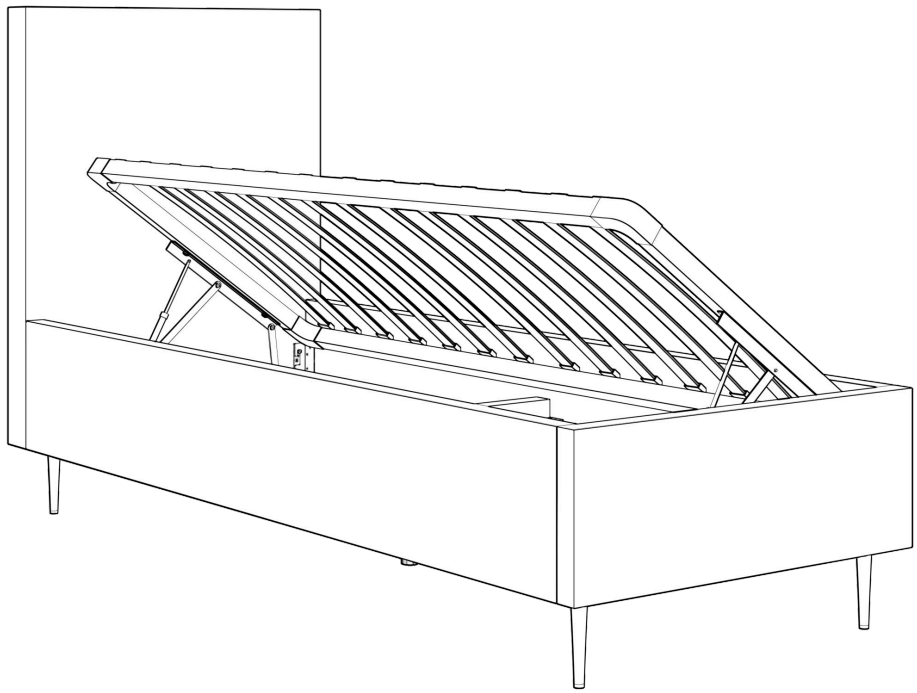

Produkt

Postel Lola s úložným prostorem

mojepostel.™

Seznam dílů

Č.	Název	Množství
1	Šroub pro spojení rámu	12
2	Šroub pro uchycení roštu	10
3	Úhelník dna úložiště	16
4	Vrut k úhelníku	16
5	Šroub pro rohový díl nohou	16
6	Šroub s maticí pro nohy	4
7	Rohový díl pro nohy	1
8	Nastavitelná podpěra	2
9	Hlavové čelo	1
10	Levý bok	1
11	Pravý bok	1
12	Nožní čelo	1
13	Příčný nosník	1
14	Dno úložného prostoru	2
15	Rošt	1
16	Nohy	4

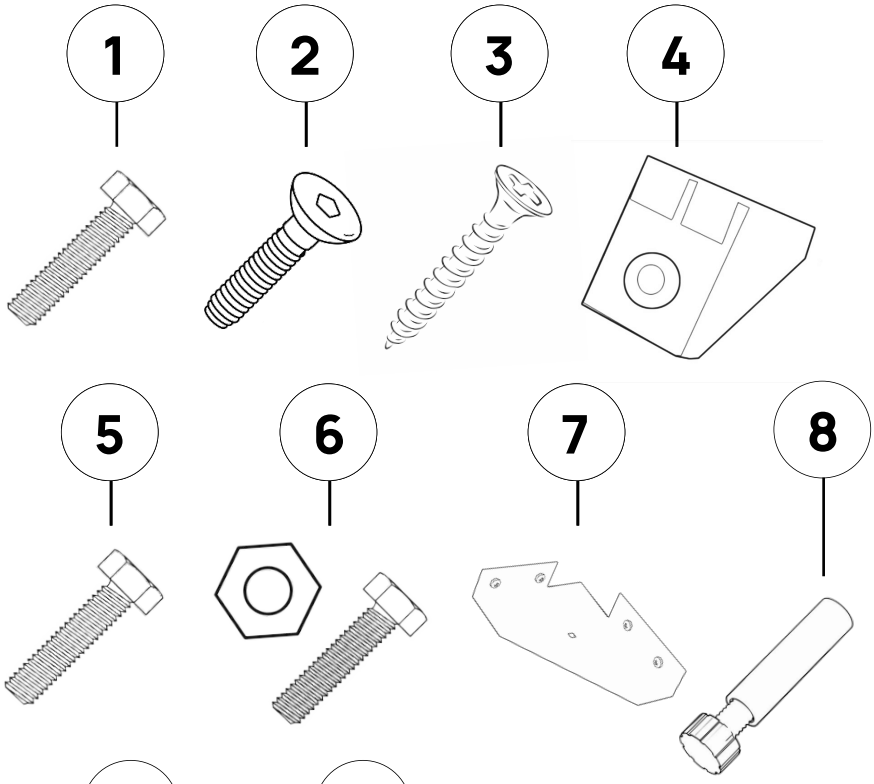

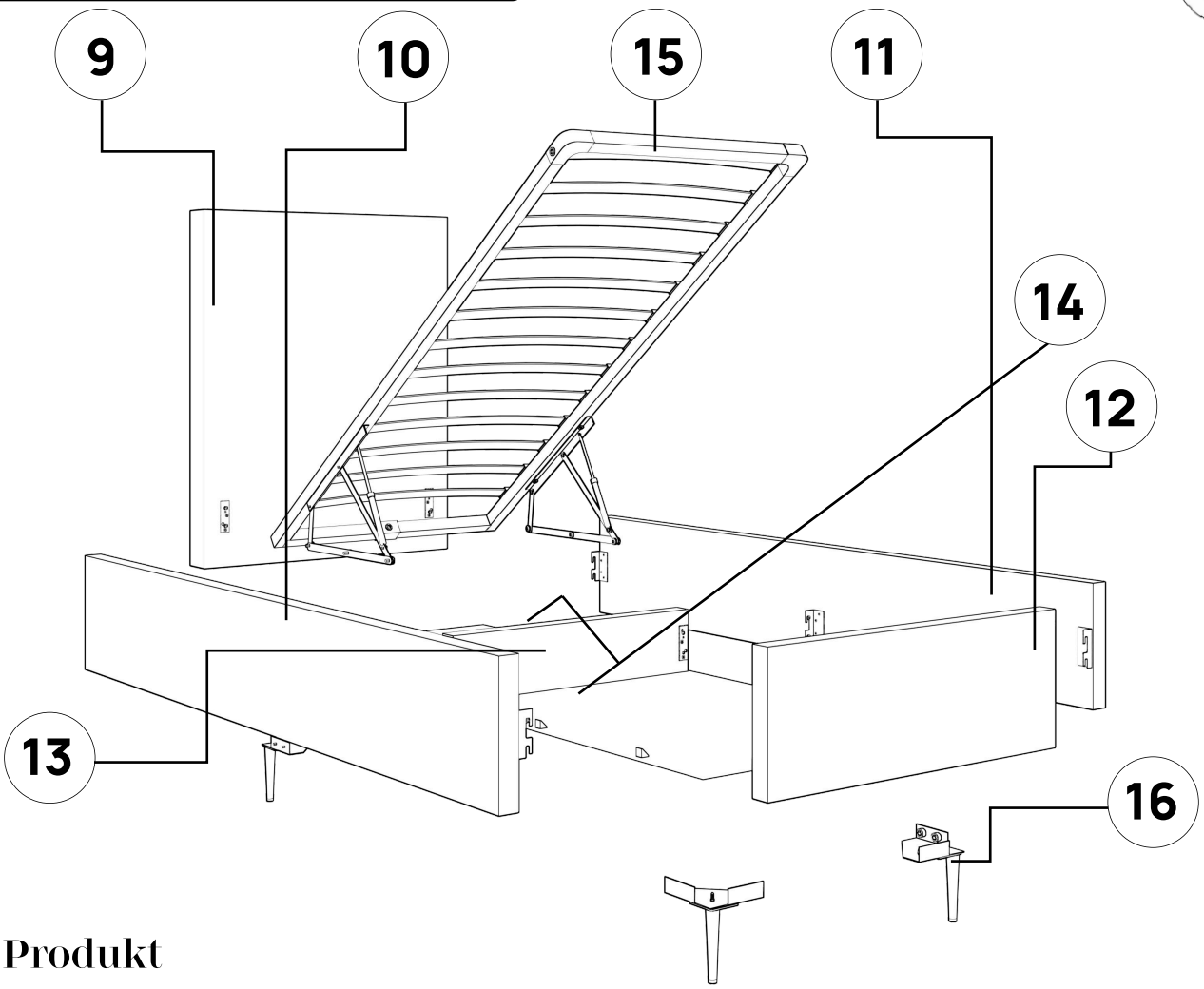

Krok 1

Spojte levý bok (10), pravý bok (11) a hlavové čelo (9) pomocí čtyř přiložených šroubů (1). Použijte nástrčný klíč 13’ nebo aku šroubovák s nástrčným nástavcem 13’.

Důležité: šrouby nedotahujte na doraz, ponechte volný prostor potřebný pro vložení dna úložného prostoru (13)

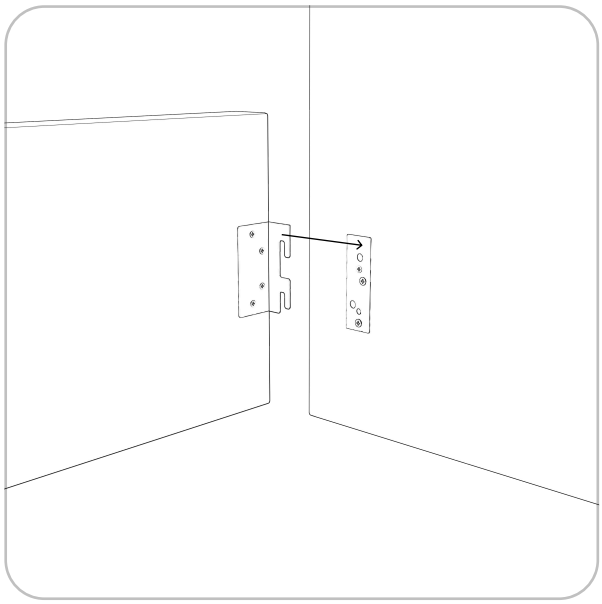

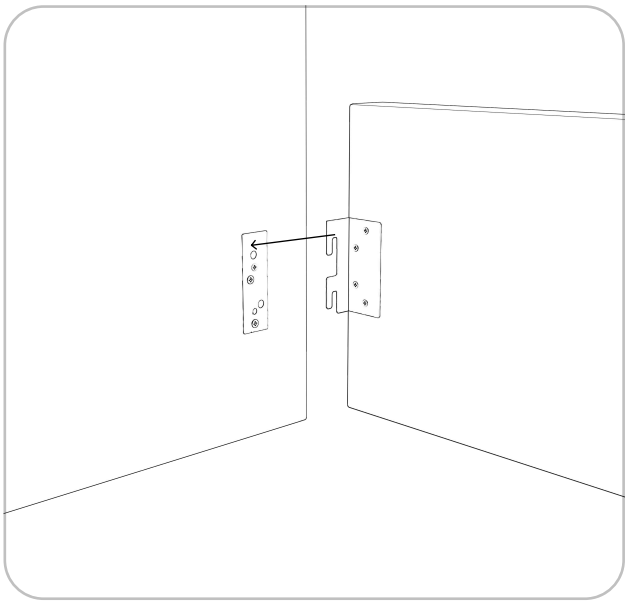

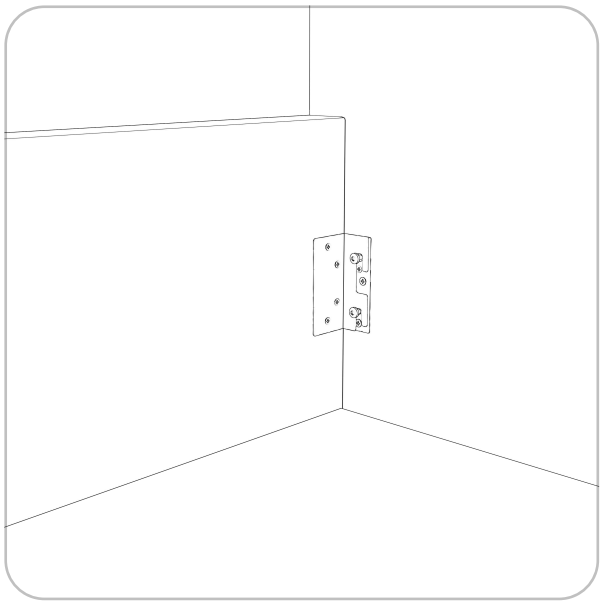

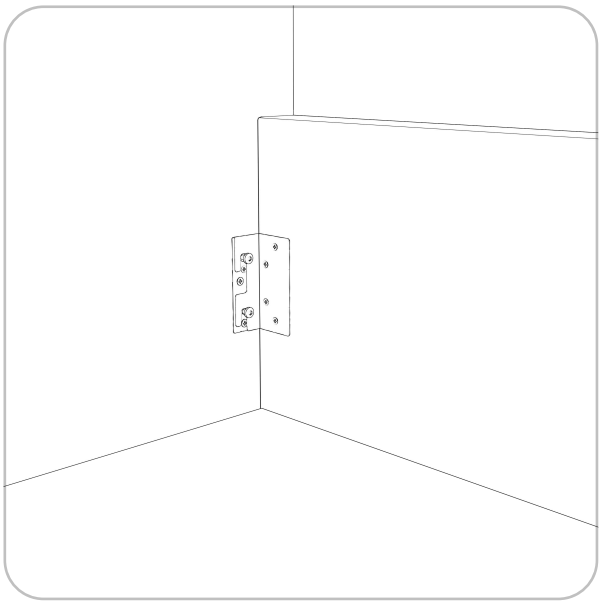

Krok 2

Spojte levý bok (10), pravý bok (11) a nožní čelo (12) pomocí čtyř přiložených šroubů (1). Použijte nástrčný klíč 13’ nebo aku šroubovák s nástrčným nástavcem 13’.

Důležité: šrouby nedotahujte na doraz, ponechte volný prostor potřebný pro vložení dna úložného prostoru (13)

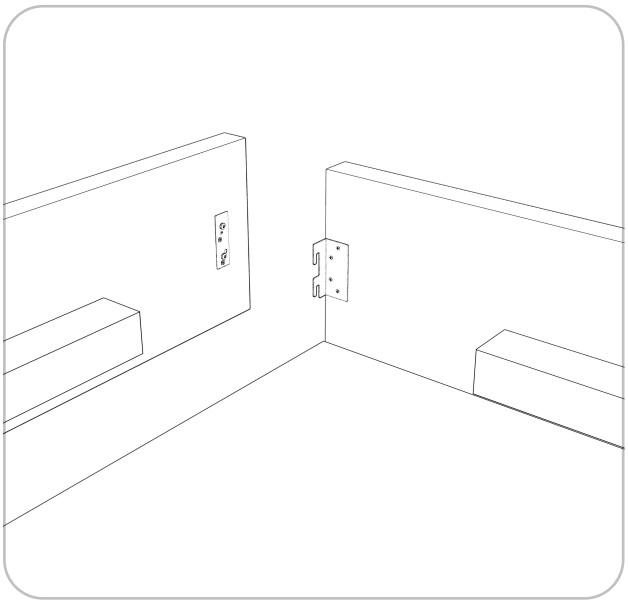

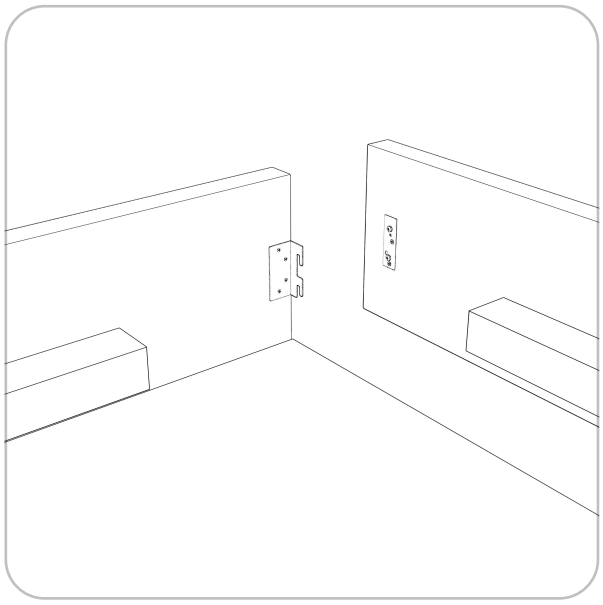

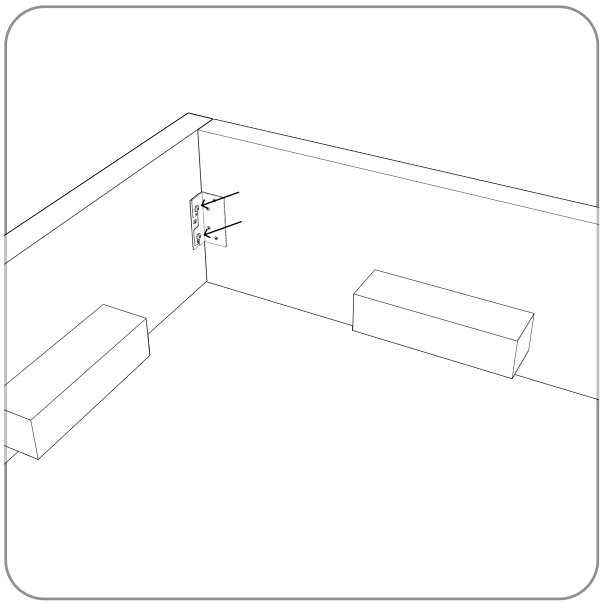

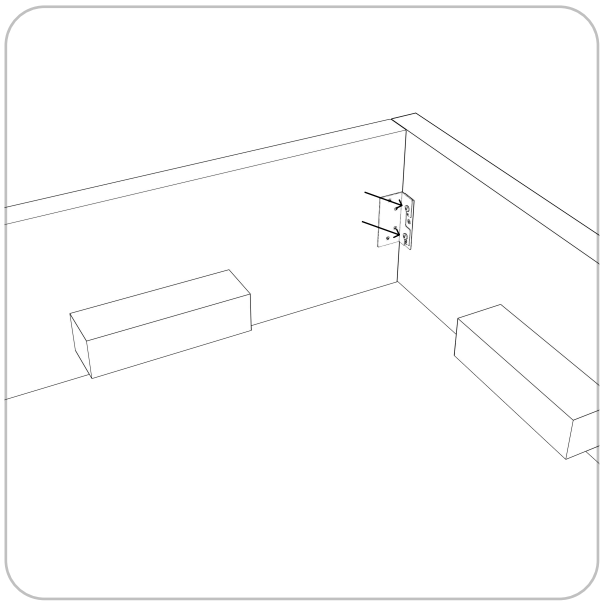

Krok 3

Do 4 rohů postele připevněte 4 rohové díly pro nohy (7) pomocí přiložených 16 šroubů (5). Použijte imbusový klíč nebo aku šroubovák s odpovídajícím nástavcem.

Důležité: šrouby nedotahujte na doraz, ponechte volný prostor potřebný pro vložení dna úložného prostoru (14)

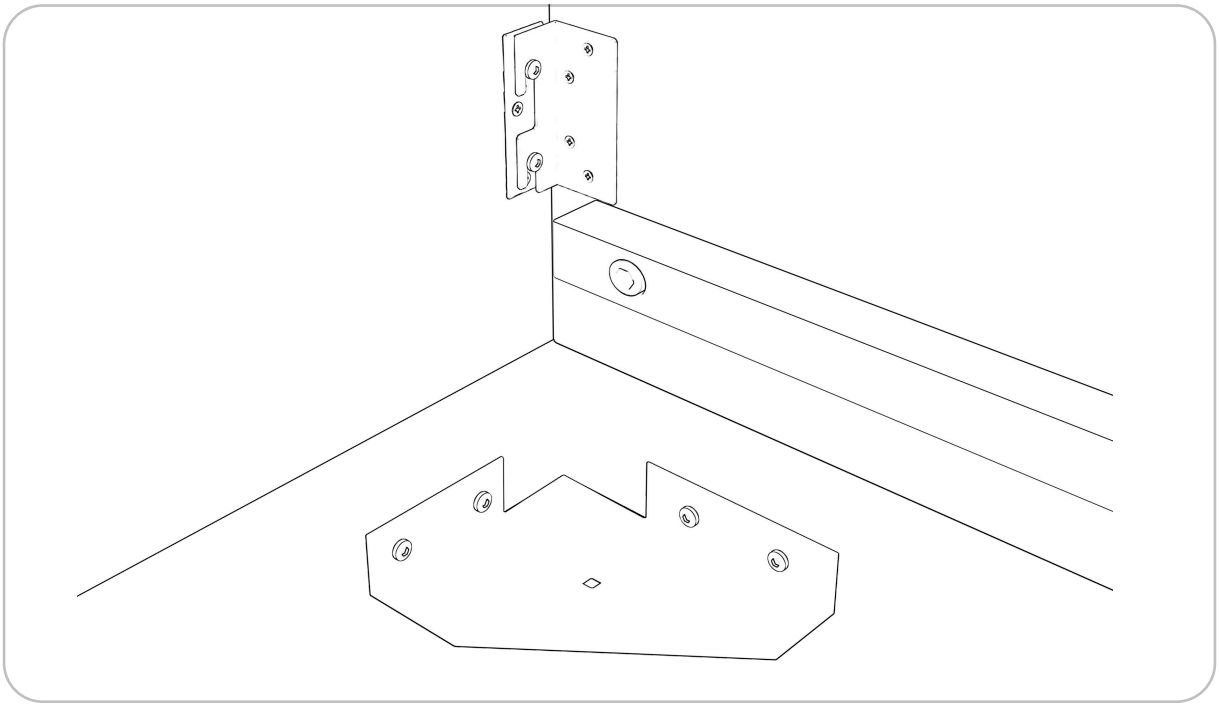

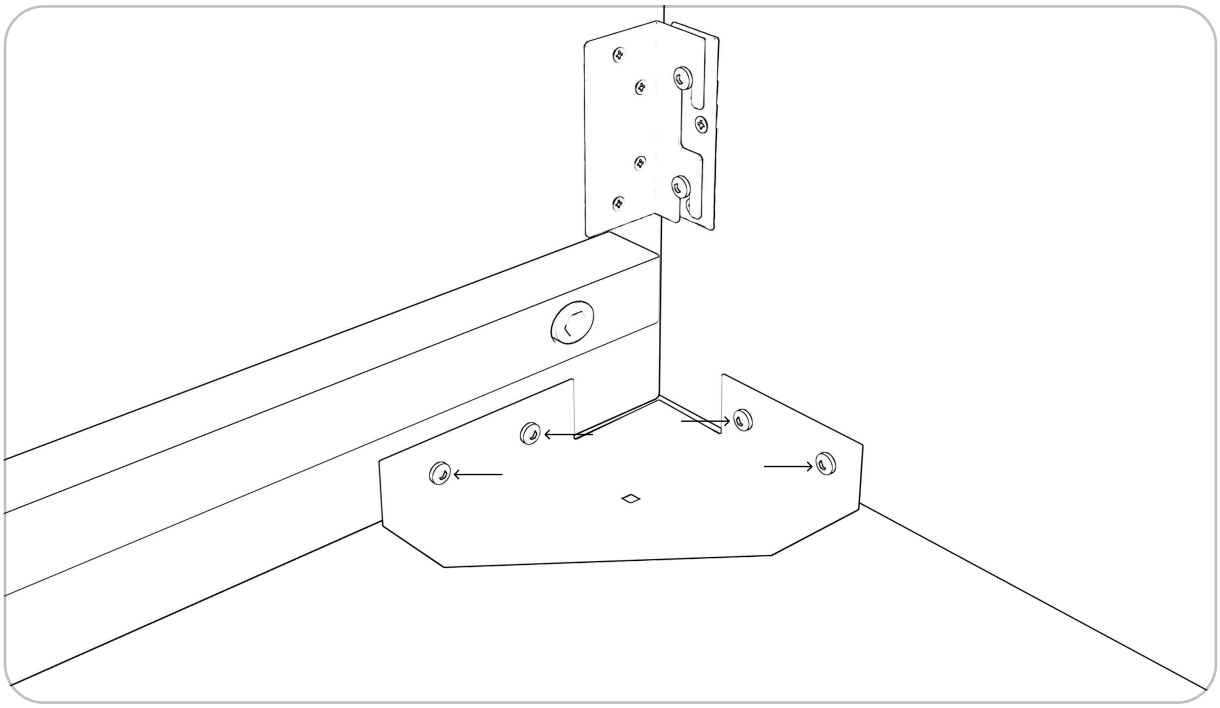

Krok 4

Připevněte 4 nohy (16) ke 4 rohovým dílům pro nohy (7) pomocí přiložených 4 šroubů s maticemi (6). Použijte nástrčný klíč 13' nebo aku šroubovák s nástrčným nástavcem 13'.

Důležité: šrouby nedotahujte na doraz, ponechte volný prostor potřebný pro vložení dna úložného prostoru (14)

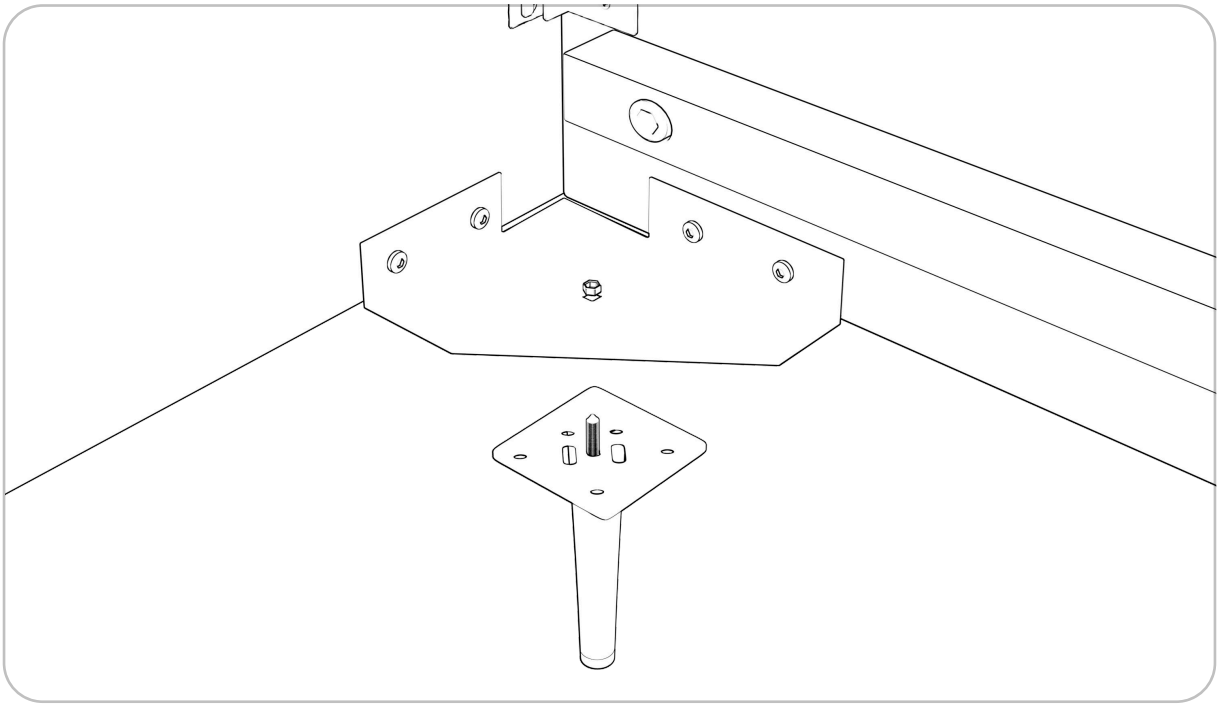

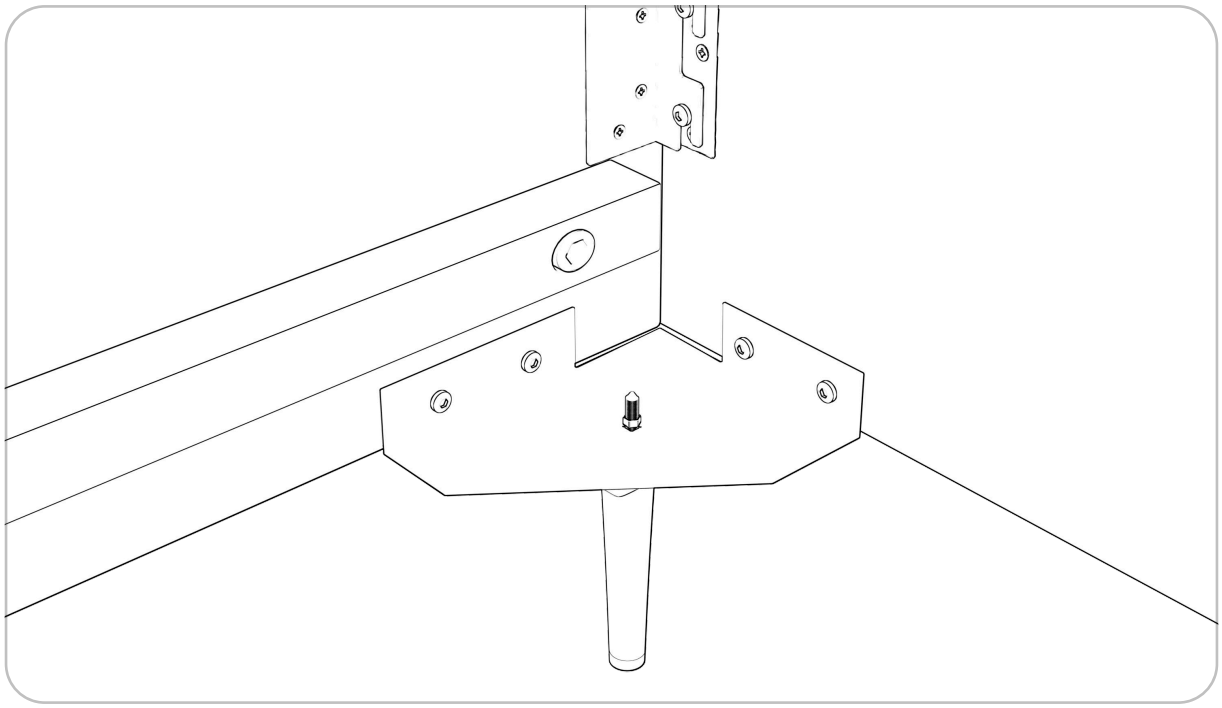

mojepostel.™

Krok 5

Vložte dvě nastavitelné podpěry (8) do dvou objímek připevněných k příčnému nosníku (13)

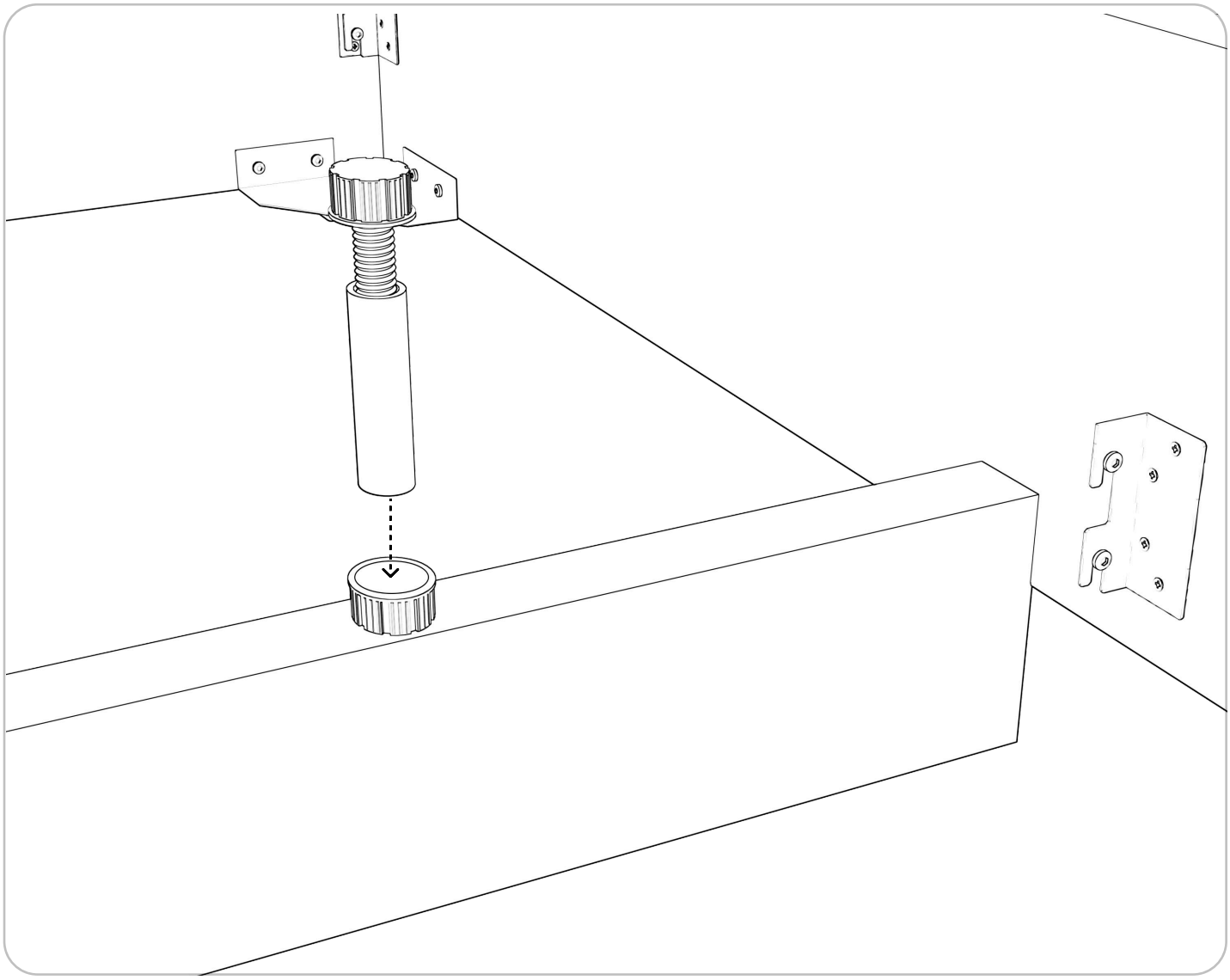

Krok 6

Spojte levý bok (10), pravý bok (11) a příčný nosník (13) pomocí čtyř přiložených šroubů (1). Použijte nástrčný klíč 13' nebo aku šroubovák s nástrčným nástavcem 13'. Poté ve spodní části nastavitelné podpěry (8) upravte její výšku otáčením doprava nebo doleva tak, aby odpovídala výšce nohy.
Důležité: šrouby nedotahujte na doraz, ponechte volný prostor potřebný pro vložení dna úložného prostoru (14)

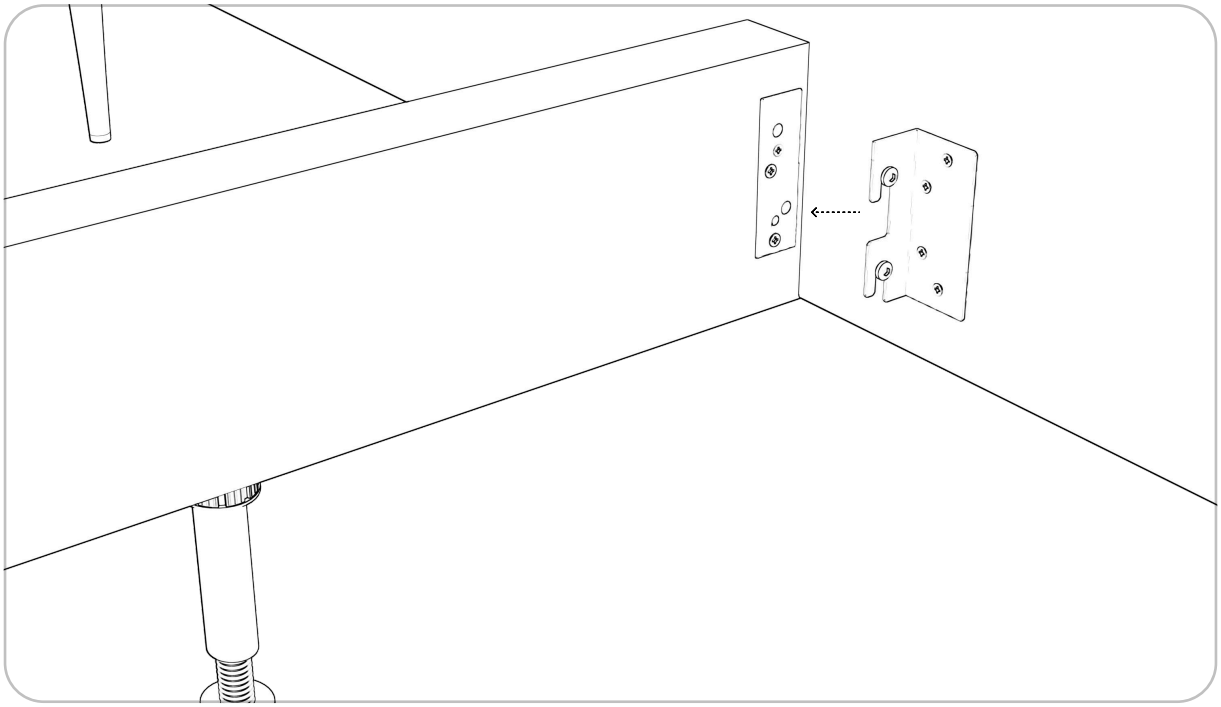

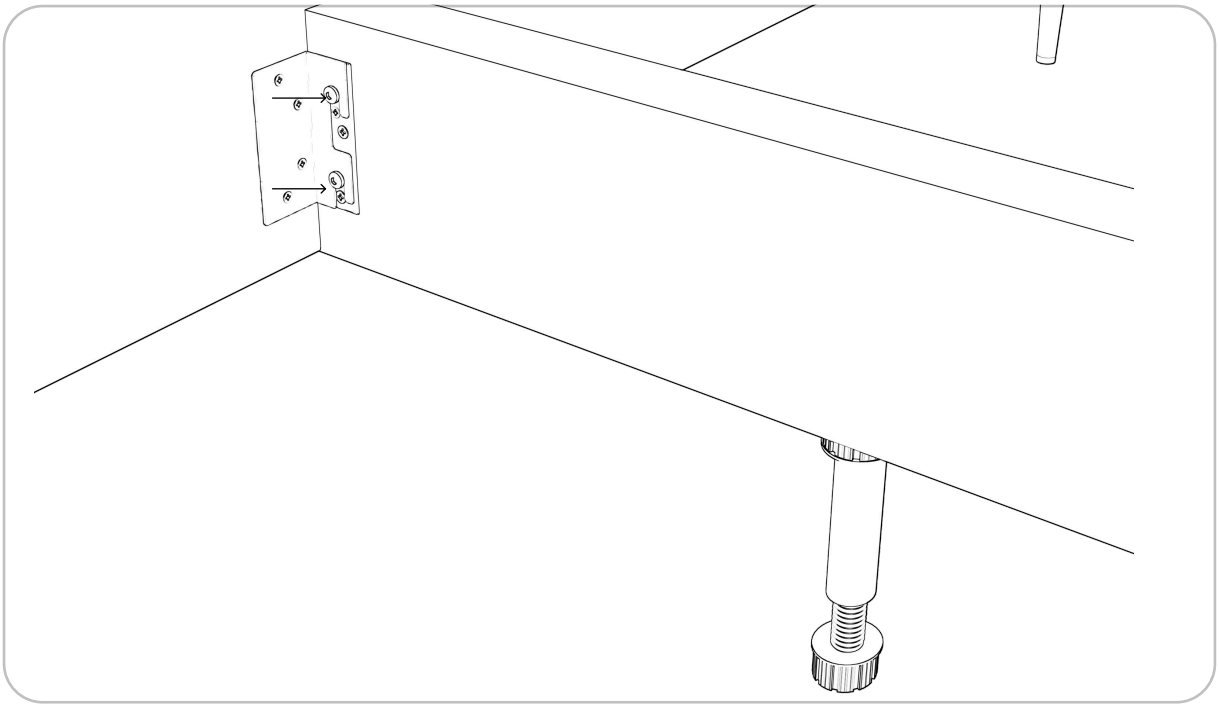

Krok 7

Opatrně zasuňte dna úložného prostoru (14) mezi příčný nosník (13)

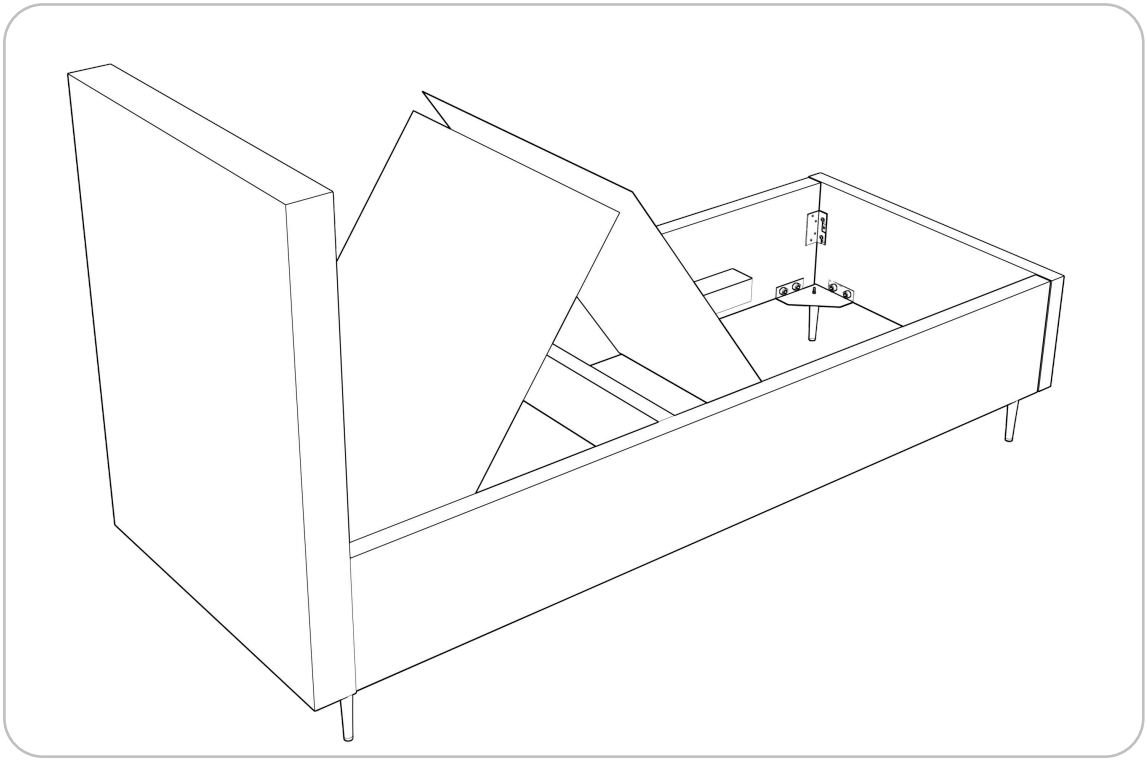

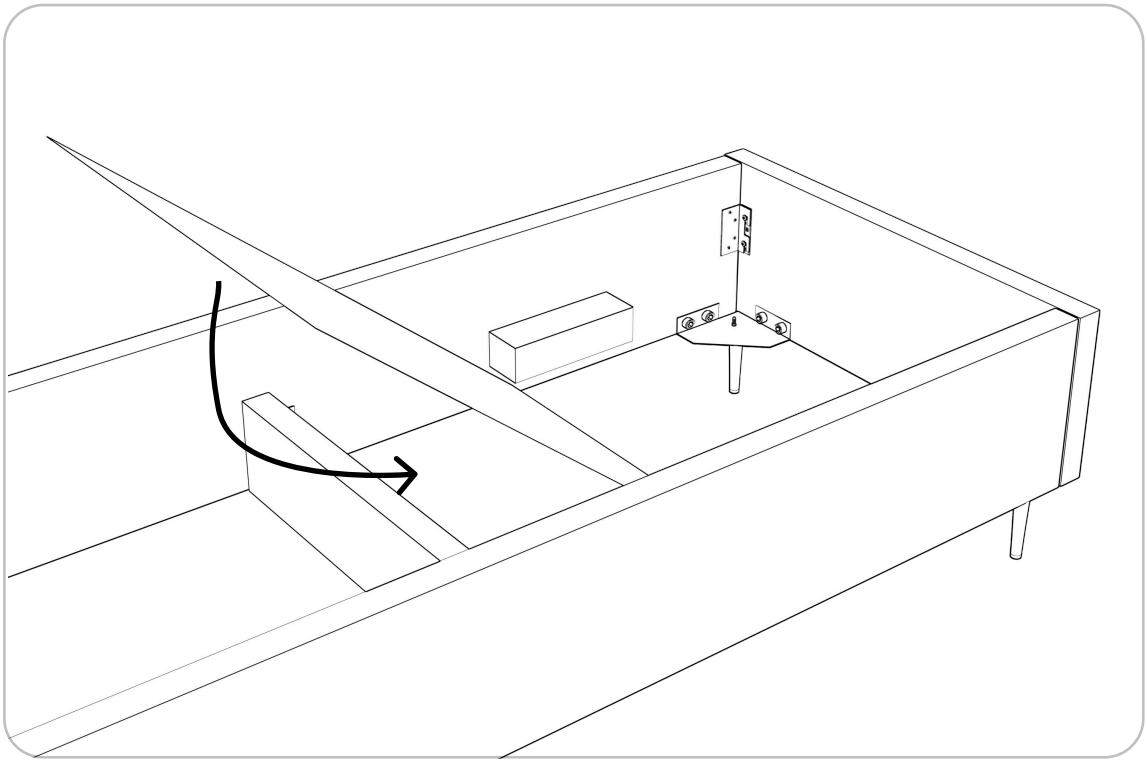

mojepostel.™

Krok 8

Vyrovnejte všechny díly postele a **dotáhněte na doraz všechny šrouby**

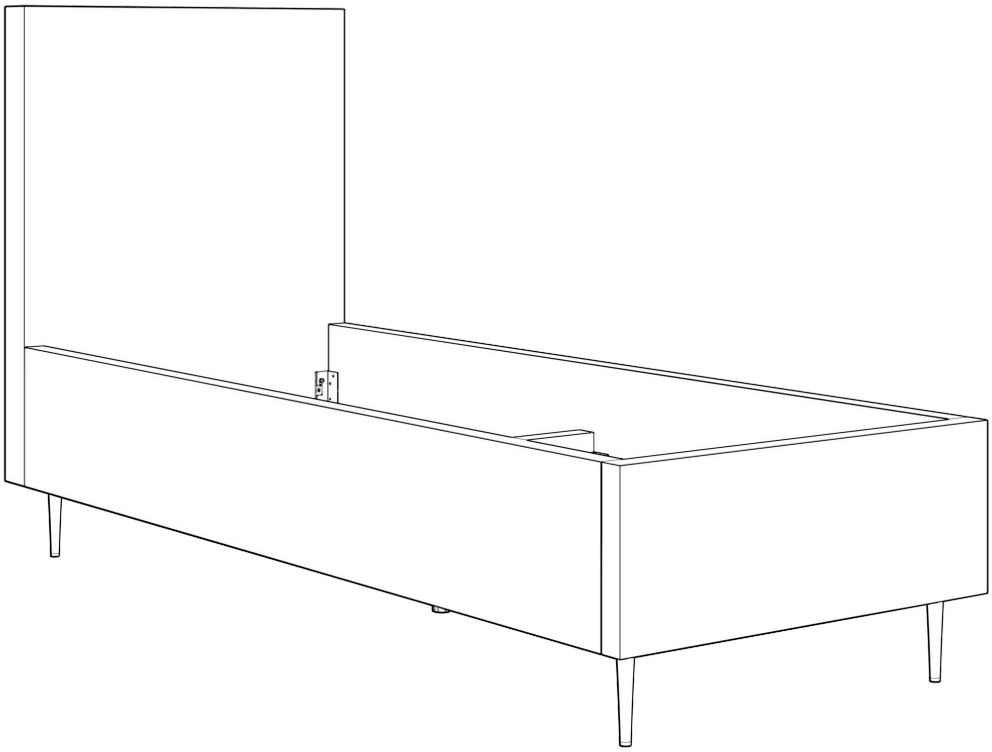

Krok 9

Přišroubujte úhelníky (4) pomocí přiložených vrutů (3) – po 2 sadách ke každému z boků (10 a 11), k nožnímu čelu (12), hlavovému čelu (9) a příčnému nosníku (13), abyste vyztužili dna úložného prostoru (14)

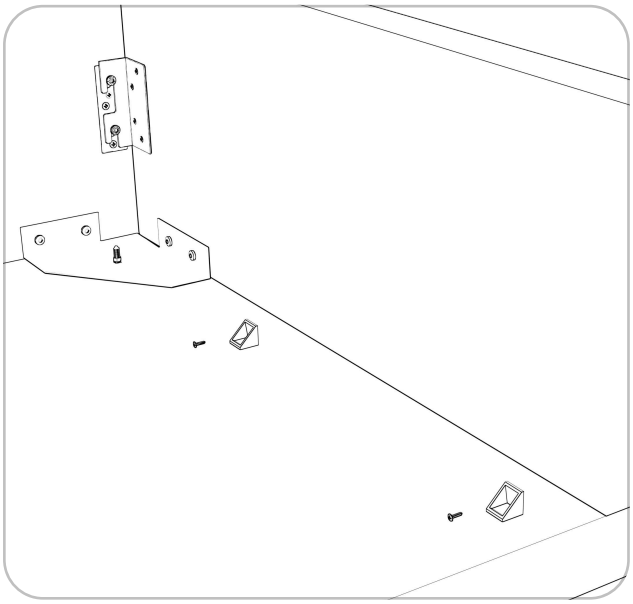

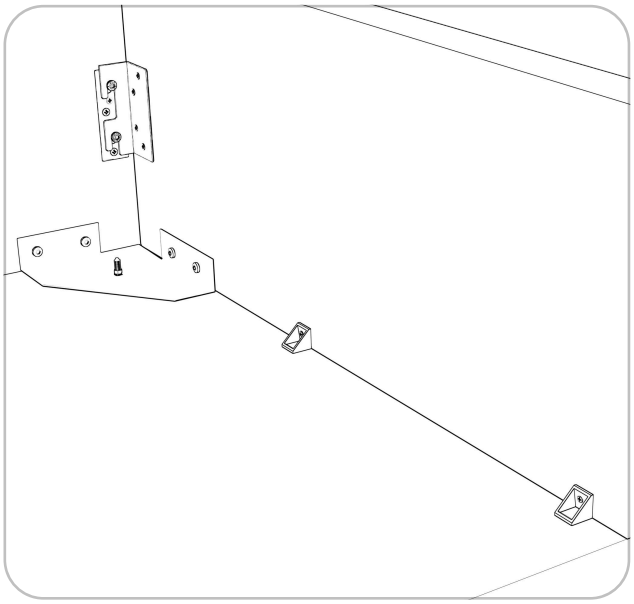

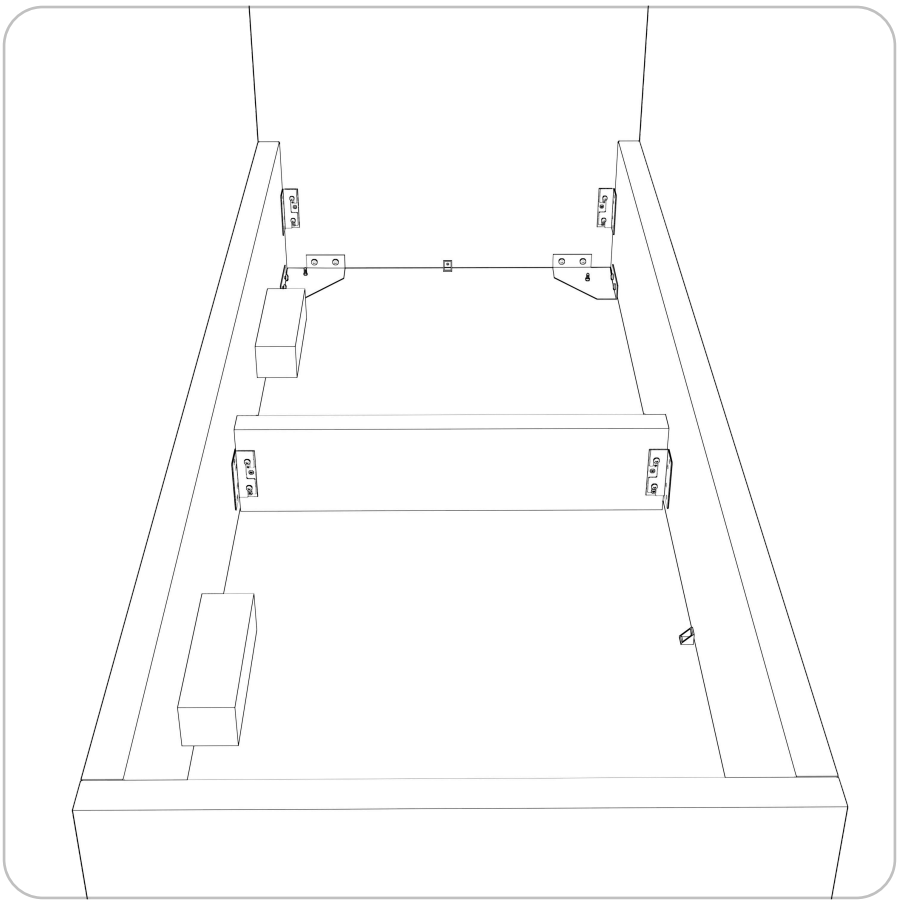

Krok 10

Přišroubujte ramena zvedacího mechanismu roštu (15) k bokům postele (10 a 11) pomocí šesti přiložených šroubů (2). Šrouby dotáhněte na doraz. Použijte imbusový klíč nebo aku šroubovák s odpovídajícím nástavcem.

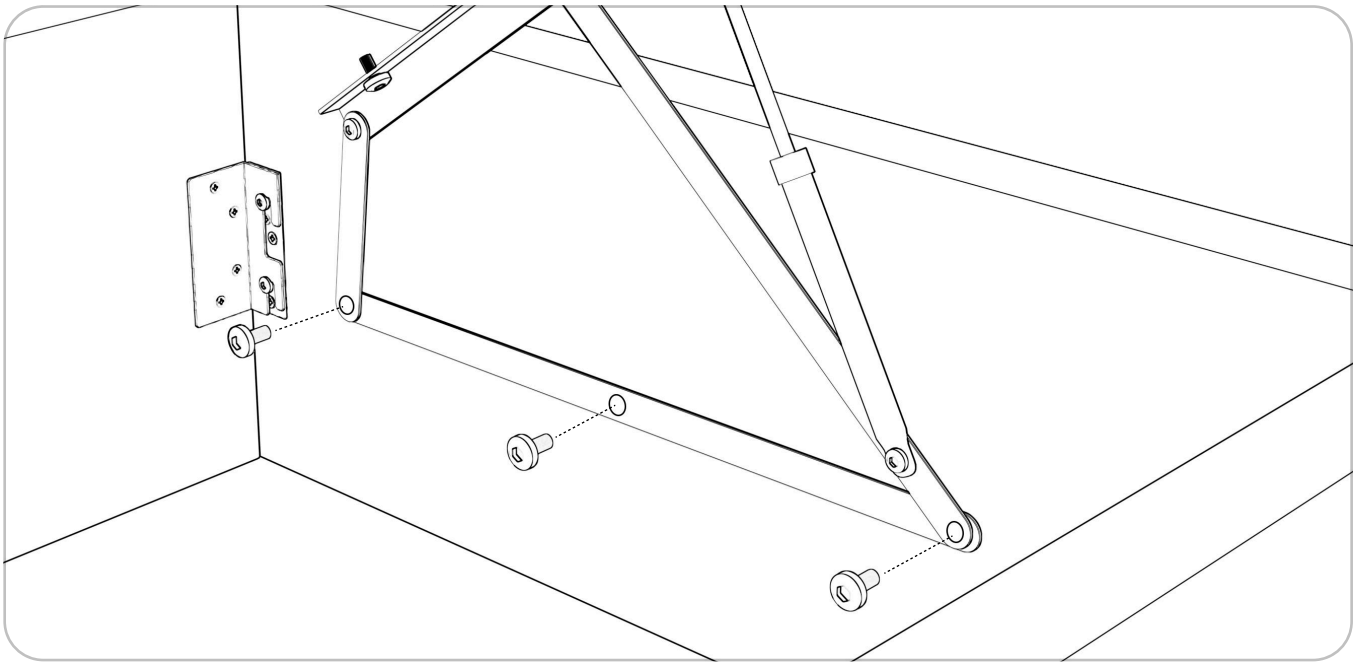

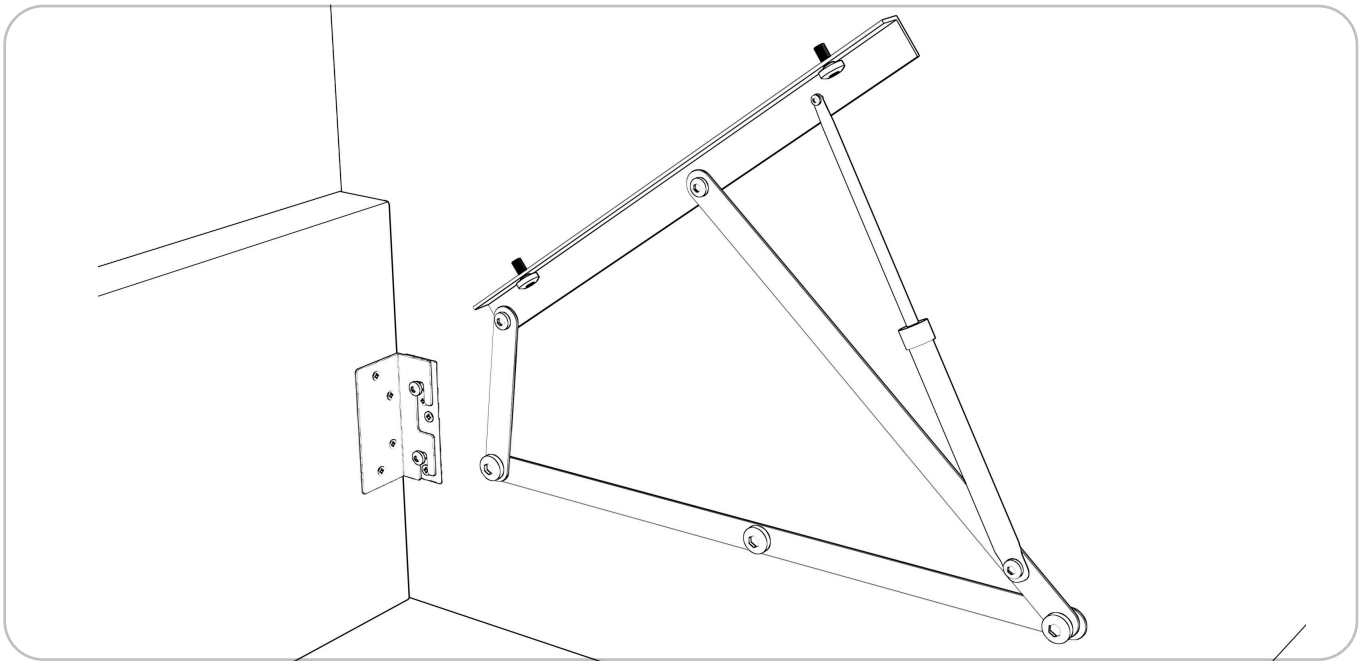

Krok 11

Sestavte rošt (15) podle přiloženého podrobného návodu k sestavení roštu **Upozornění: Návod k sestavení zvoleného modelu najdete v balení spolu s roštem**

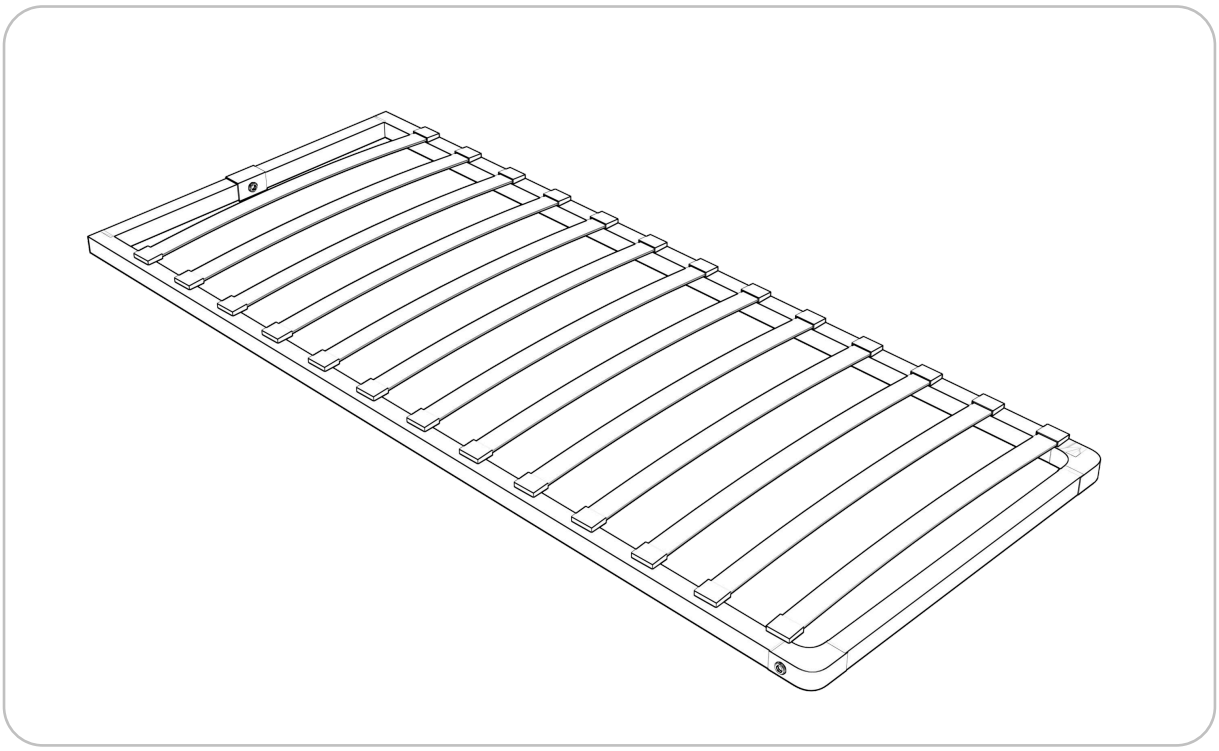

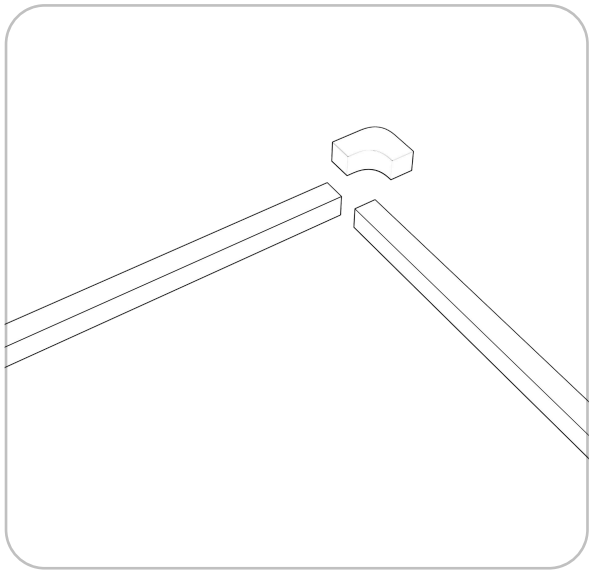

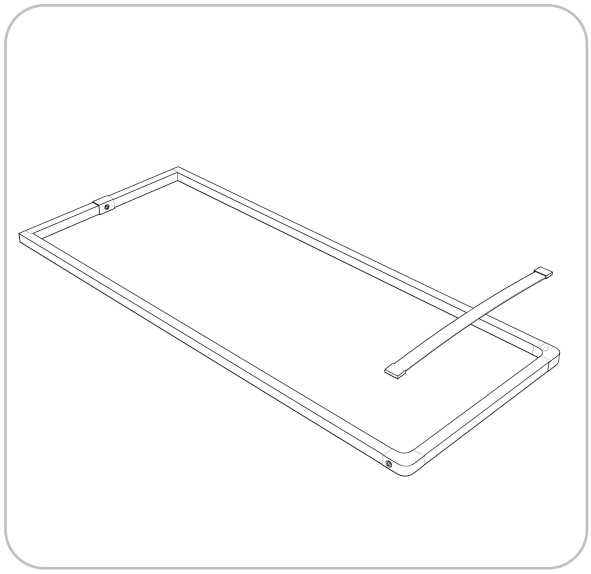

Krok 12

Spojte rošt (15) s rameny roštu pomocí zbývajících čtyř přiložených šroubů (2). Šrouby dotáhněte na doraz.
Použijte imbusový klíč nebo aku šroubovák s odpovídajícím nástavcem.

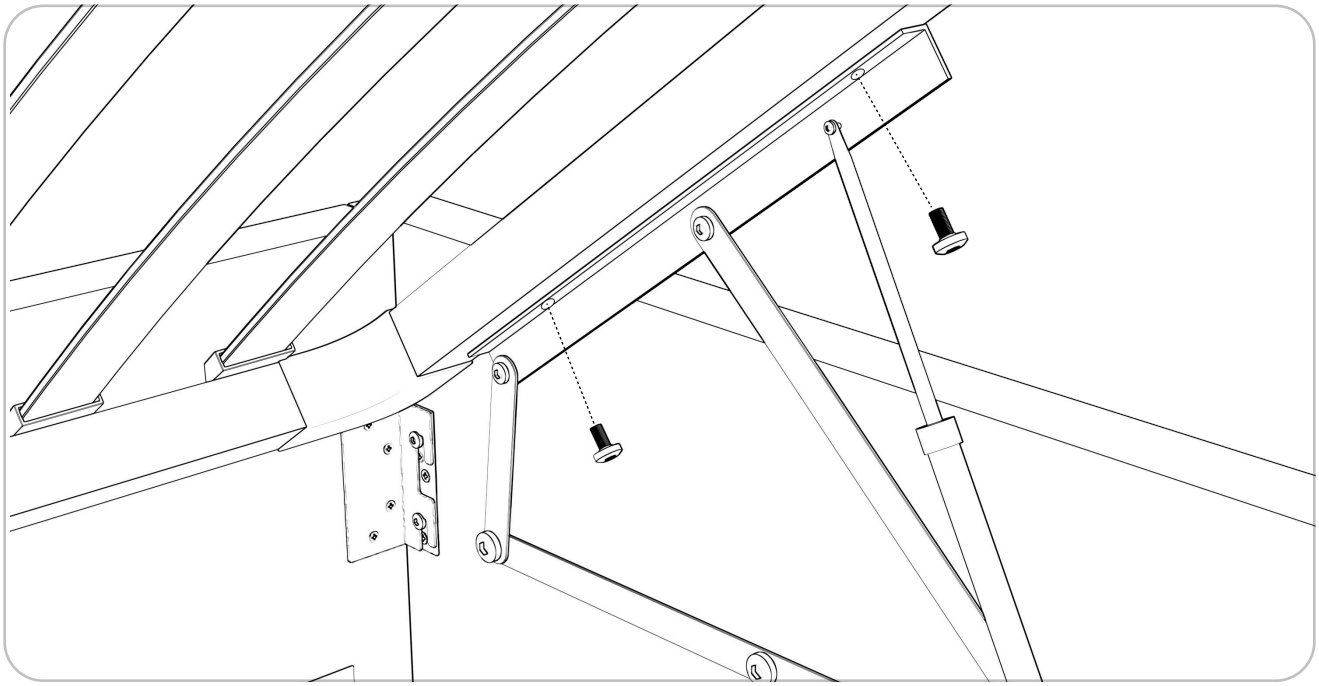

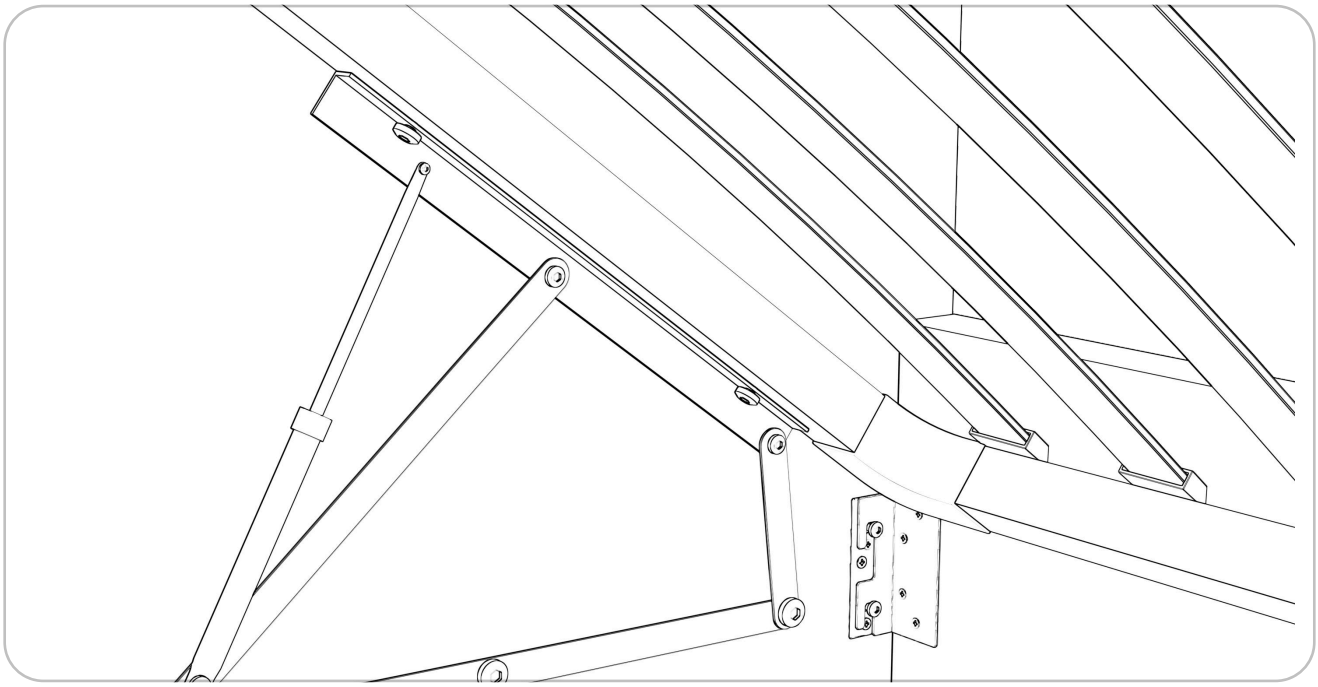

Krok 13

Položte matraci na rošt (15), aby jej zatížila. Poté rošt sklopte energickým tahem směrem dolů.
Upozornění: na začátku používání vyžadují zvedací písty roštu větší sílu. Je to zcela běžné. Po několika pohybech se síla pístů ustálí.

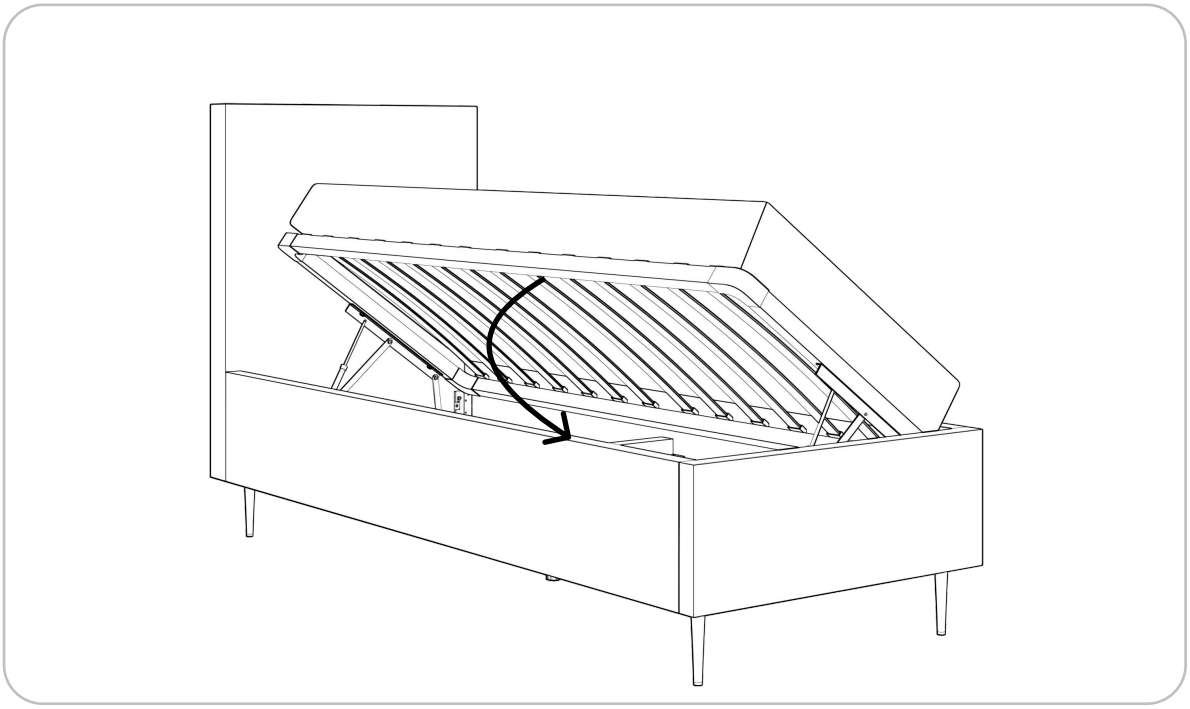

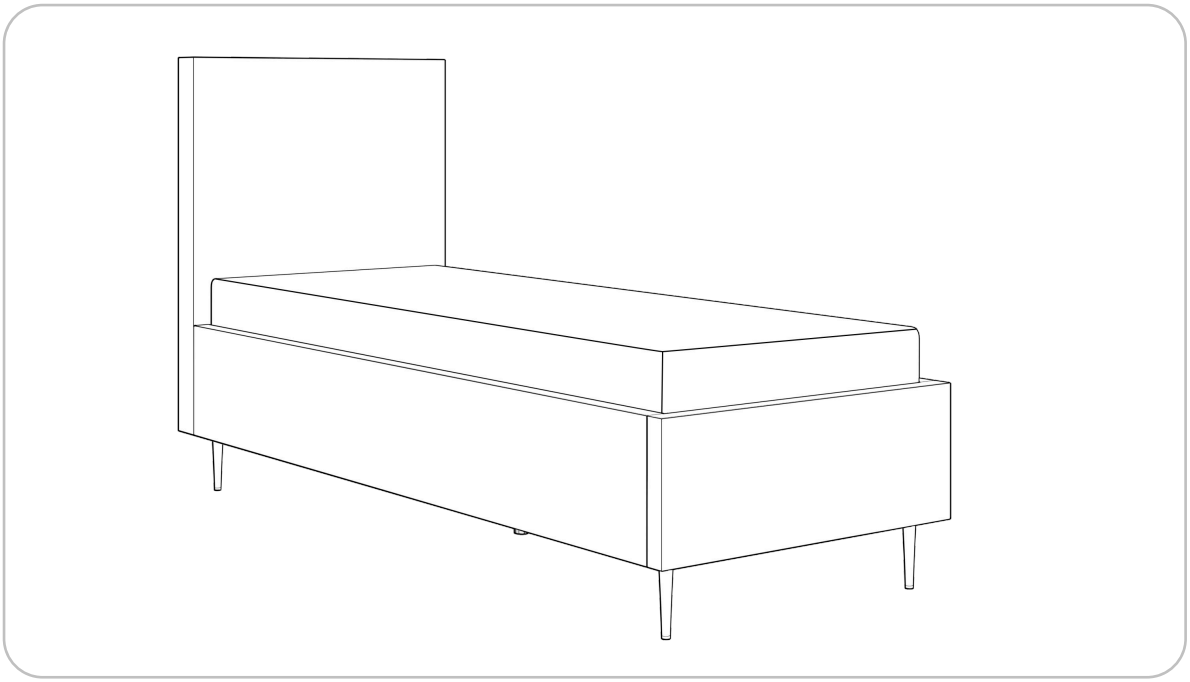

mojepostel.™

Hotovo

Pokud potřebujete pomoc, chcete poradit nebo se během montáže objevily problémy – kontaktujte našeho specialistu.

+420 790 285955

kontakt@mojepostel.cz