mojepostel.™

Návod k montáži

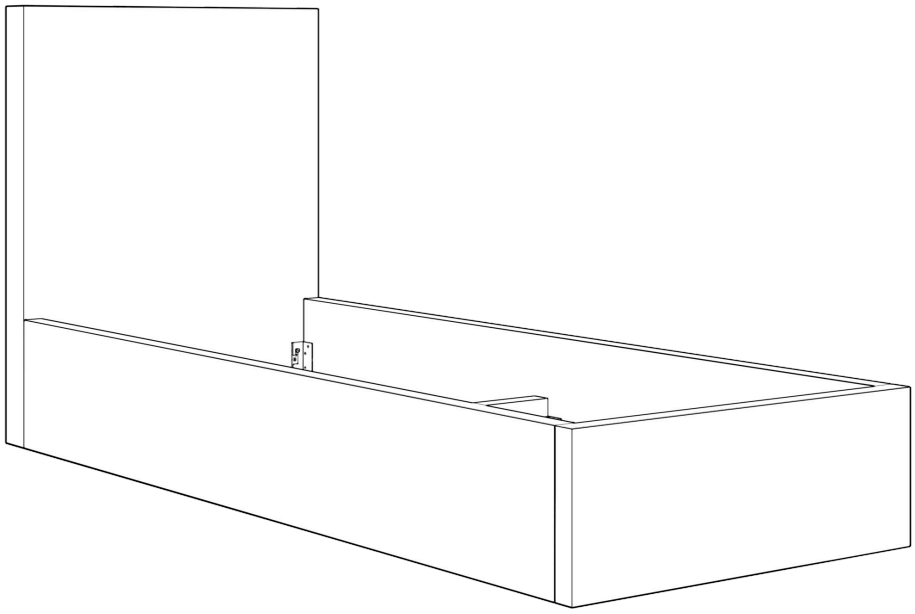

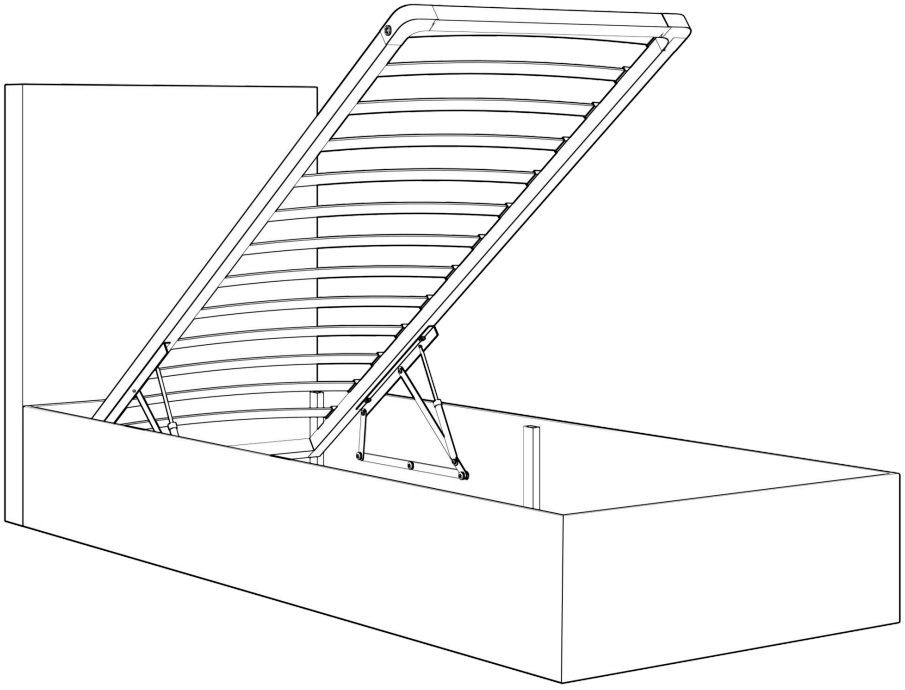

Produkt

Postel Livv One s úložným prostorem

mojepostel.™

Seznam dílů

Č.	Název	Množství
1	Šroub pro uchycení roštu	10
2	Hlavové čelo	1
3	Bedna	1
4	Rošt	1

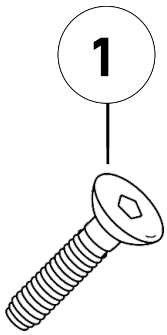

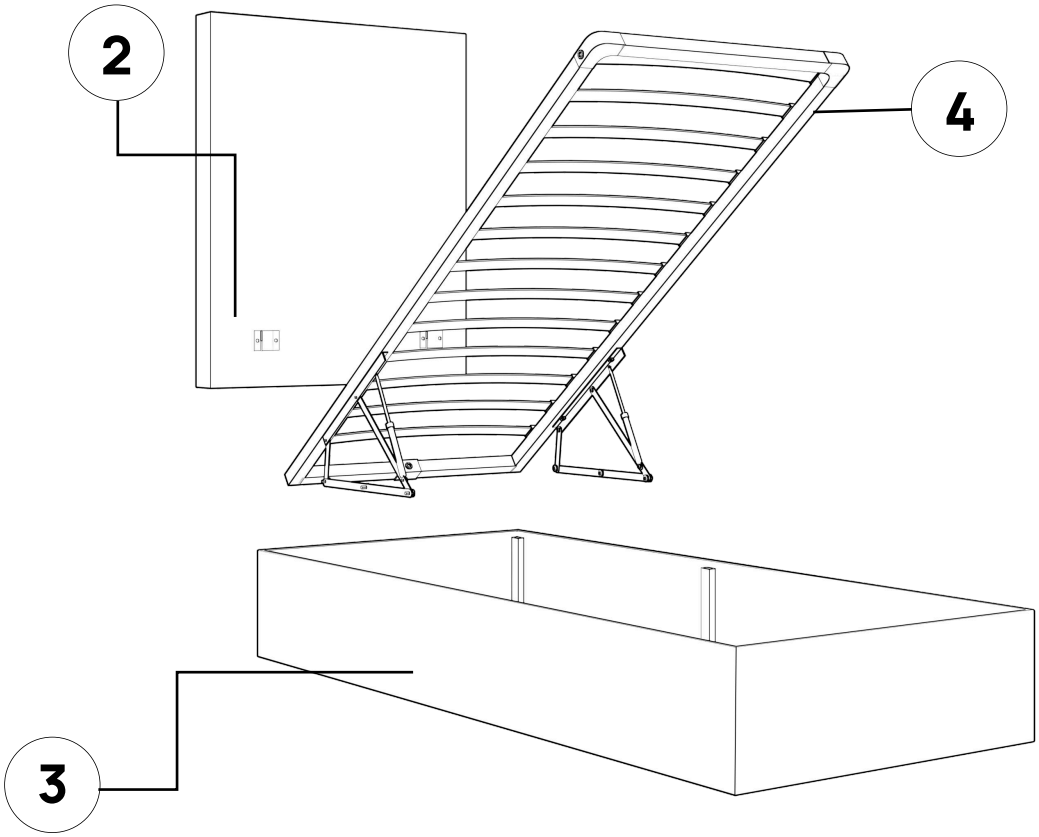

Krok 1

Otevřete bednu (3), zvedněte hlavové čelo (2) z obou stran nahoru a spojte jej s bednou (3) pomocí úchytů.

Upozornění: úchyty spojujte rovnoměrně z obou stran postele.

Po namontování čela (2) bednu (3) zavřete.

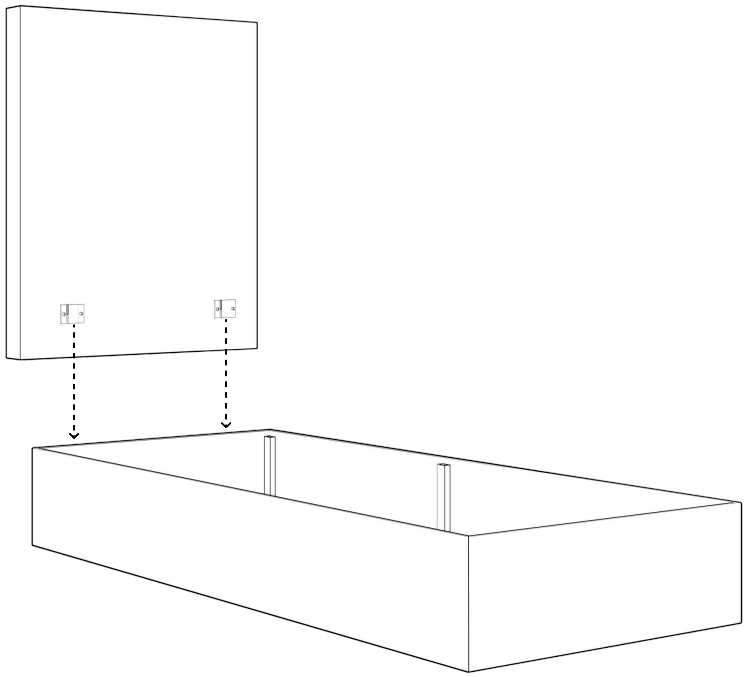

Krok 2

Přišroubujte ramena zvedacího mechanismu roštu (4) k delším bokům postele pomocí šesti přiložených šroubů (1). Šrouby dotáhněte na doraz. Použijte imbusový klíč nebo aku šroubovák s odpovídajícím nástavcem.

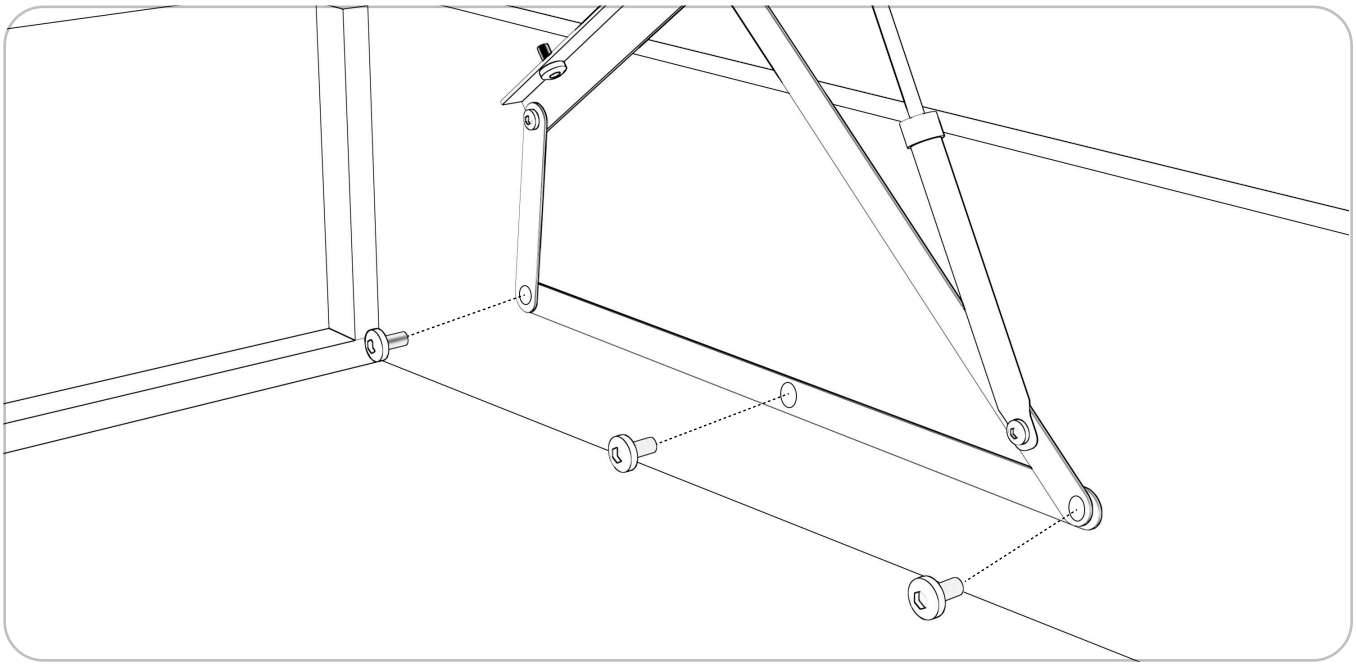

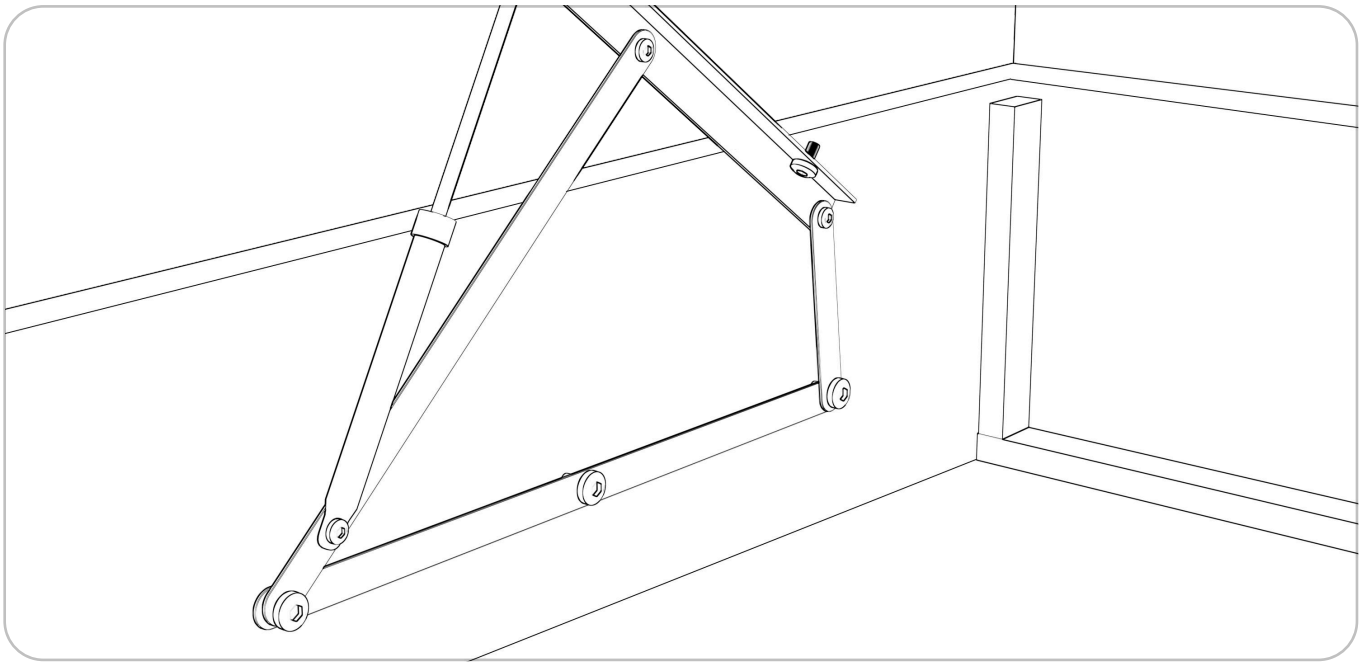

mojepostel.™

Krok 3

Sestavte rošt (4) podle přiloženého podrobného návodu k sestavení roštu **Upozornění: Návod k sestavení zvoleného modelu najdete v balení spolu s roštem**

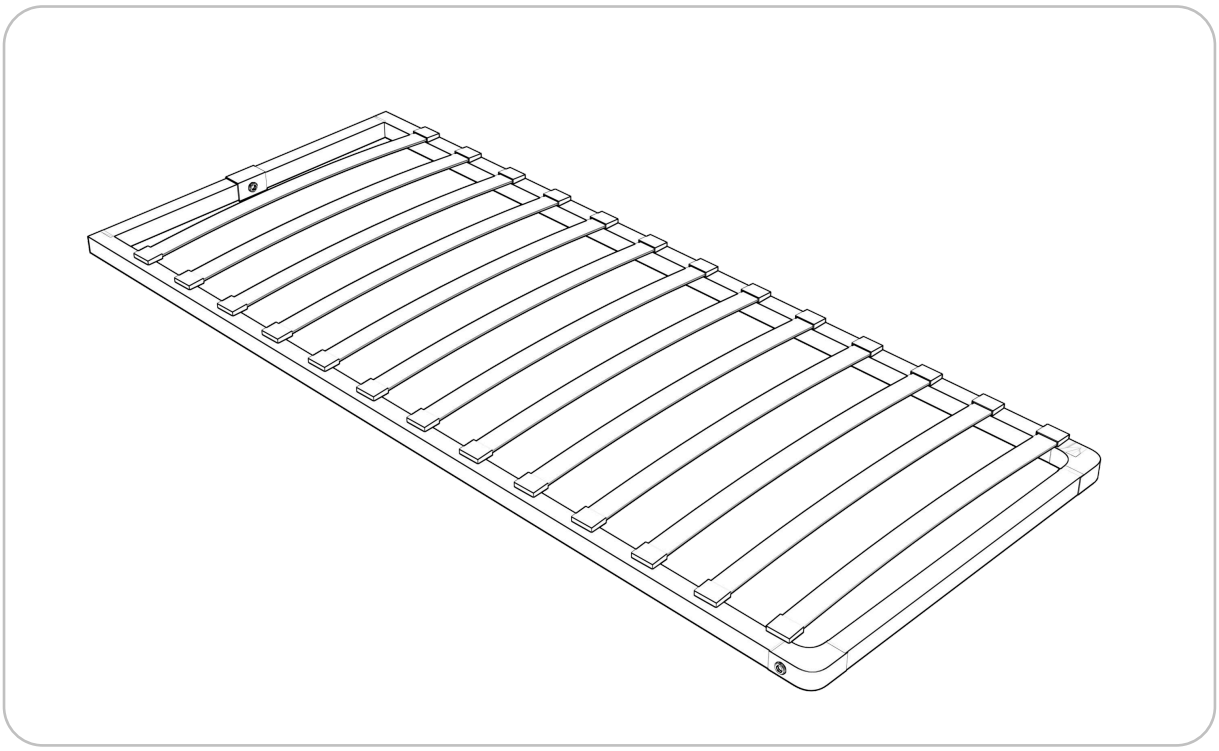

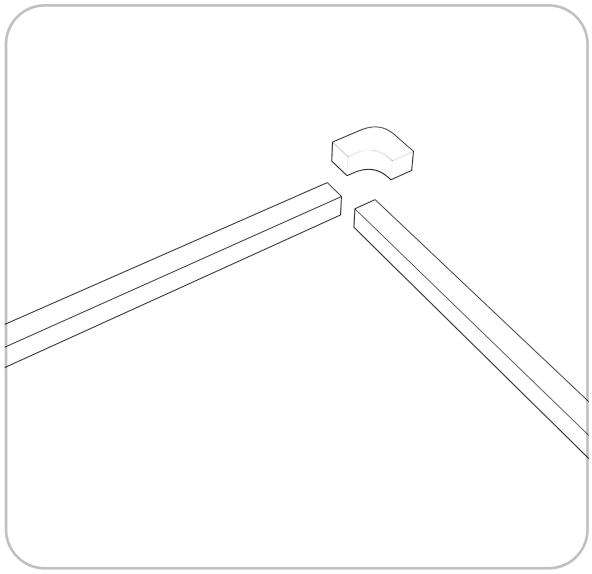

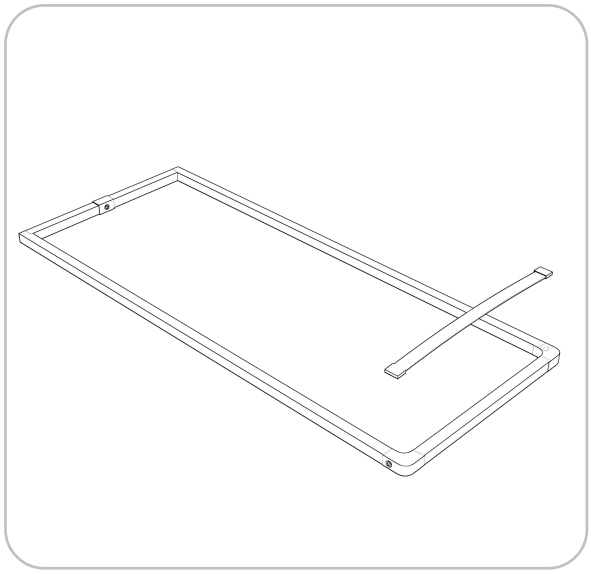

Krok 4

Spojte rošt (4) s rameny roštu pomocí zbývajících čtyř přiložených šroubů (1). Šrouby dotáhněte na doraz.
Použijte imbusový klíč nebo aku šroubovák s odpovídajícím nástavcem.

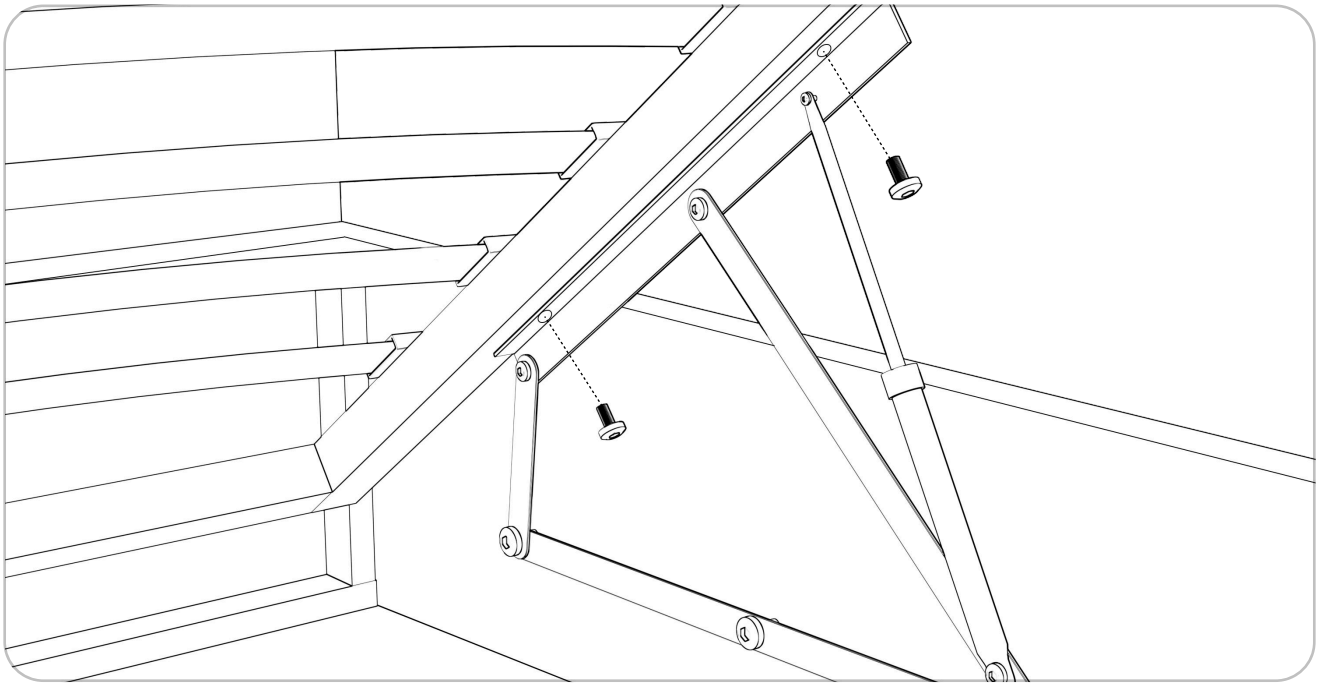

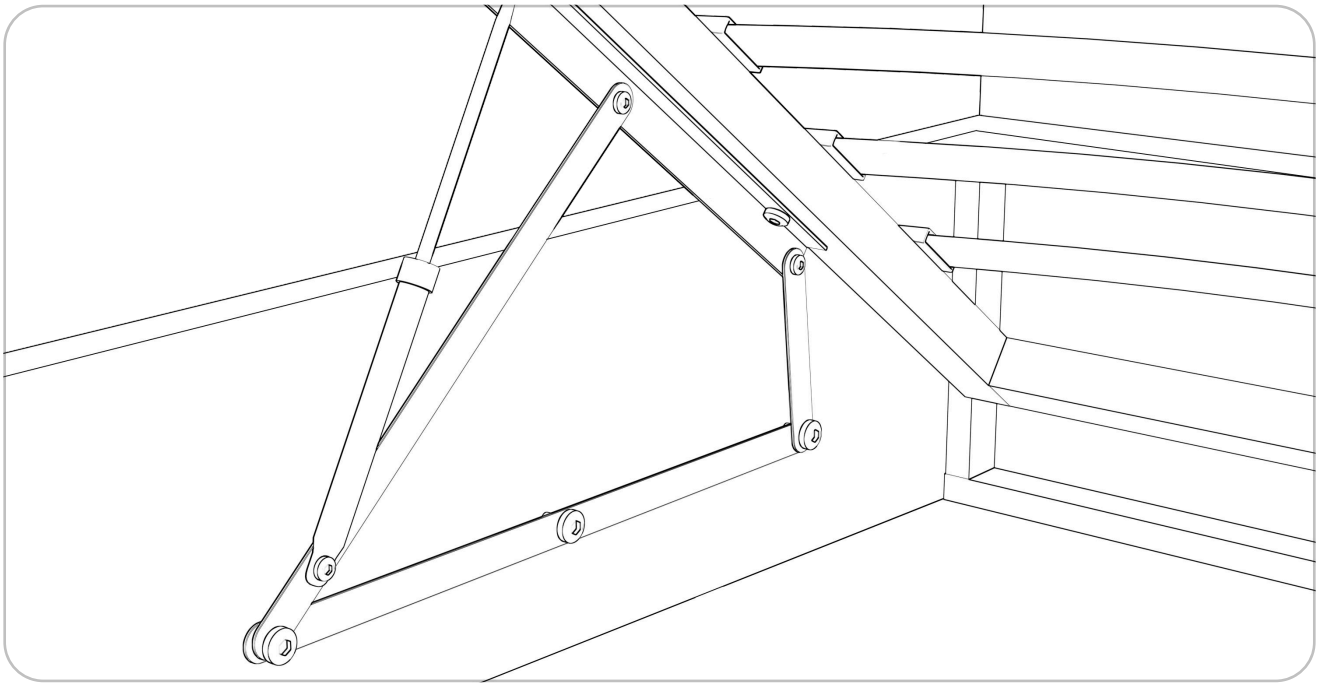

Krok 5

Položte matraci na rošt (4), aby jej zatížila. Poté rošt sklopte energickým tahem směrem dolů.
Upozornění: na začátku používání vyžadují zvedací písty roštu větší sílu. Je to zcela běžné. Po několika pohybech se síla pístů ustálí.

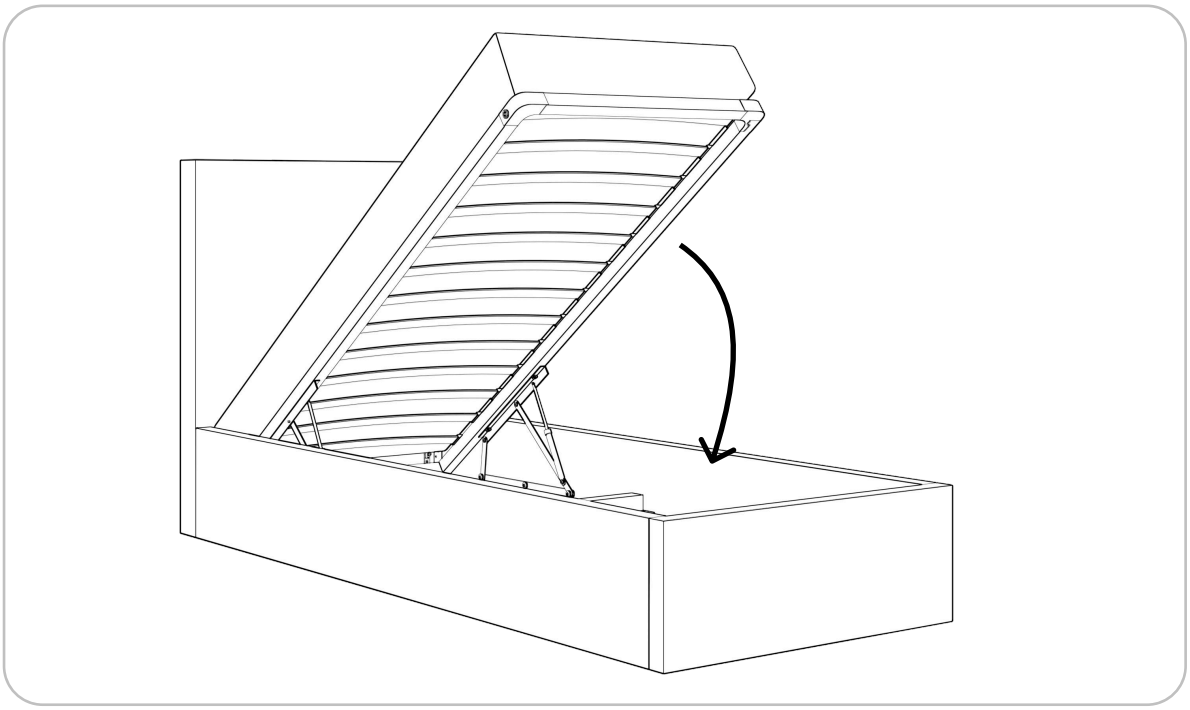

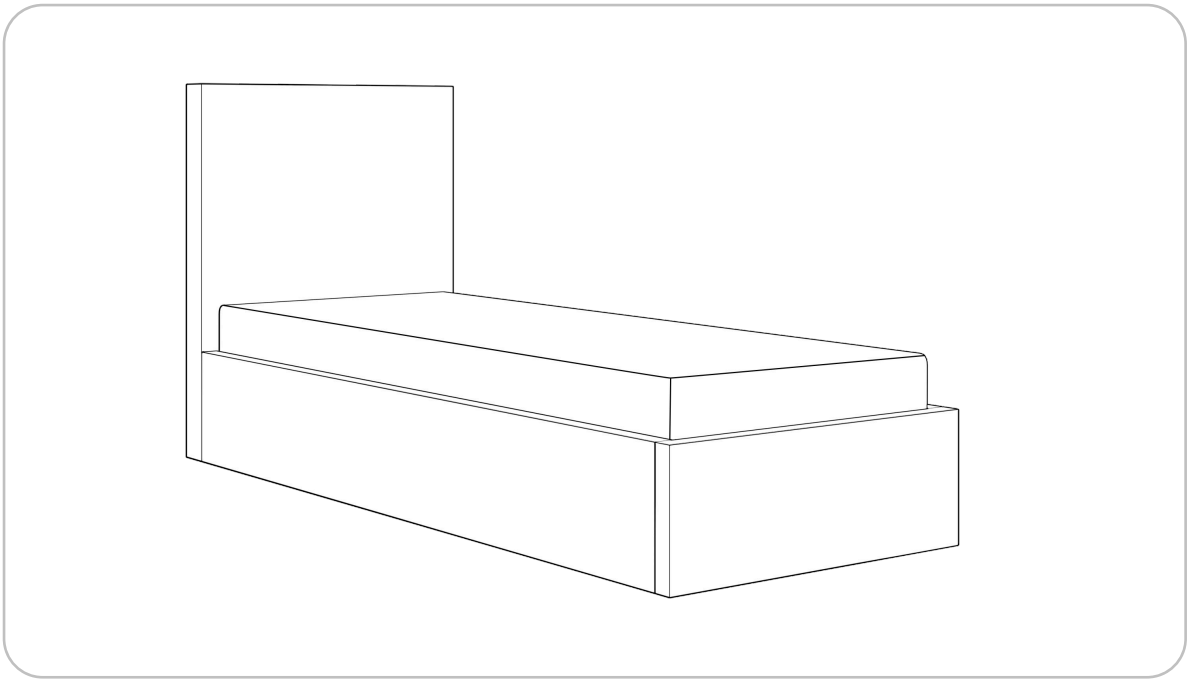

mojepostel.™

Hotovo

Pokud potřebujete pomoc, chcete poradit nebo se během montáže objevily problémy – kontaktujte našeho specialistu.

+420 790 285955

kontakt@mojepostel.cz