mojepostel.™

# Návod k montáži

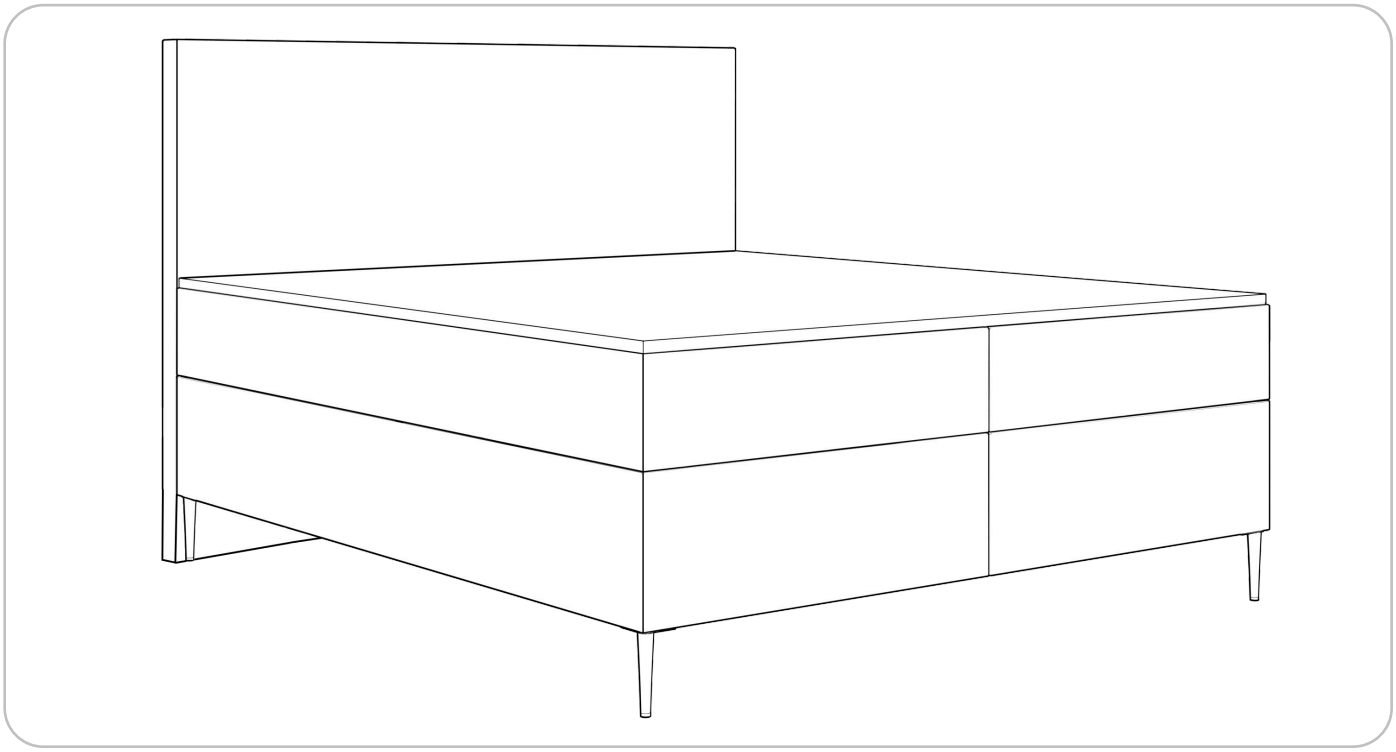

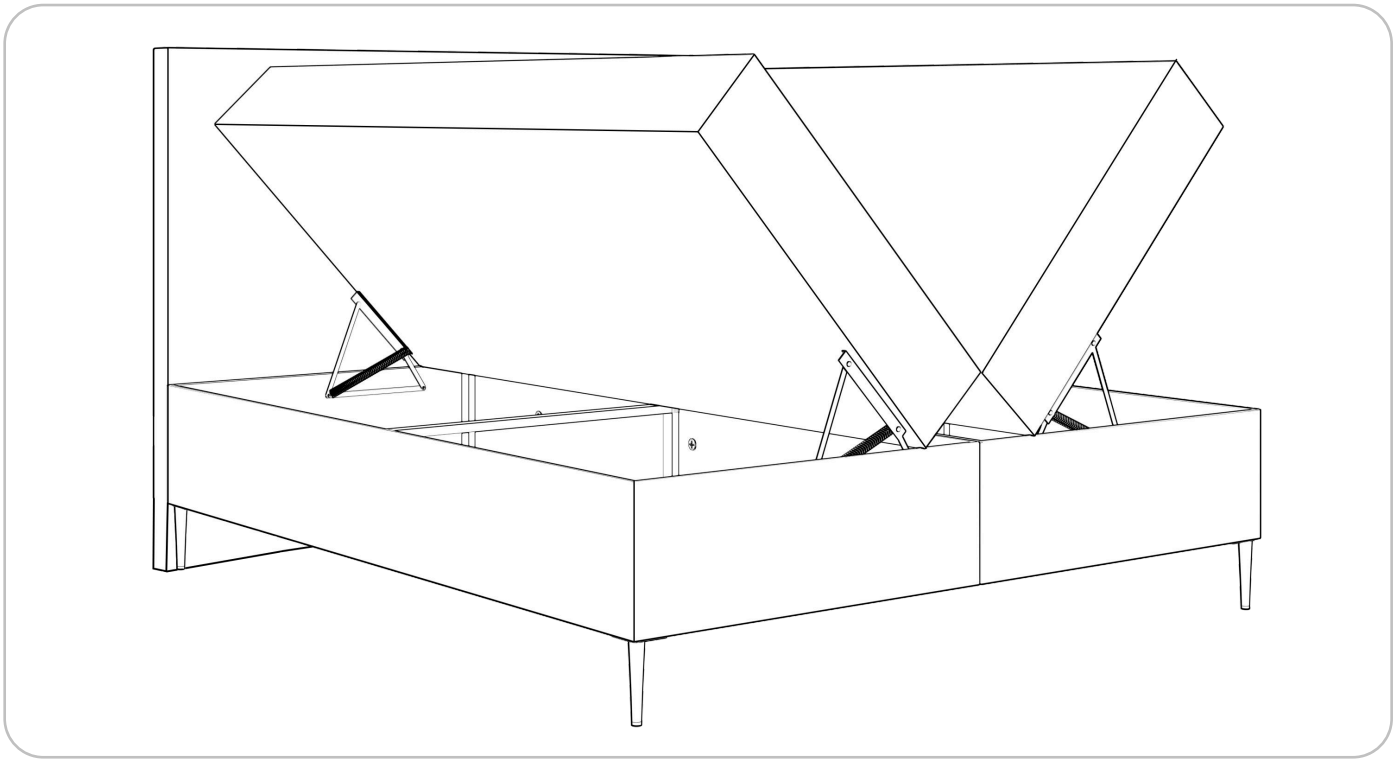

**Produkt**

## Kontinentální postel Lea

mojepostel.™

# Seznam dílů

| Č. | Název | Množství |
|---|---|---|
| 1 | Šroub | 3 |
| 2 | Pouzdro | 3 |
| 3 | Šroub pro uchycení nohou | 8 |
| 4 | Noha | 4 |
| 5 | Nastavitelná podpěra | 2 |
| 6 | Hlavové čelo | 1 |
| 7 | Levá bedna | 1 |
| 8 | Pravá bedna | 1 |

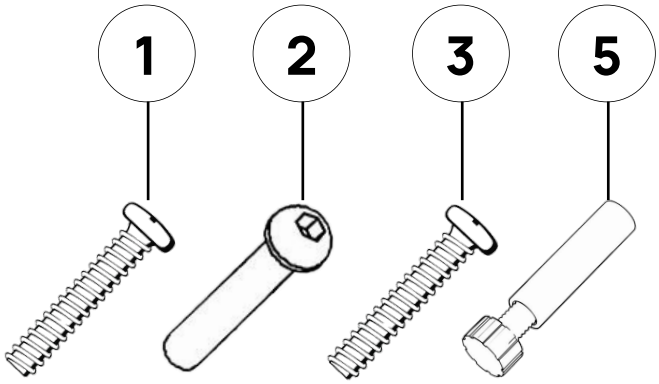


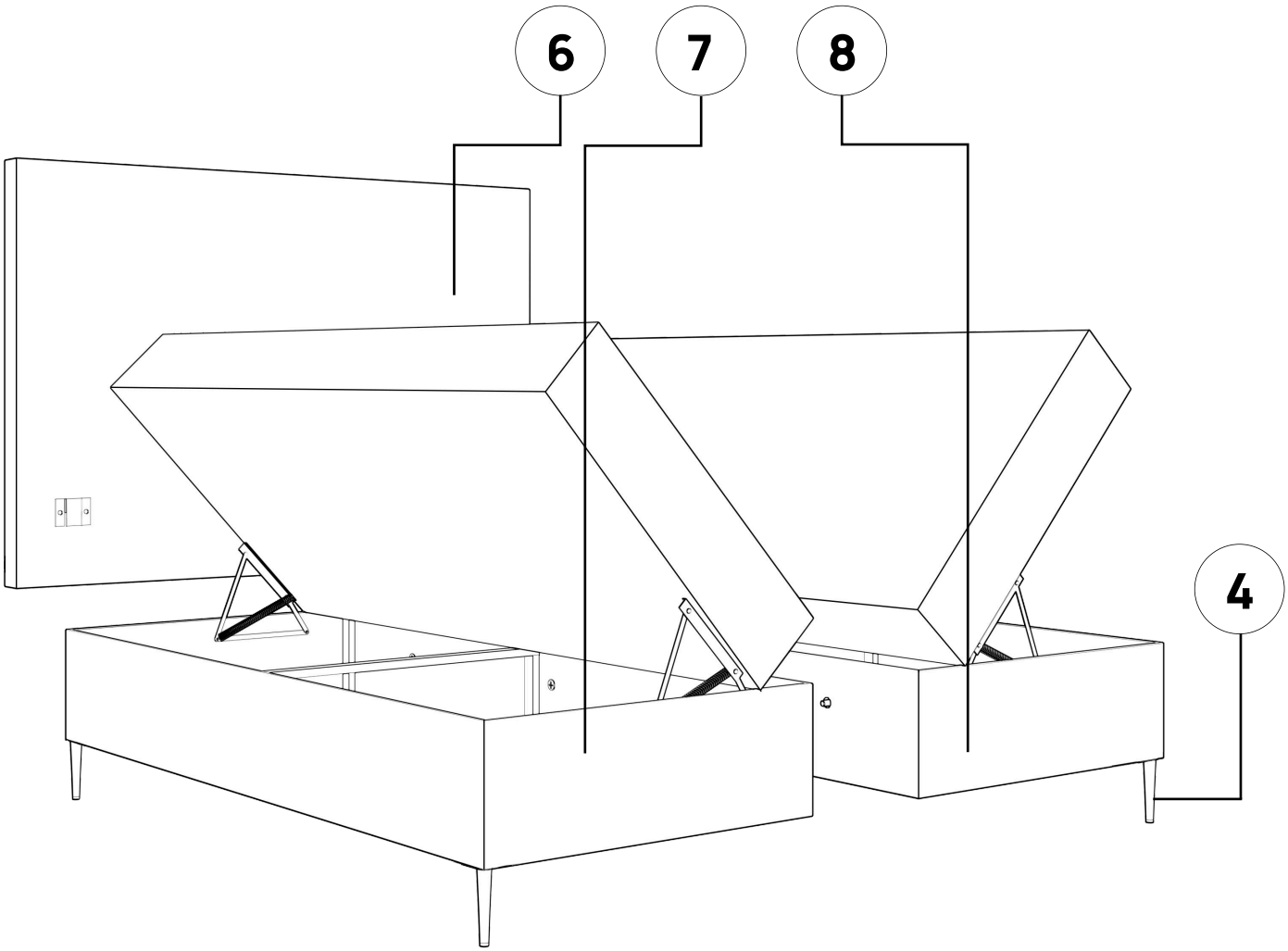

mojepostel.™

## Krok 1

Otočte levou bednu (7) na levý bok, poté připevněte dvě nohy (4) a nastavitelnou podpěru (5) na vyznačená místa.

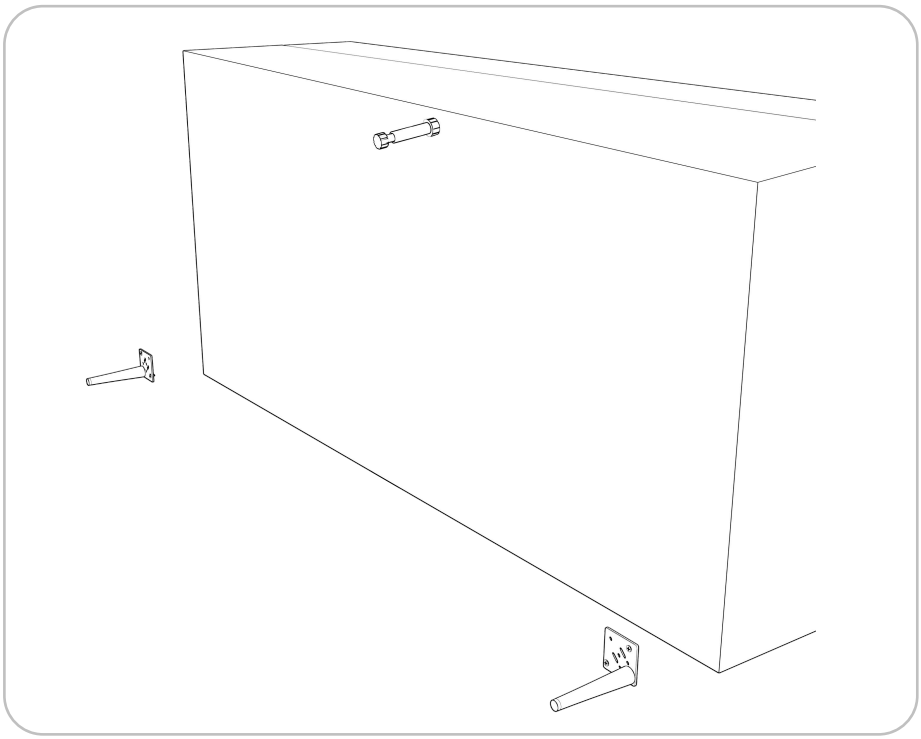

Připevněte dvě nohy (4) do montážních otvorů pomocí přiložených šroubů (3)

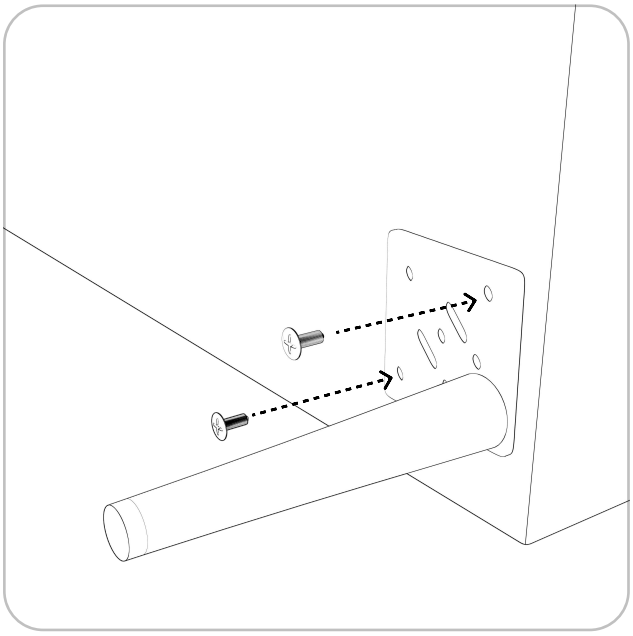

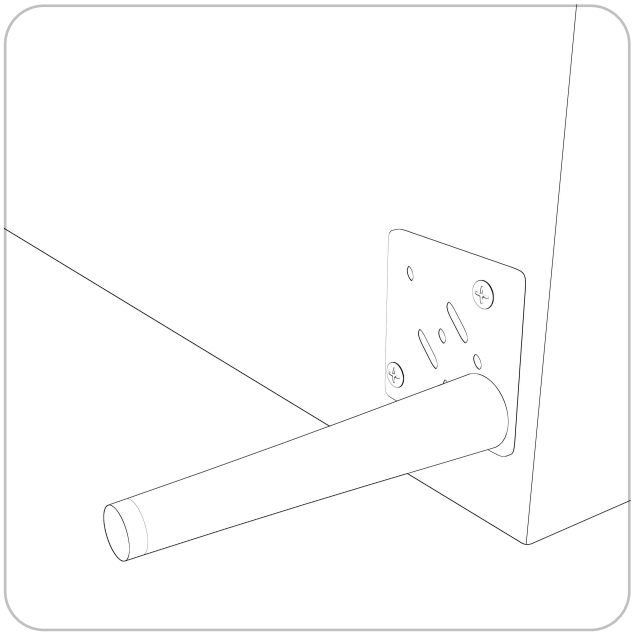

## Krok 2

Vložte nastavitelnou podpěru (5) do objímky umístěné na protilehlé straně od nohou, poté v její spodní části upravte její výšku otáčením doprava nebo doleva tak, aby odpovídala výšce nohy.

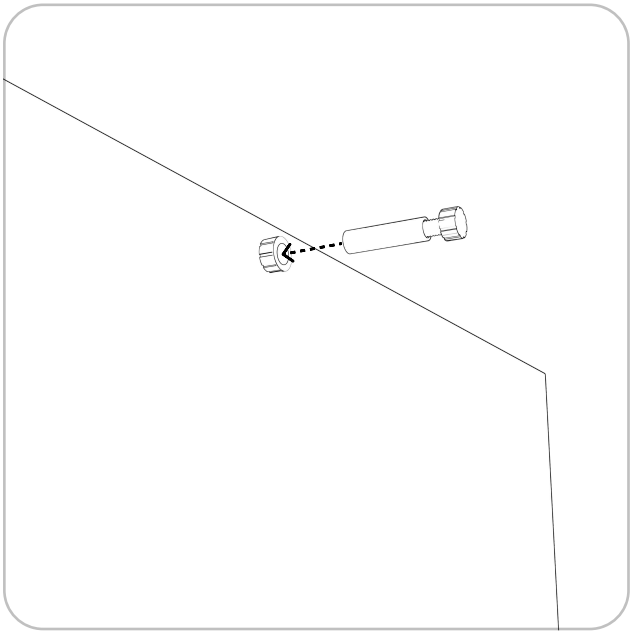

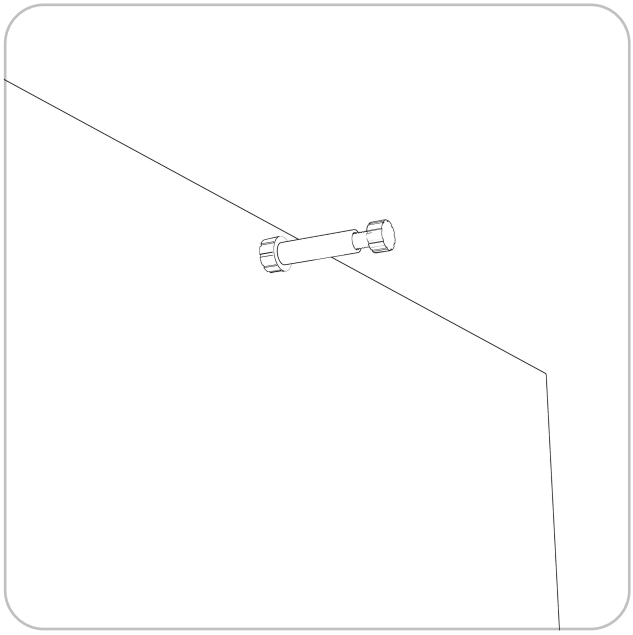

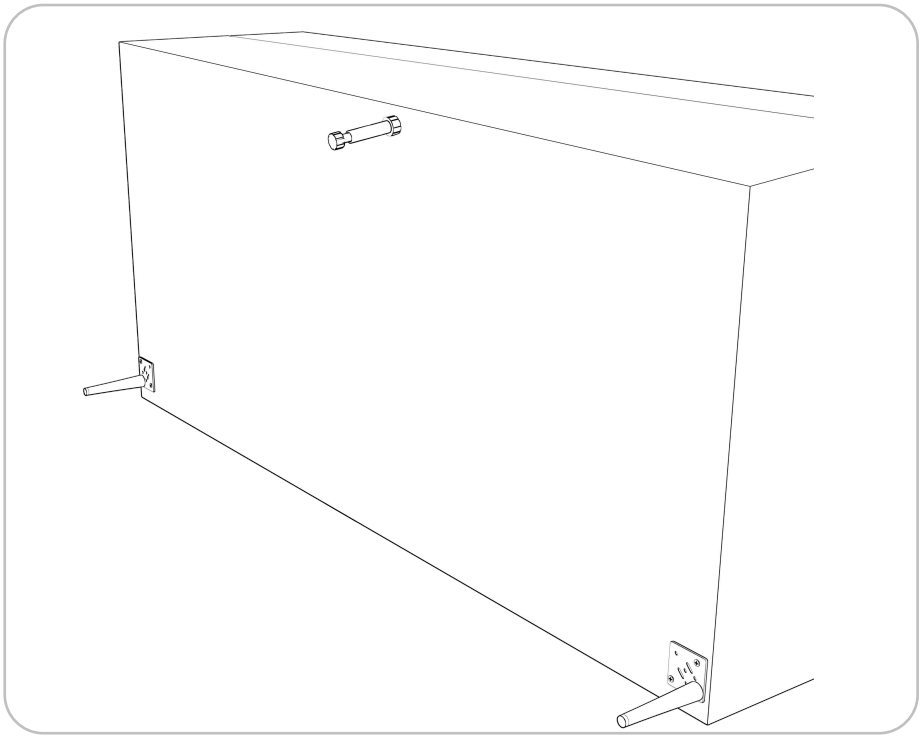

**Zopakujte krok 1 a 2 pro pravou bednu**

# Krok 3

Spojte obě bedny k sobě, úložné prostory nechte otevřené, poté je propojte skrz otvory pomocí přiložených šroubů (1) a pouzder (2). Použijte křížový šroubovák nebo aku šroubovák

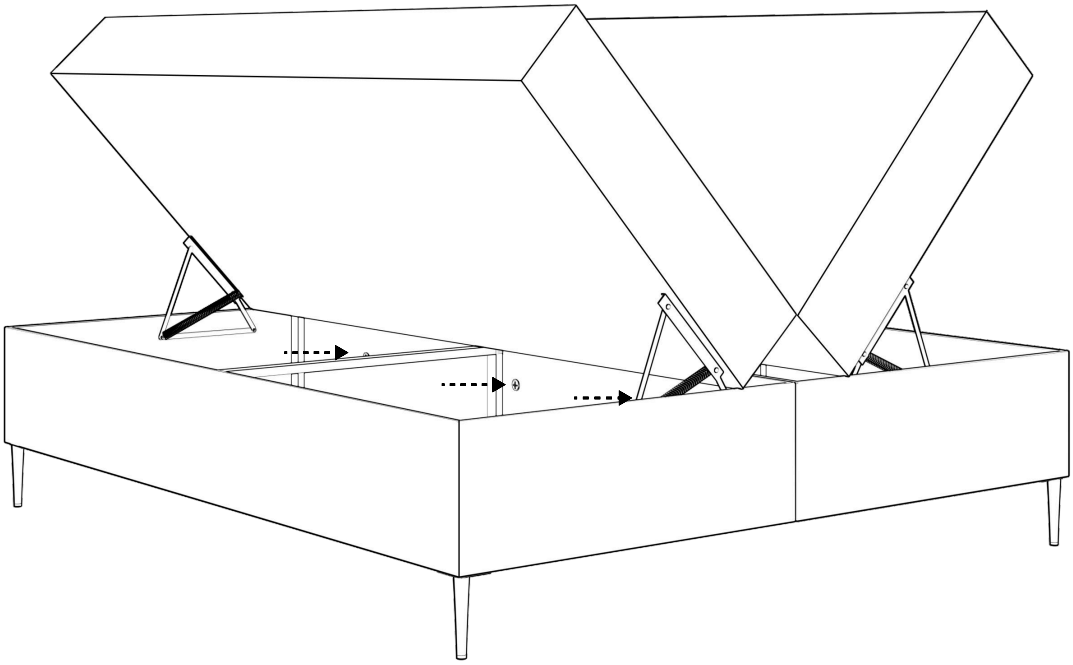

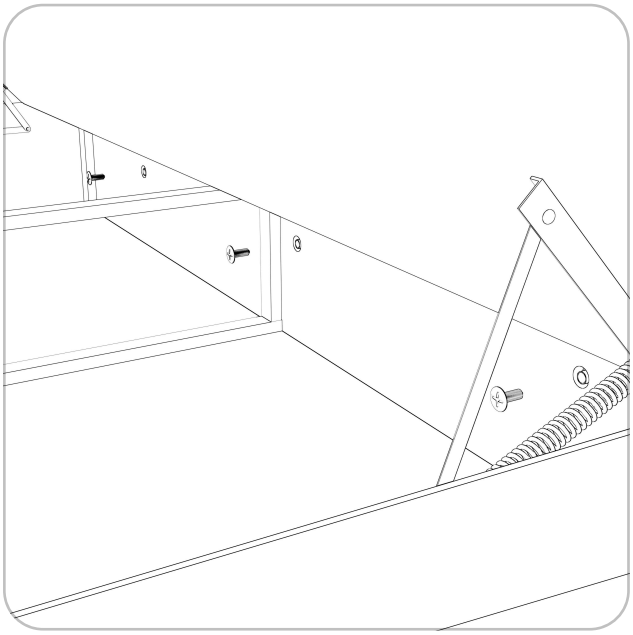

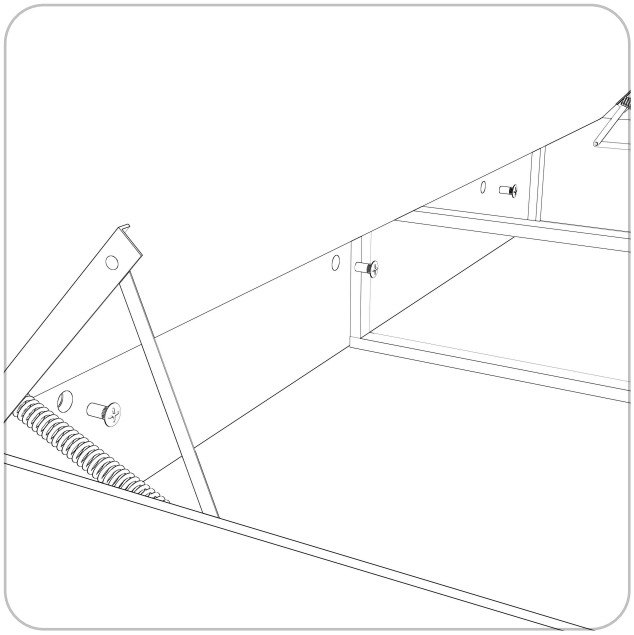

# Krok 4

Bedny nechte otevřené, zvedněte hlavové čelo z obou stran nahoru a spojte jej s bednami pomocí úchytů.

Upozornění: úchyty spojujte rovnoměrně z obou stran postele.

Po namontování čela obě bedny zavřete.

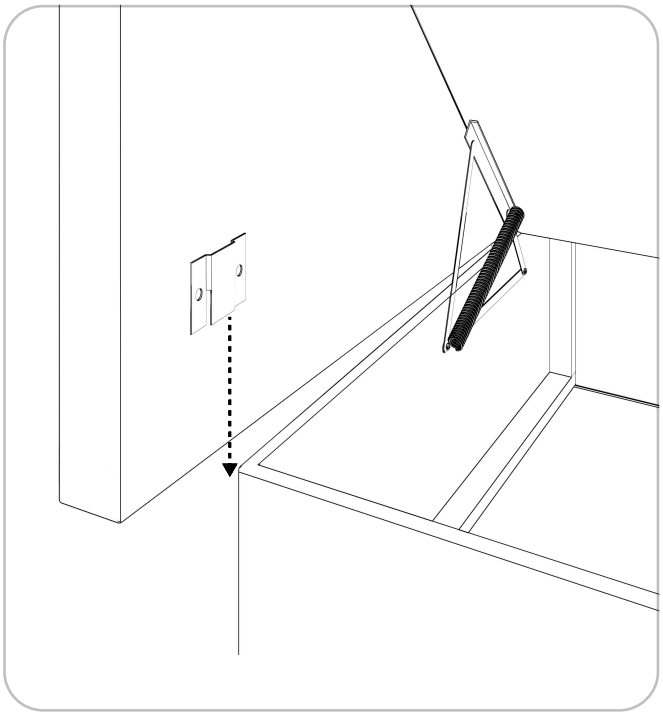

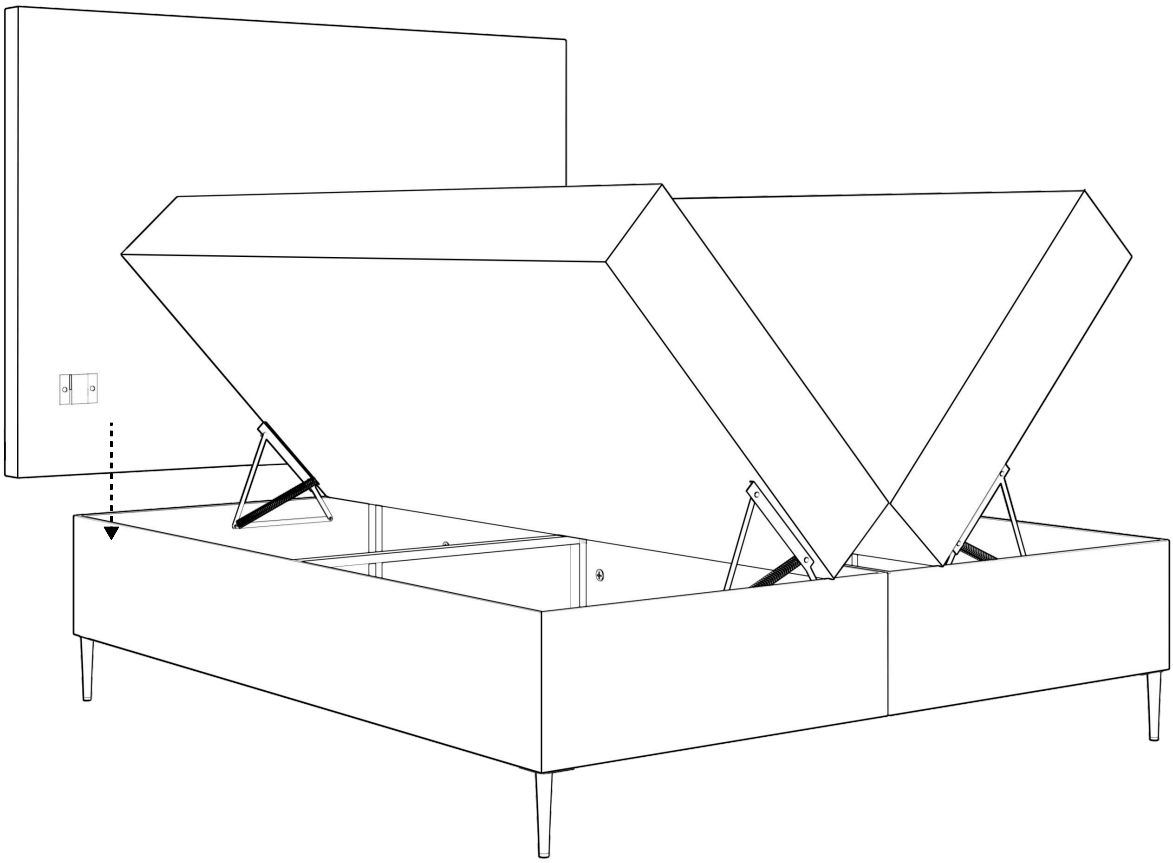

mojepostel.™

## Krok 5 ( volitelný )

Položte topper na plochu pro spaní. Postel je připravena k použití.

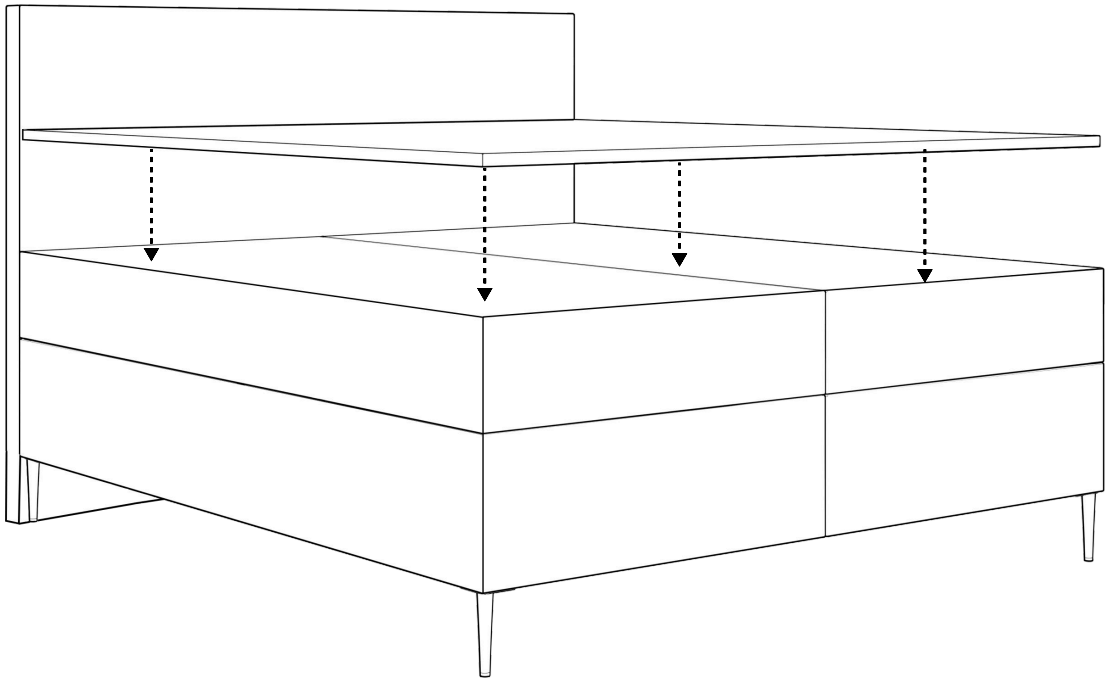

Hotovo

Pokud potřebujete pomoc, chcete poradit nebo se během montáže objevily problémy – kontaktujte našeho specialistu.

+420 790 285955

kontakt@mojepostel.cz