mojepostel.™

Návod k montáži

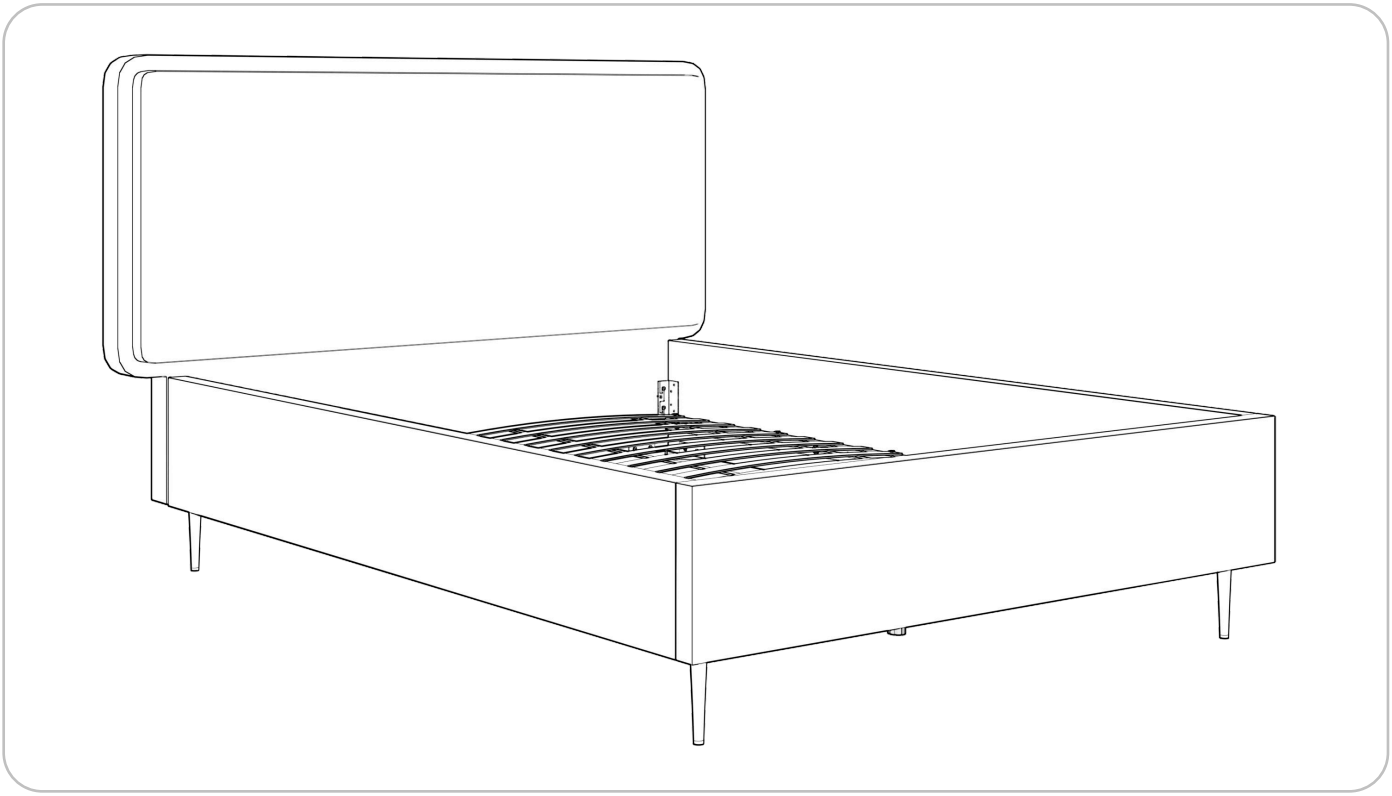

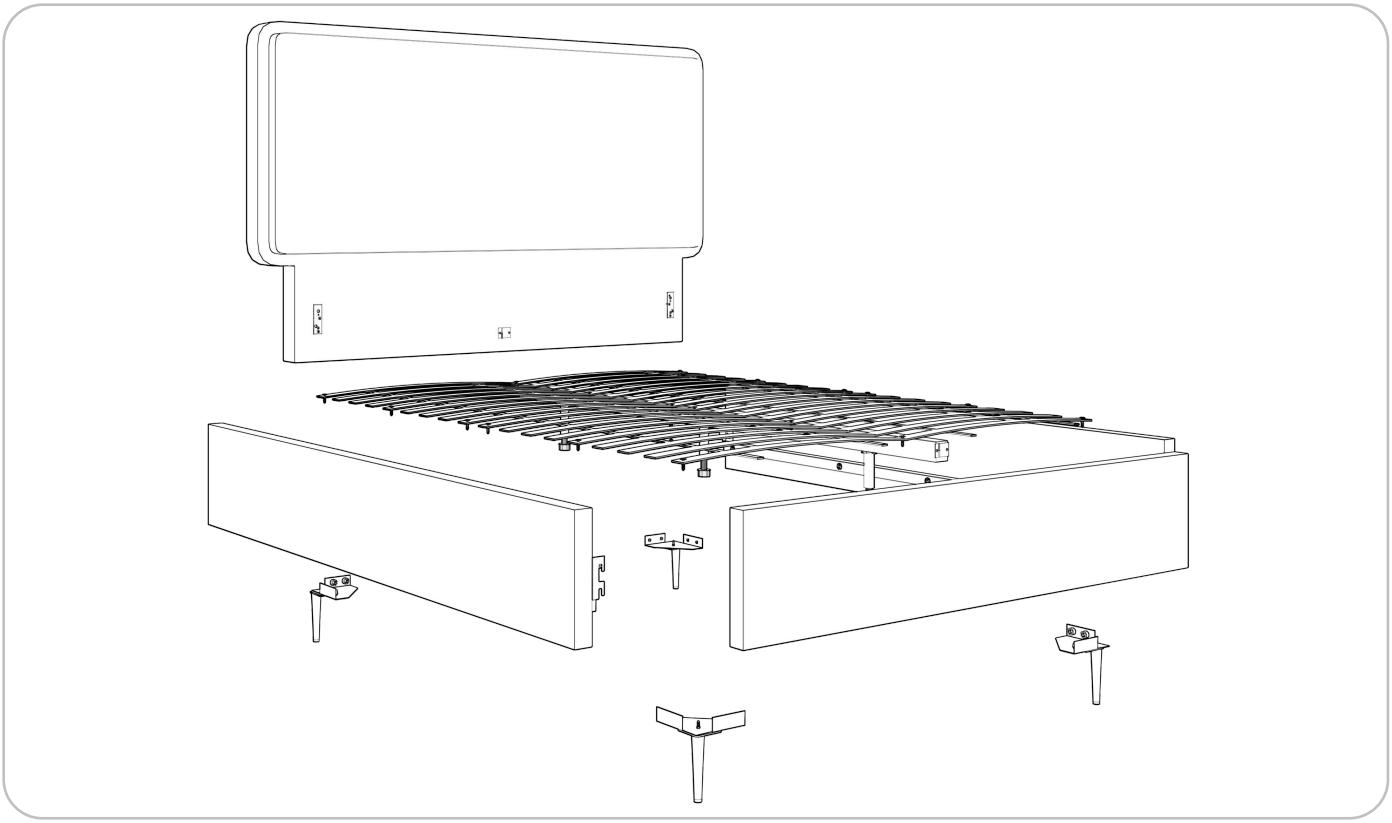

Produkt

Postel Fabiano bez úložného prostoru

mojepostel.™

Seznam dílů

Č.	Název	Množství
1	Šroub pro spojení rámu	8
2	Vrut pro uchycení roštu	12
3	Nastavitelná podpěra	2
4	Šroub pro rohový díl nohou	16
5	Šroub s maticí pro nohy	16
6	Rohový díl pro nohy	4
7	Hlavové čelo	1
8	Levý bok	1
9	Pravý bok	1
10	Nožní čelo	1
11	Podélný nosník	1
12	Rošt	1
13	Noha	4

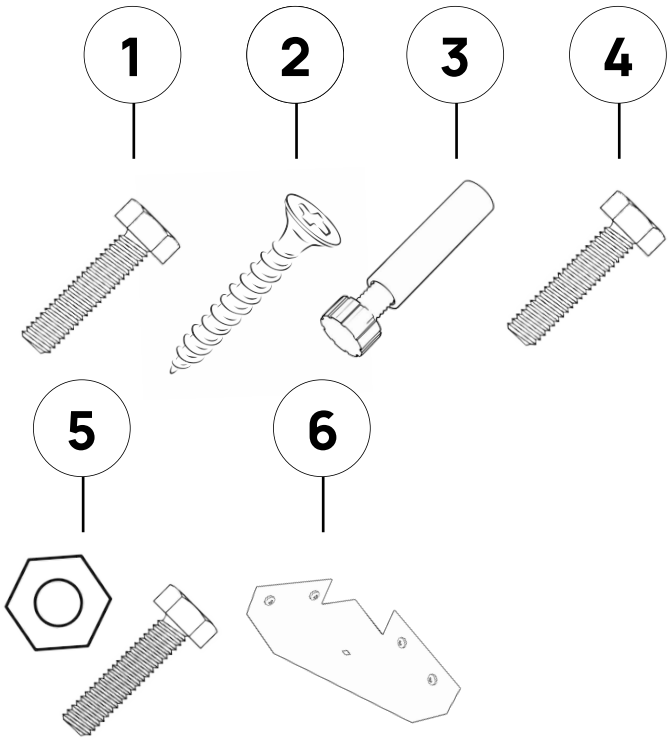

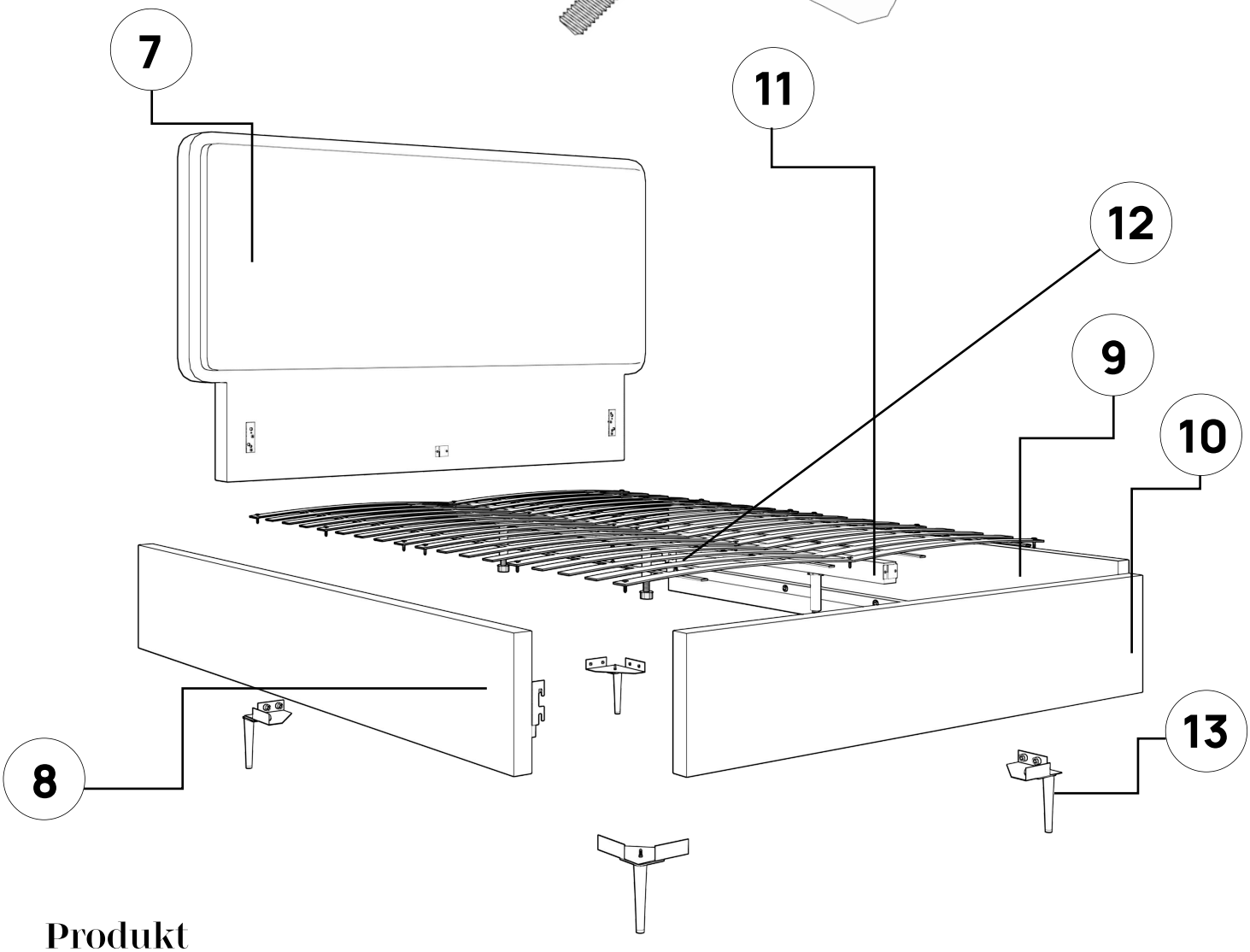

Krok 1

Spojte levý bok (8), pravý bok (9) a hlavové čelo (7) pomocí čtyř přiložených šroubů (1). Použijte nástrčný klíč 13’ nebo aku šroubovák s nástrčným nástavcem 13’.

Důležité: šrouby zatím nedotahujte na doraz

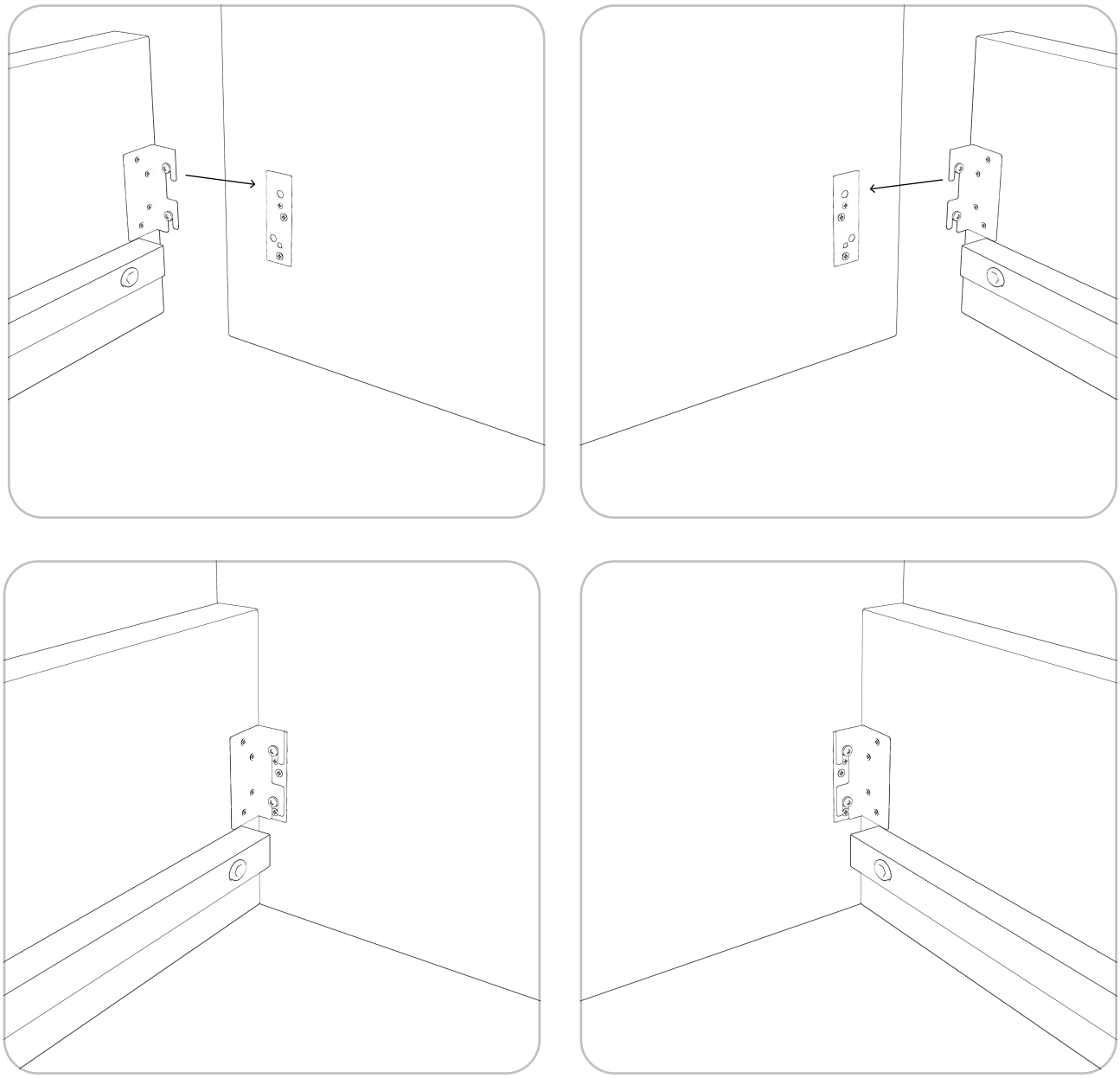

Krok 2

Spojte levý bok (8), pravý bok (9) a nožní čelo (10) pomocí čtyř přiložených šroubů (1). Použijte nástrčný klíč 13’ nebo aku šroubovák s nástrčným nástavcem 13’.

Důležité: šrouby zatím nedotahujte na doraz

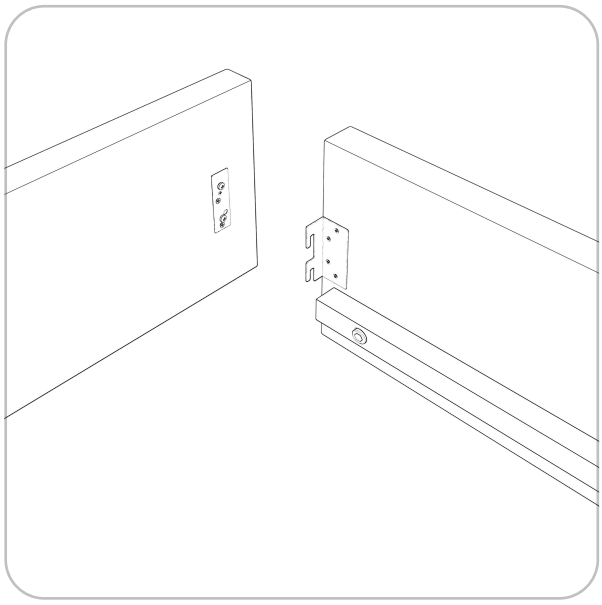

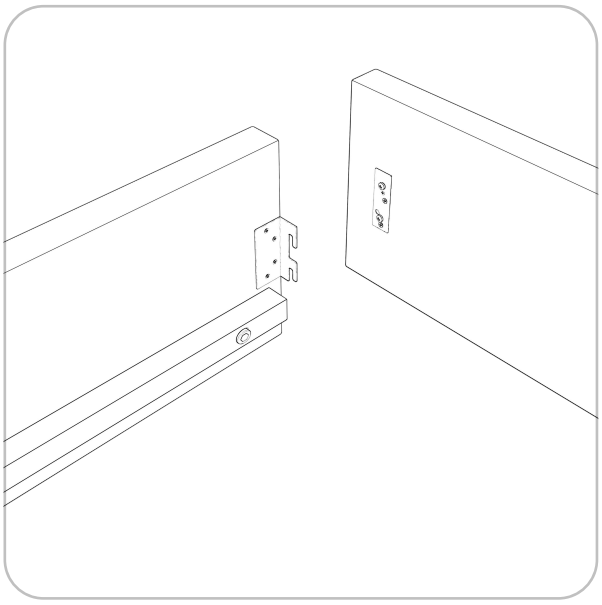

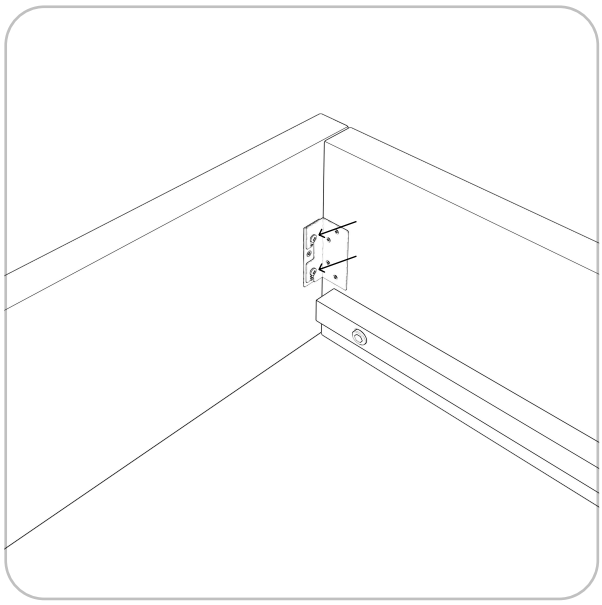

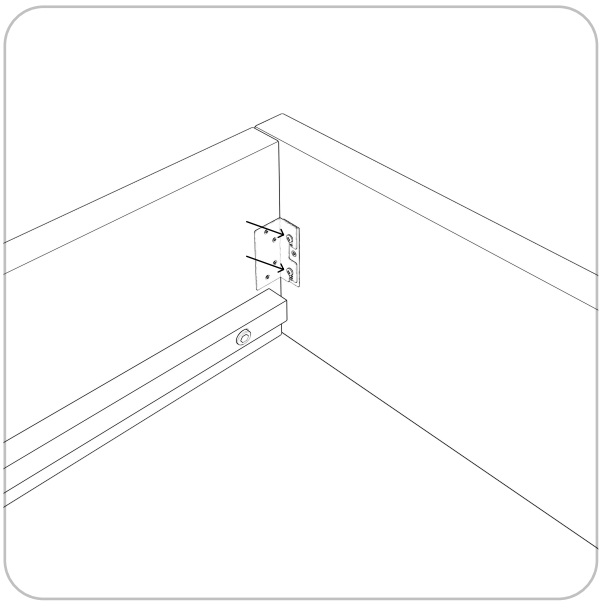

Krok 3

Do 4 rohů postele připevněte 4 rohové díly pro nohy (6) pomocí přiložených 16 šroubů (4). Použijte imbusový klíč nebo aku šroubovák s odpovídajícím nástavcem.
Důležité: šrouby nedotahujte na doraz.

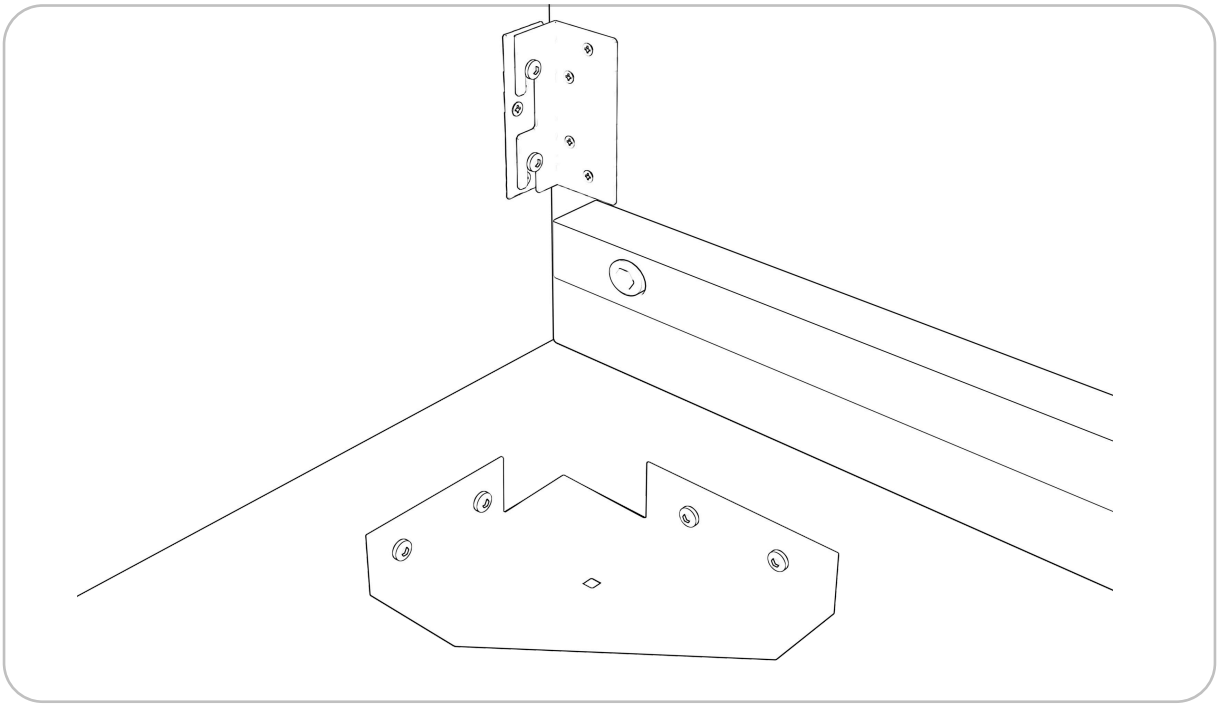

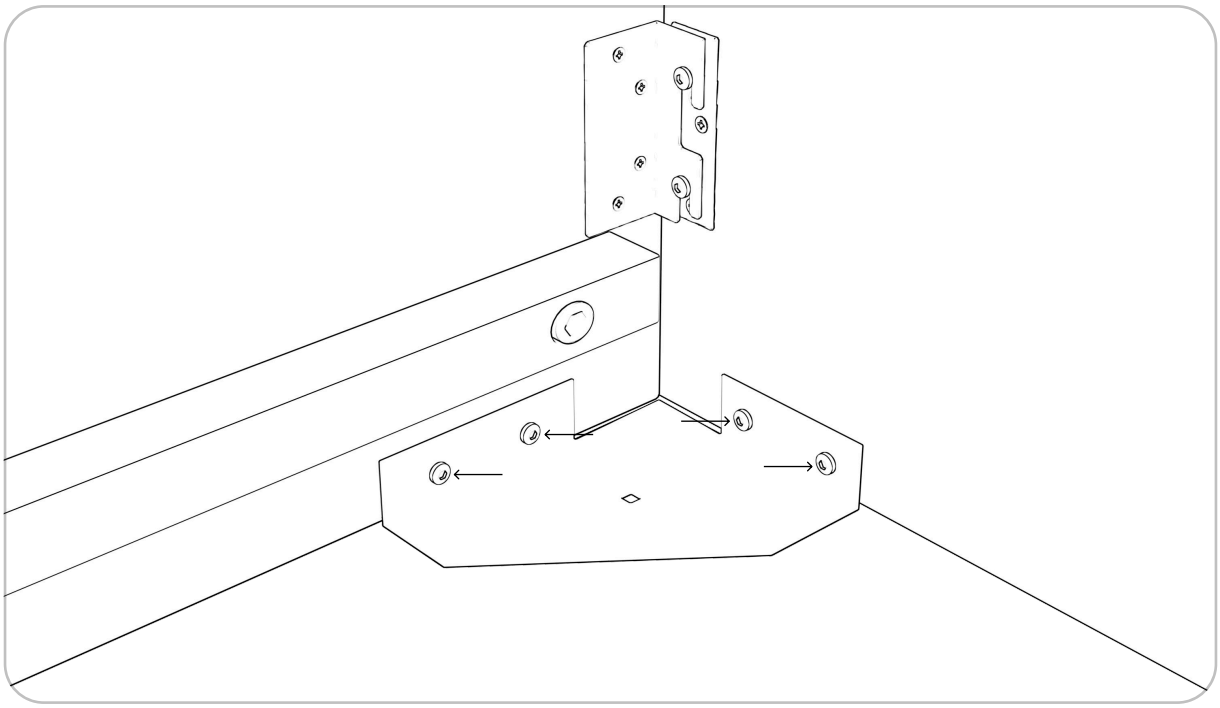

Krok 4

Připevněte 4 nohy (14) ke 4 rohovým dílům pro nohy (6) pomocí přiložených 4 šroubů s maticemi (5). Použijte nástrčný klíč 13' nebo aku šroubovák s nástrčným nástavcem 13'.
Důležité: šrouby nedotahujte na doraz.

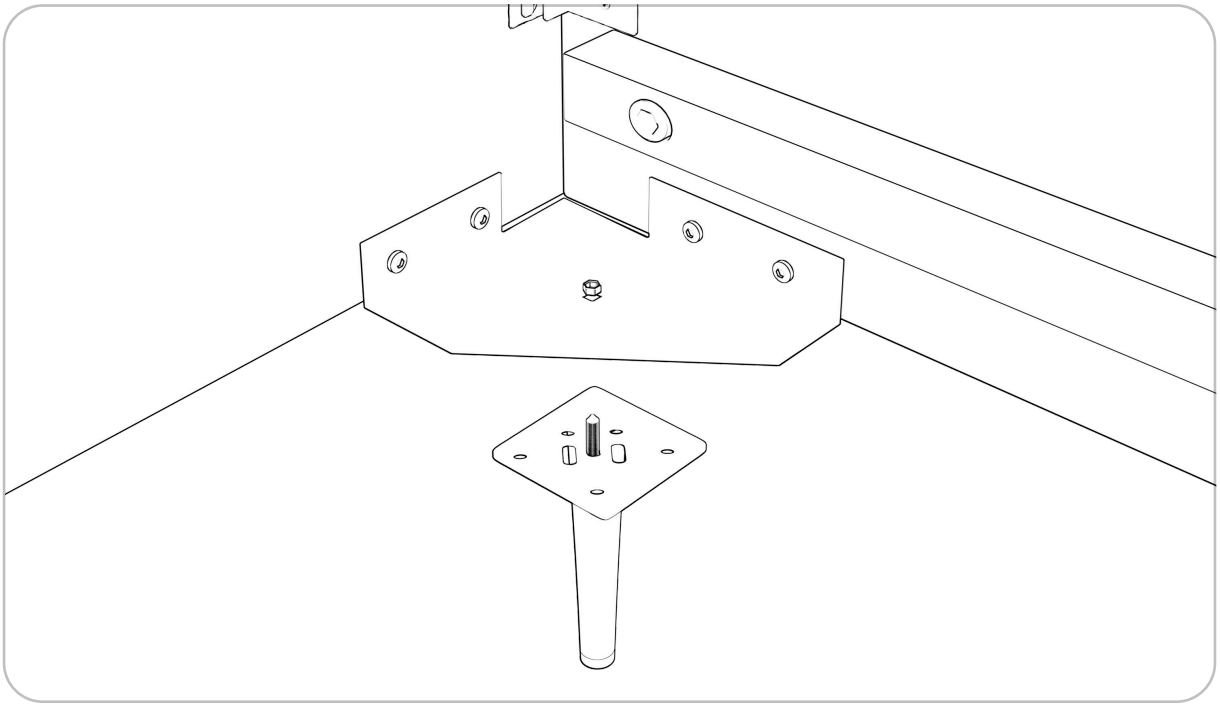

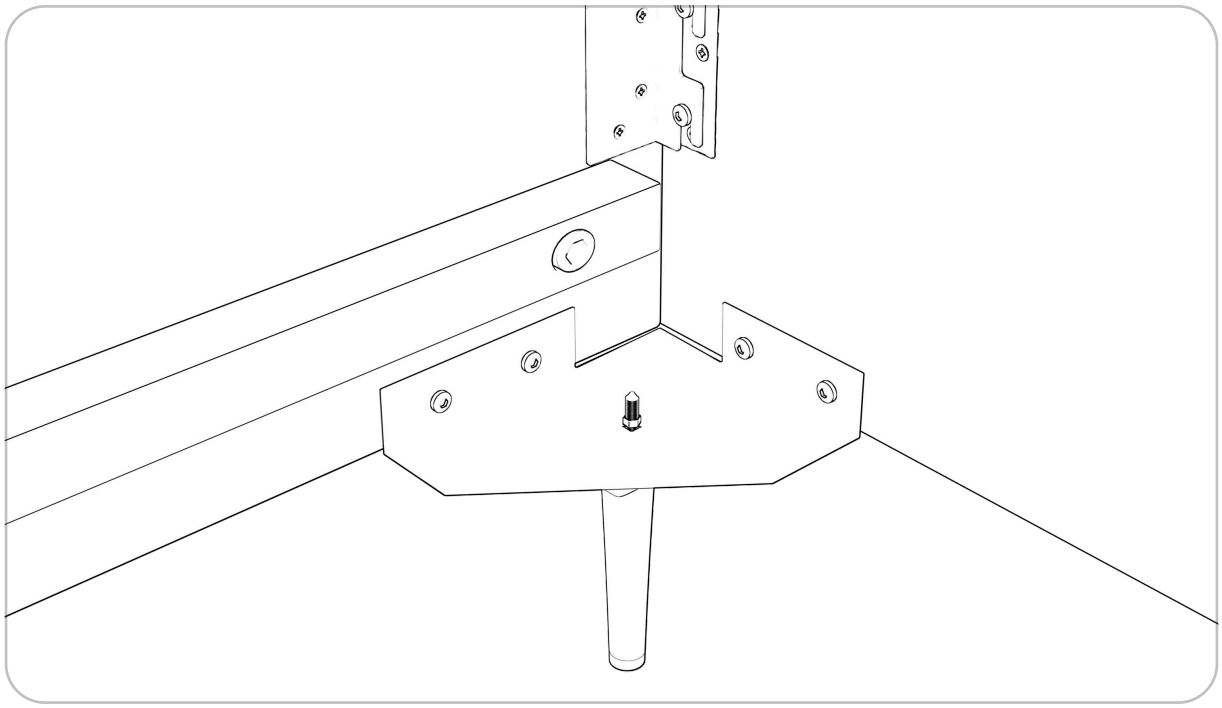

mojepostel.™

Krok 5

Vložte dvě nastavitelné podpěry (3) do dvou objímek připevněných k podélnému nosníku (11)

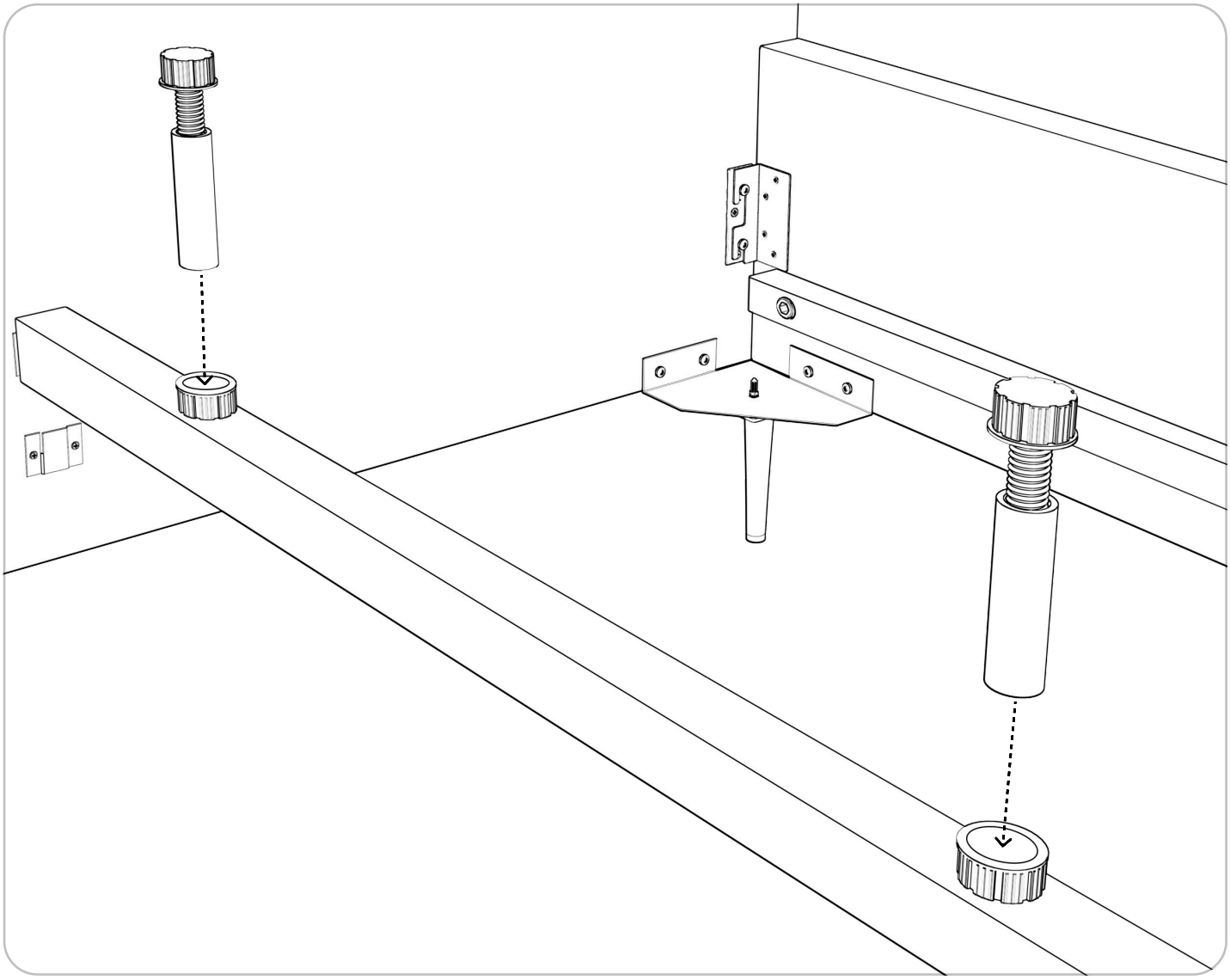

Krok 6

Spojte nožní čelo postele (10) a hlavové čelo (7) pomocí podélného nosníku (11) – zasuňte jej shora do připevněných úchytů. Poté ve spodní části nastavitelné podpěry (3) upravte její výšku otáčením doprava nebo doleva tak, aby dosahovala k podlaze

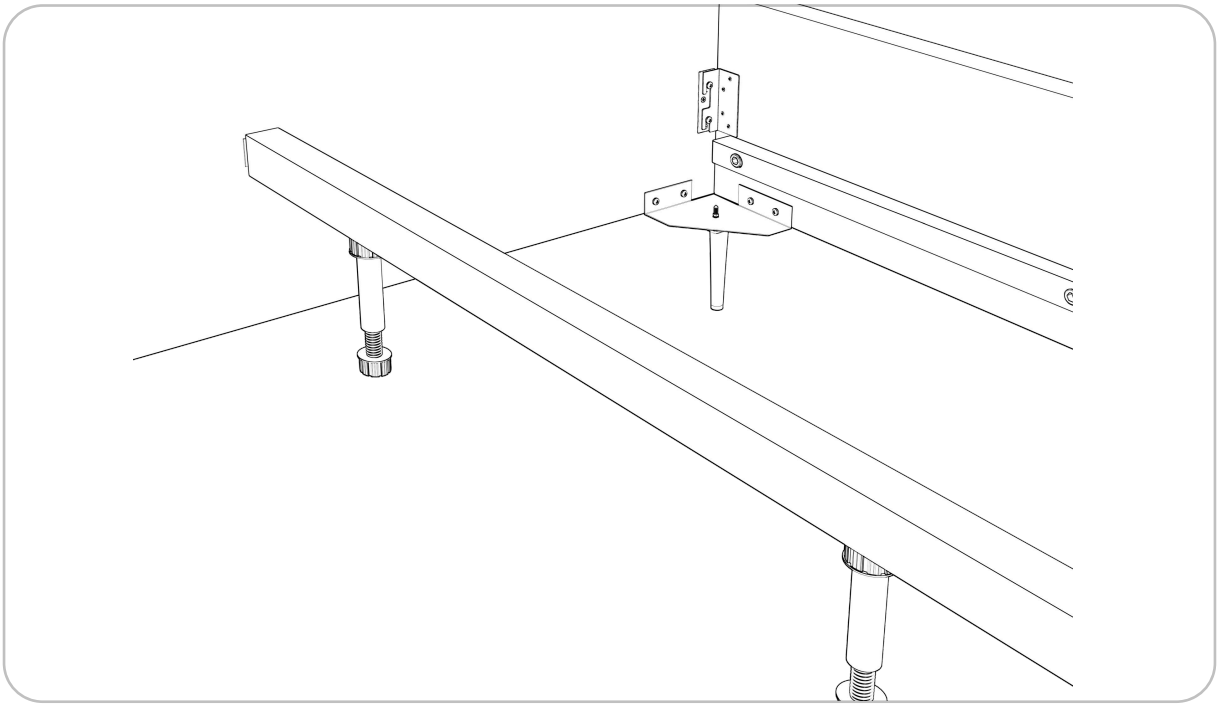

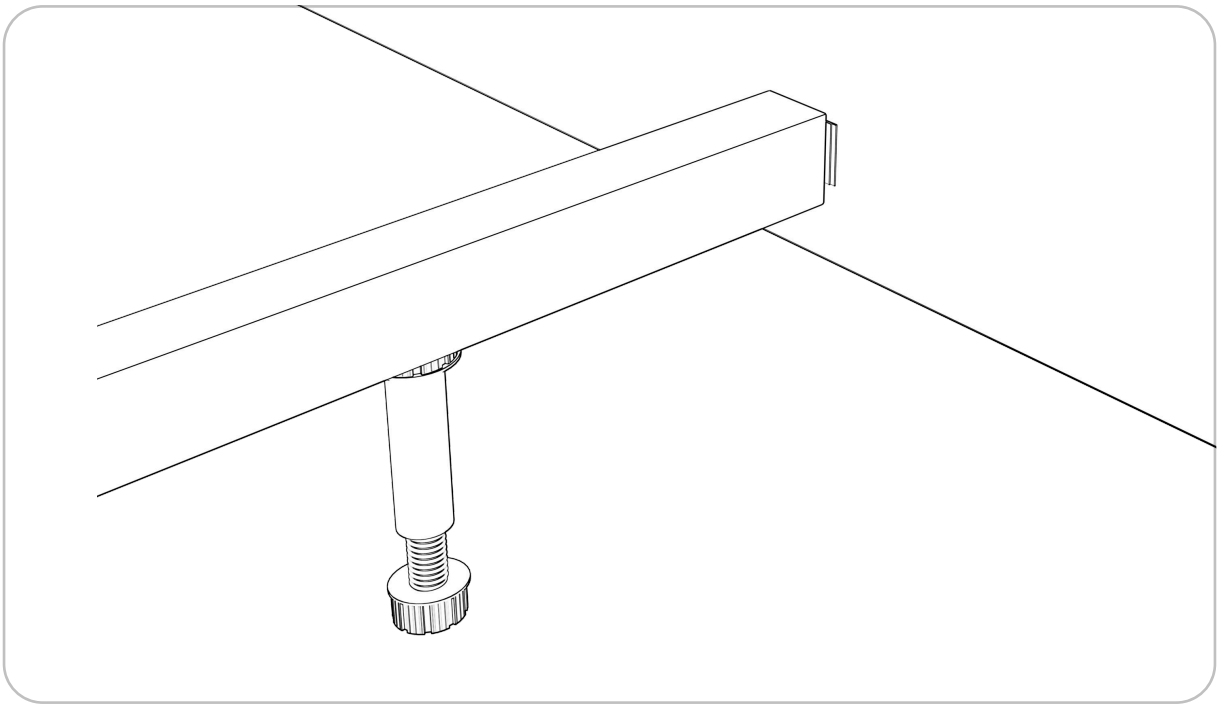

mojepostel.™

Krok 7

Vyrovnejte všechny díly postele a **dotáhněte na doraz všechny šrouby.**

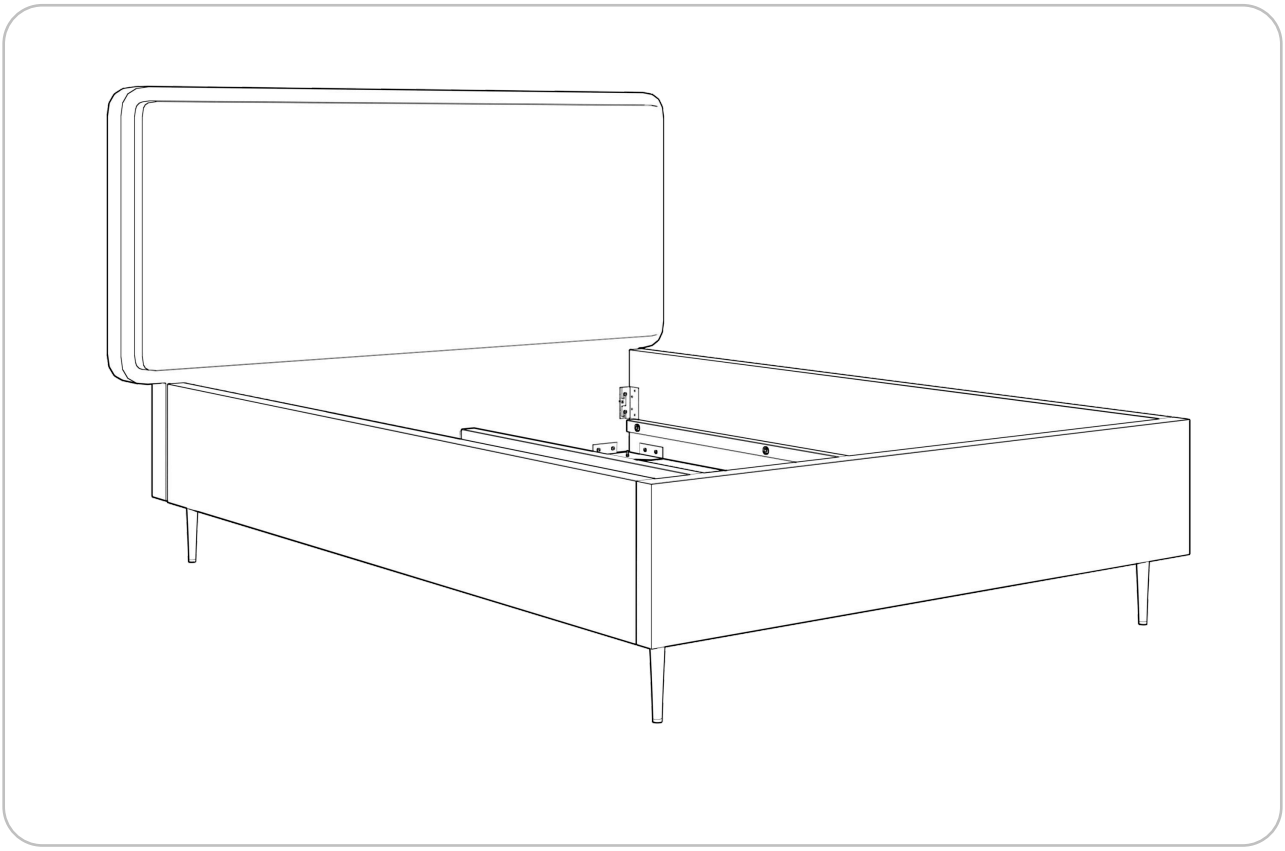

mojepostel.™

Krok 8

Rozviňte pružný rošt (9) a položte jej na podélný nosník (8) a na lišty umístěné na bocích postele (5 a 6).

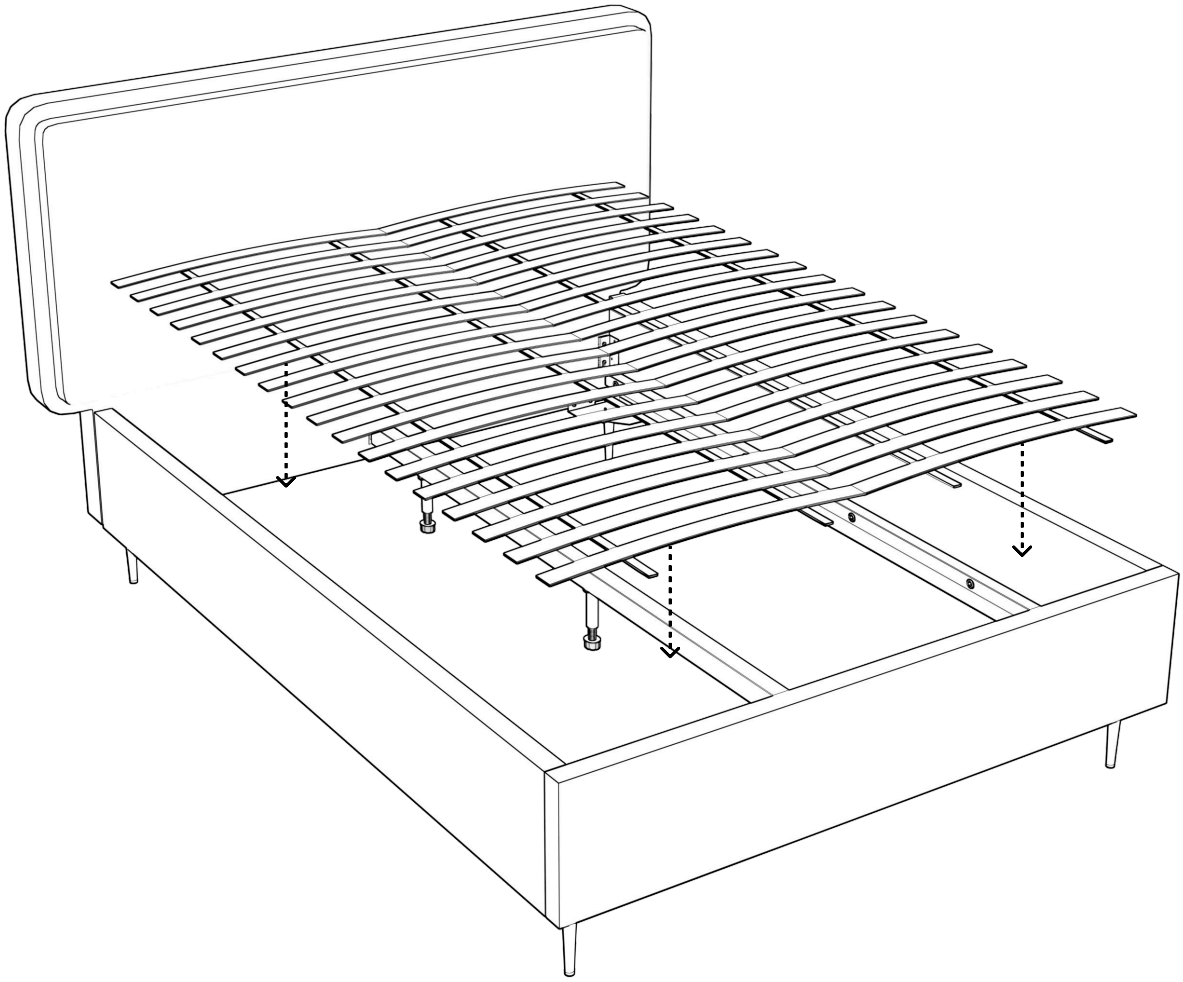

Krok 9

Přišroubujte rošt (9) k lištám umístěným na bocích postele (5 a 6) pomocí dvanácti přiložených vrutů (2) – šest kusů na každou stranu.

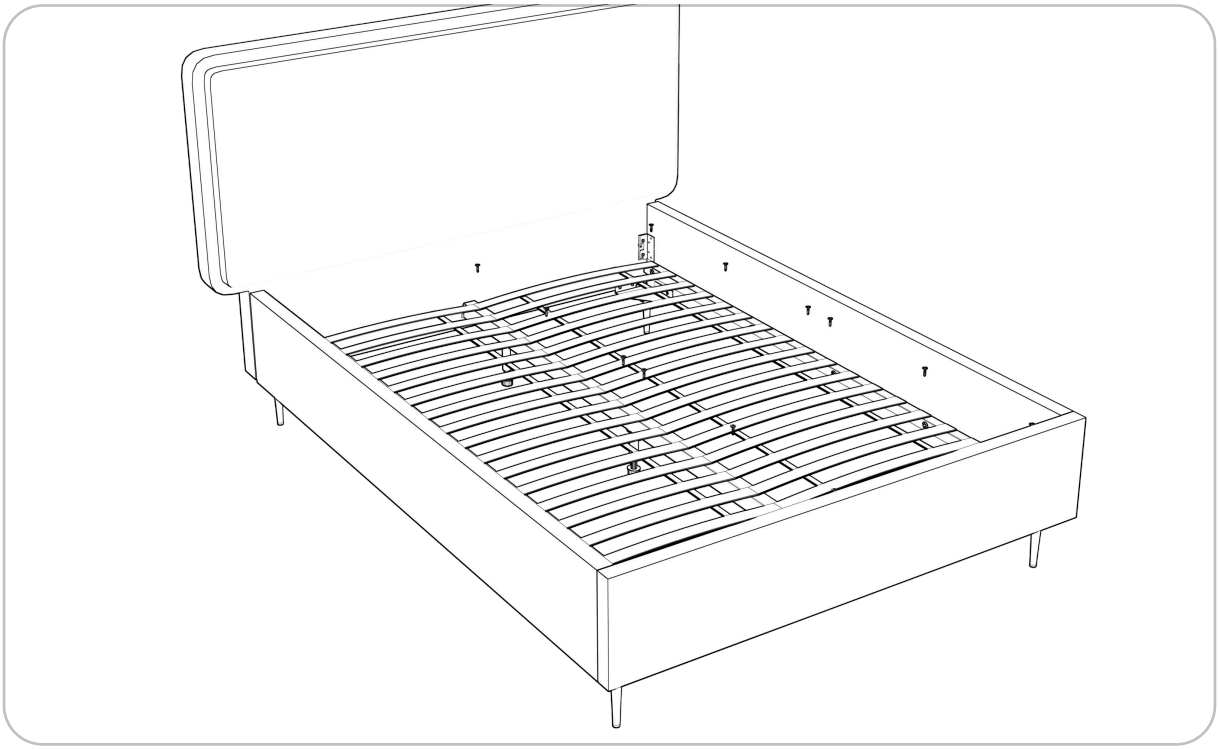

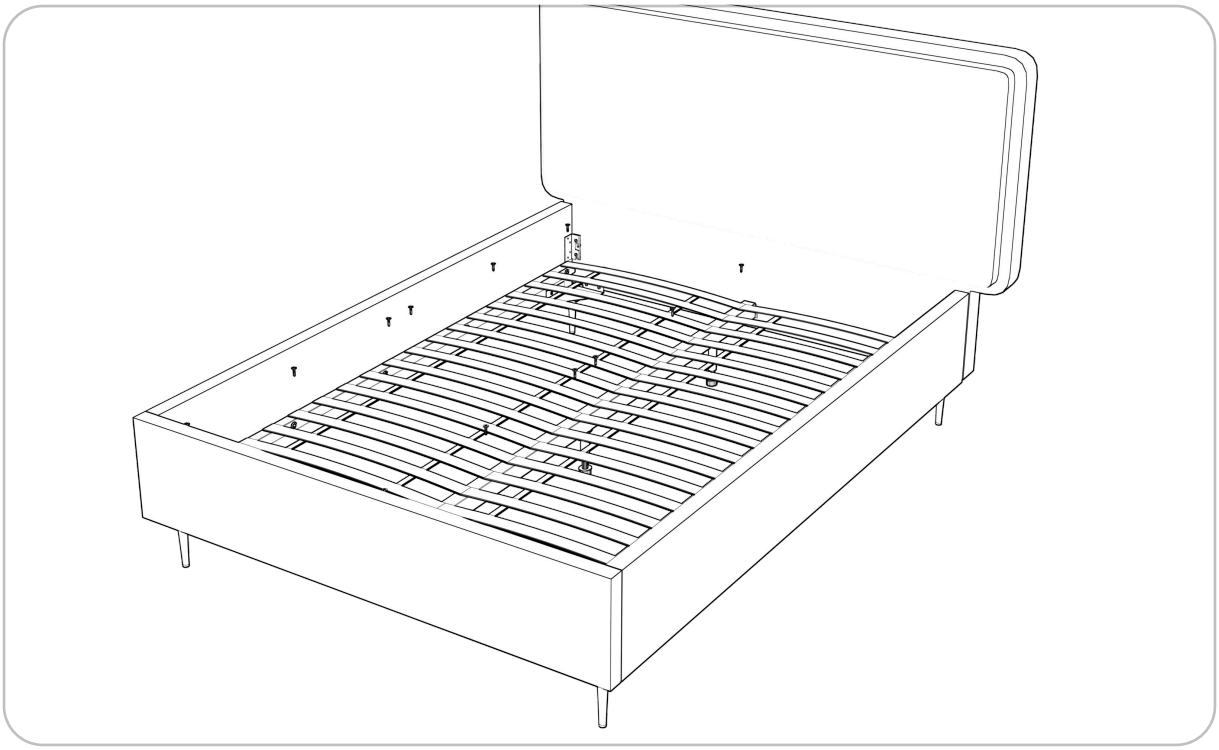

mojepostel.™

Krok 10

Položte matraci na rošt (9)

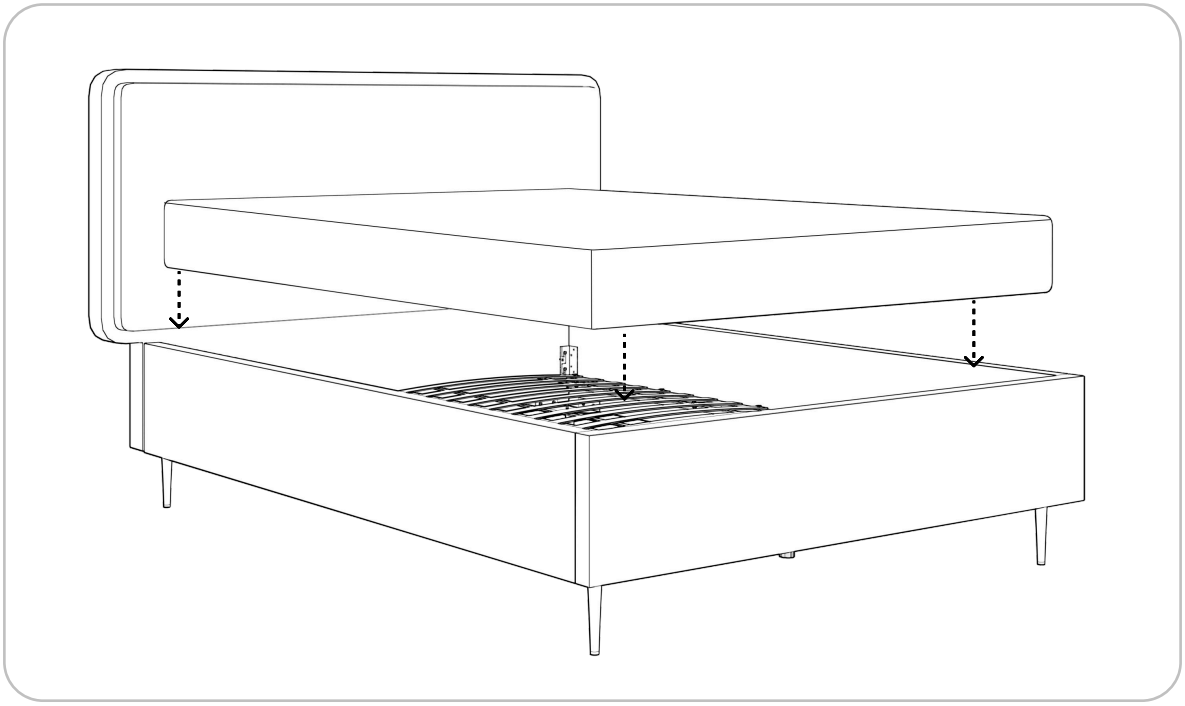

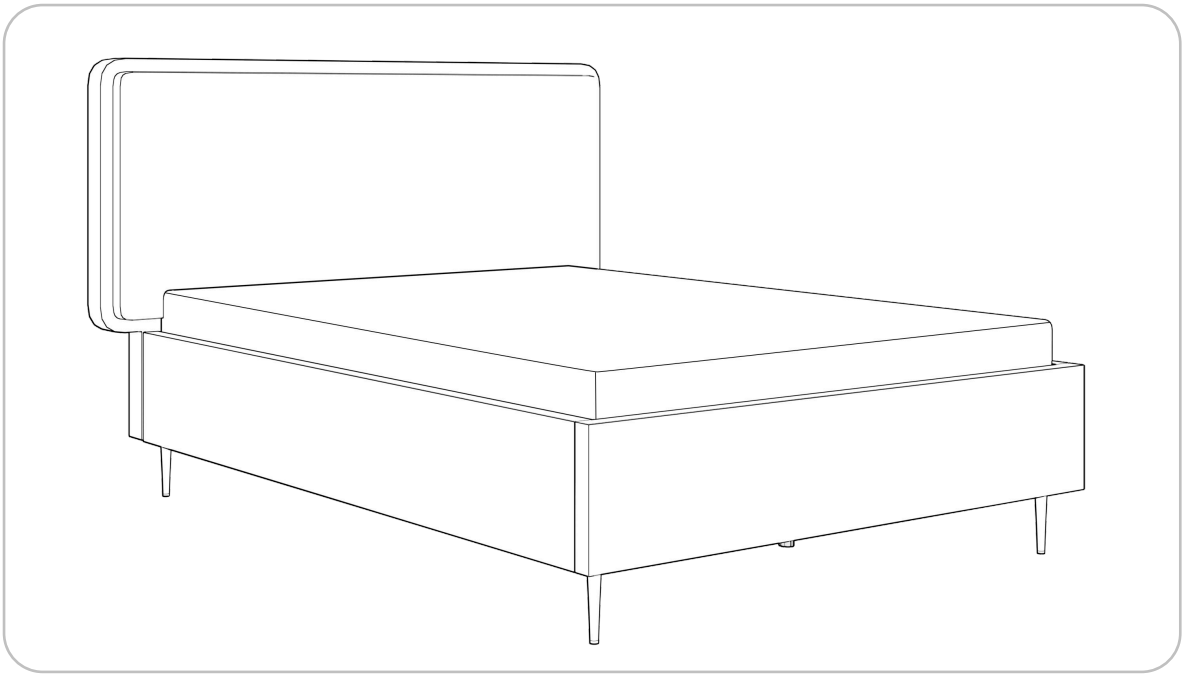

mojepostel.™

Hotovo

Pokud potřebujete pomoc, chcete poradit nebo se během montáže objevily problémy – kontaktujte našeho specialistu.

+420 790 285955

kontakt@mojepostel.cz