mojepostel.™

Návod k montáži

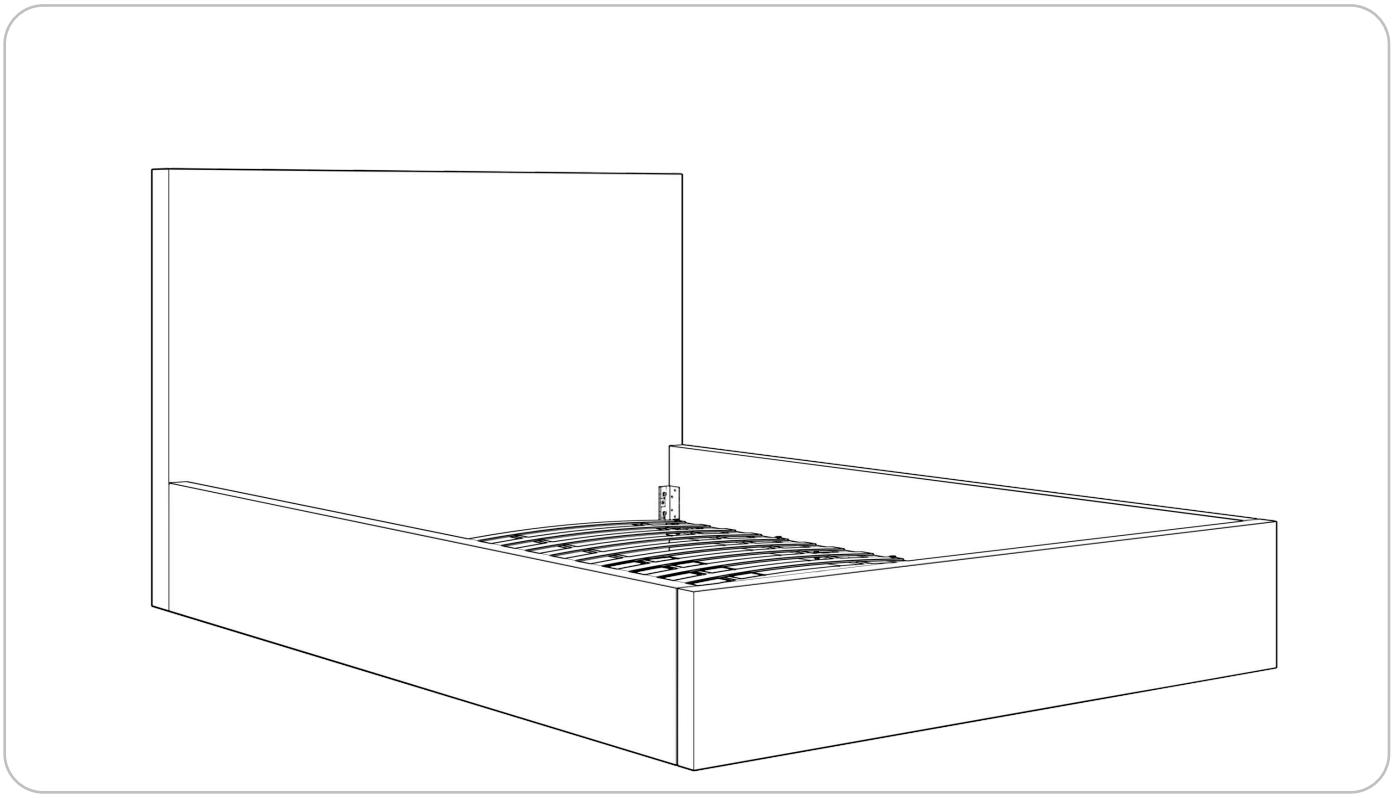

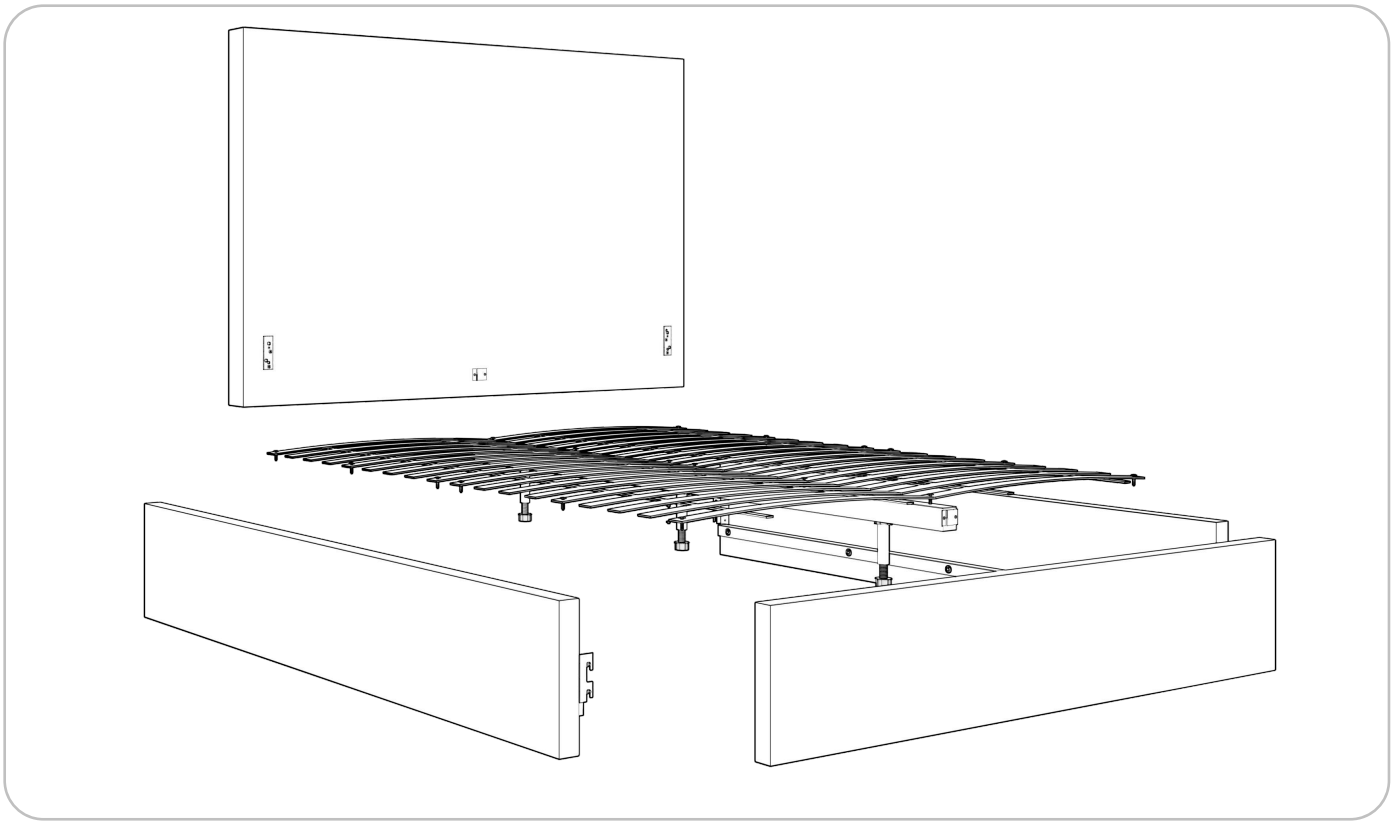

Produkt

Postel Eden bez úložného prostoru

mojepostel.™

Seznam dílů

Č.	Název	Množství
1	Šroub pro spojení rámu	8
2	Vrut pro uchycení roštu	12
3	Nastavitelná podpěra	2
4	Hlavové čelo	1
5	Levý bok	1
6	Pravý bok	1
7	Nožní čelo	1
8	Podélný nosník	1
9	Rošt	1

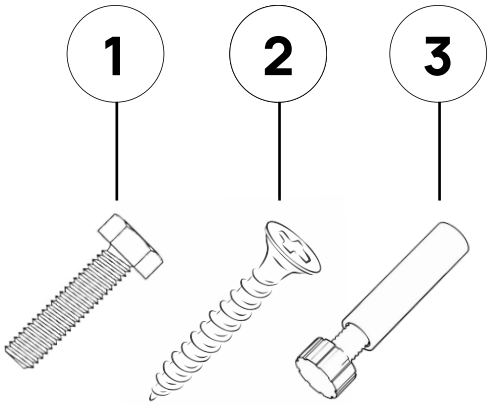

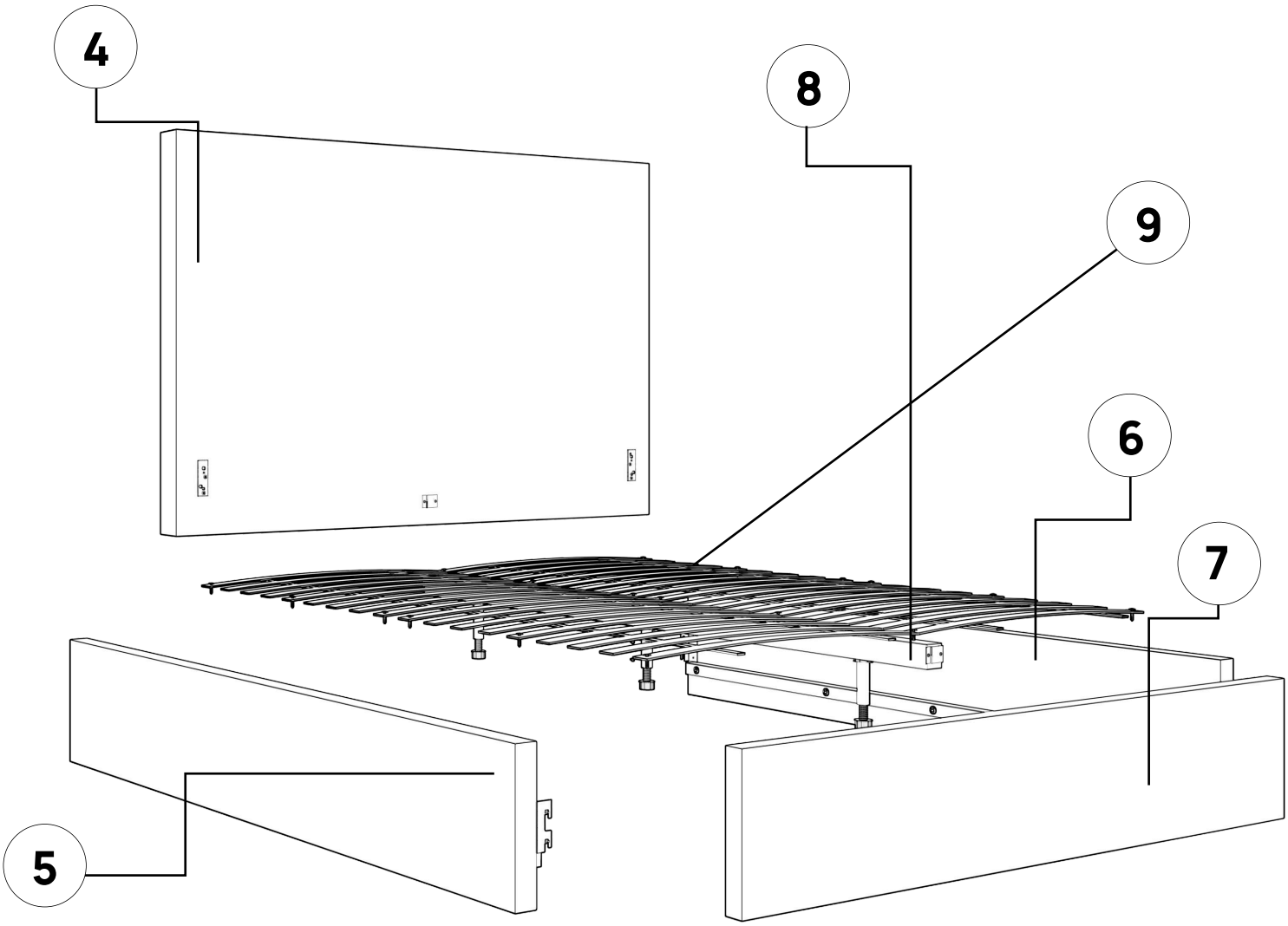

Produkt

Postel Eden bez úložného prostoru

mojepostel.™

Krok 1

Spojte levý bok (5), pravý bok (6) a hlavové čelo (4) pomocí čtyř přiložených šroubů (1). Použijte nástrčný klíč 13’ nebo aku šroubovák s nástrčným nástavcem 13’.
Důležité: šrouby zatím nedotahujte na doraz

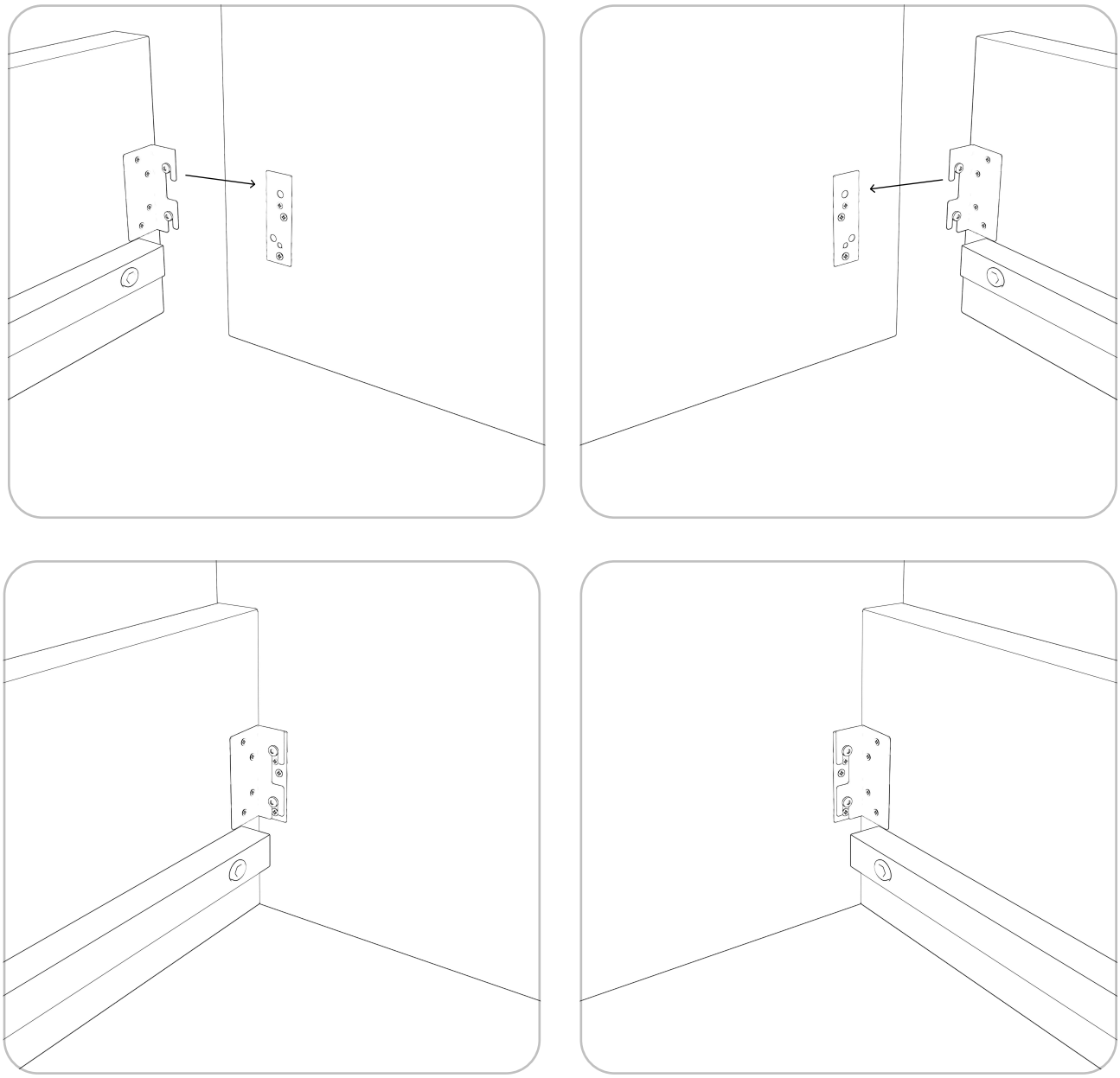

Krok 2

Spojte levý bok (5), pravý bok (6) a nožní čelo (7) pomocí čtyř přiložených šroubů (1). Použijte nástrčný klíč 13’ nebo aku šroubovák s nástrčným nástavcem 13’.
Důležité: šrouby zatím nedotahujte na doraz

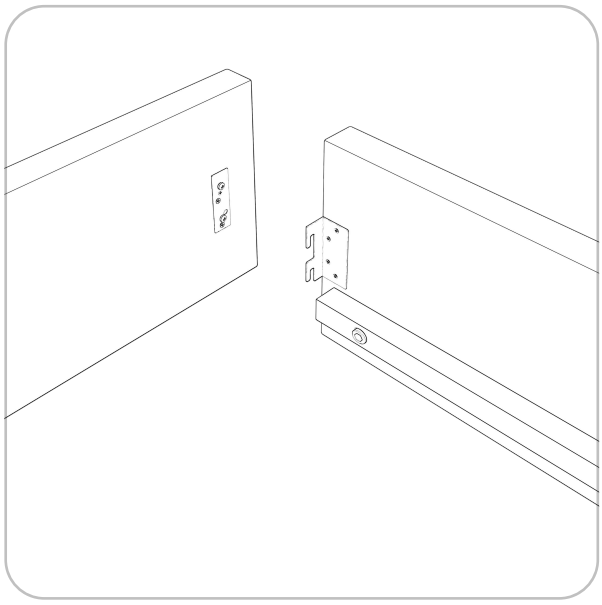

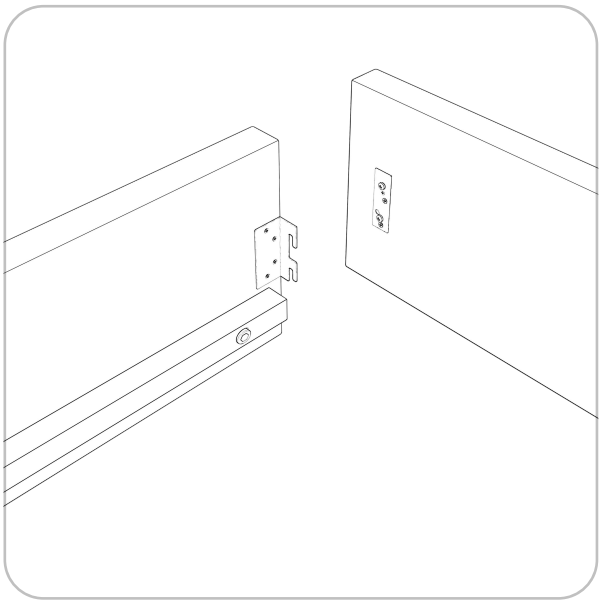

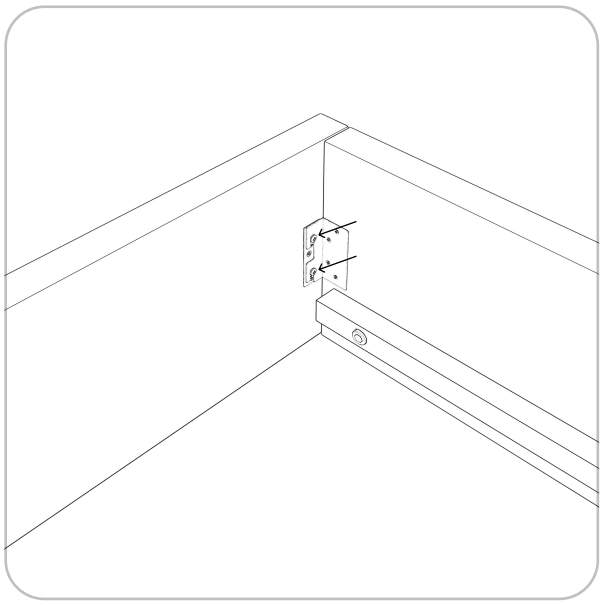

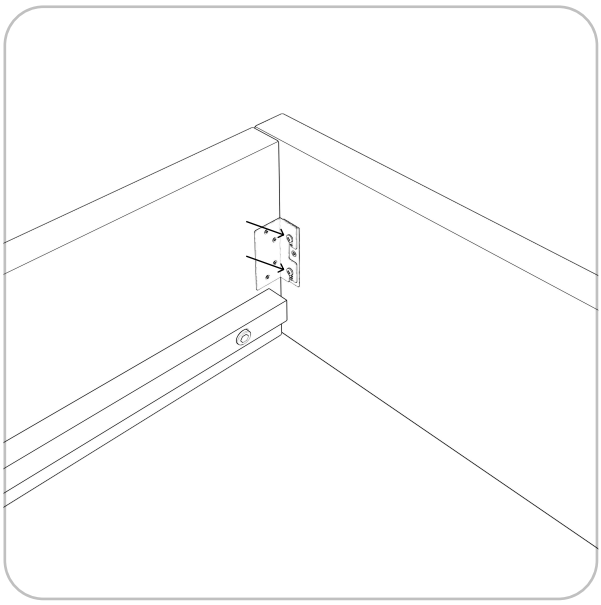

mojepostel.™

Krok 3

Vložte dvě nastavitelné podpěry (3) do dvou objímek připevněných k podélnému nosníku (8)

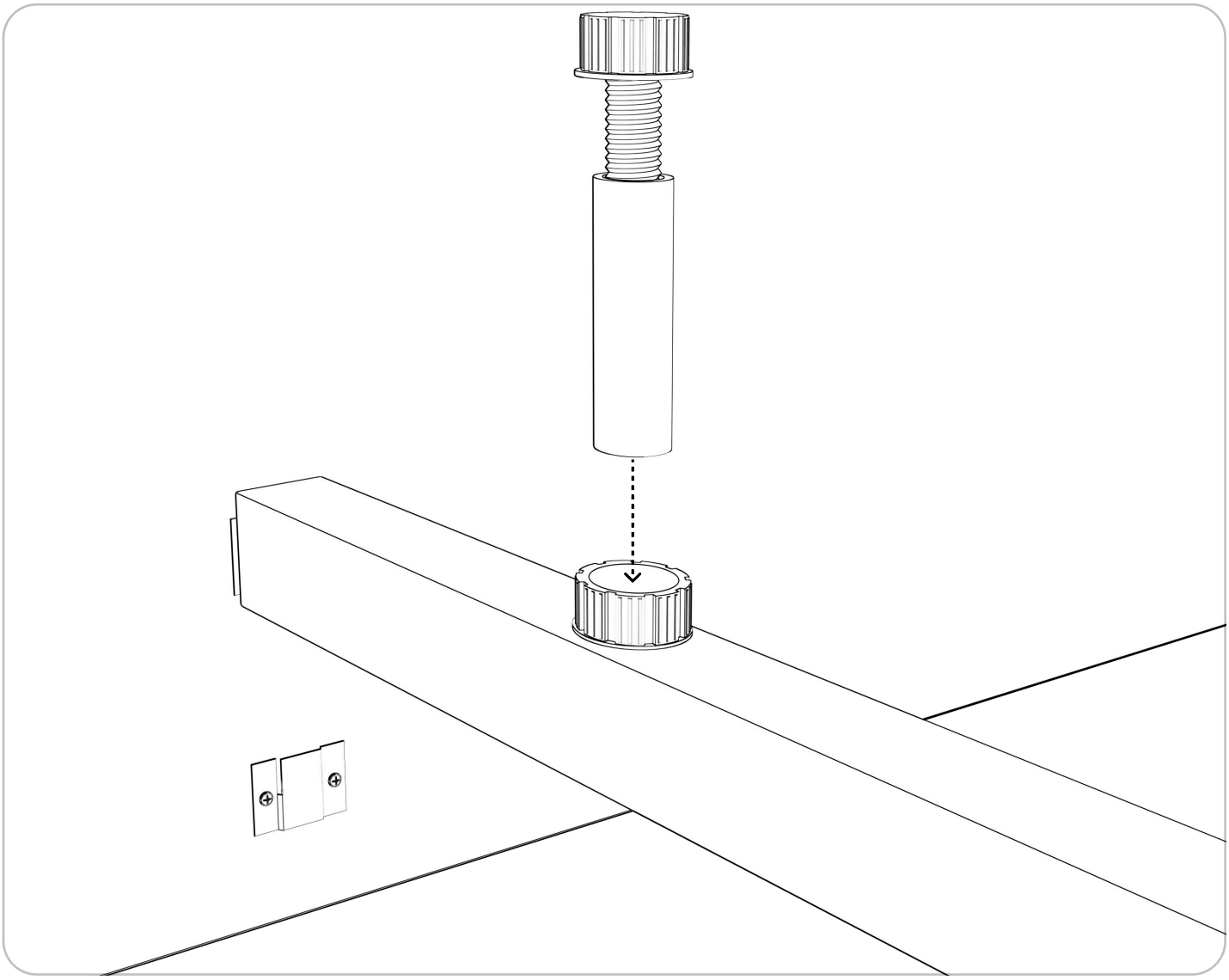

Krok 4

Spojte nožní čelo postele (7) a hlavové čelo (4) pomocí podélného nosníku (8) – zasuňte jej shora do připevněných úchytů. Poté ve spodní části nastavitelné podpěry (3) upravte její výšku otáčením doprava nebo doleva tak, aby dosahovala k podlaze

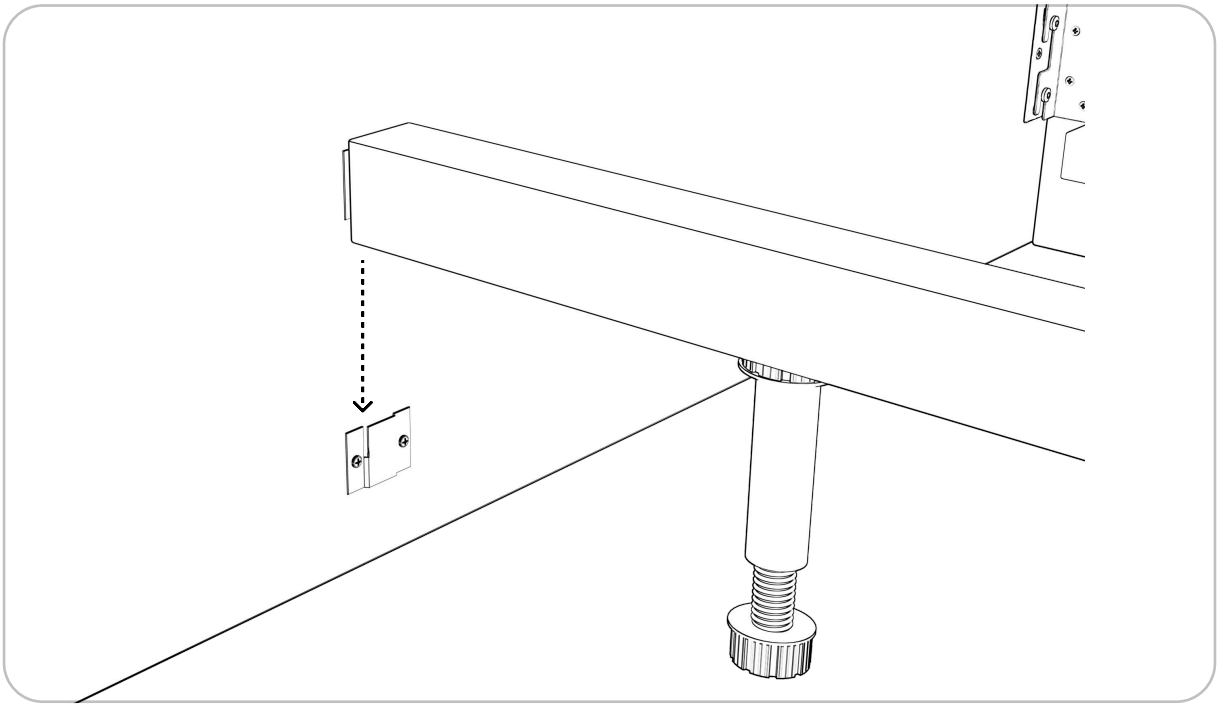

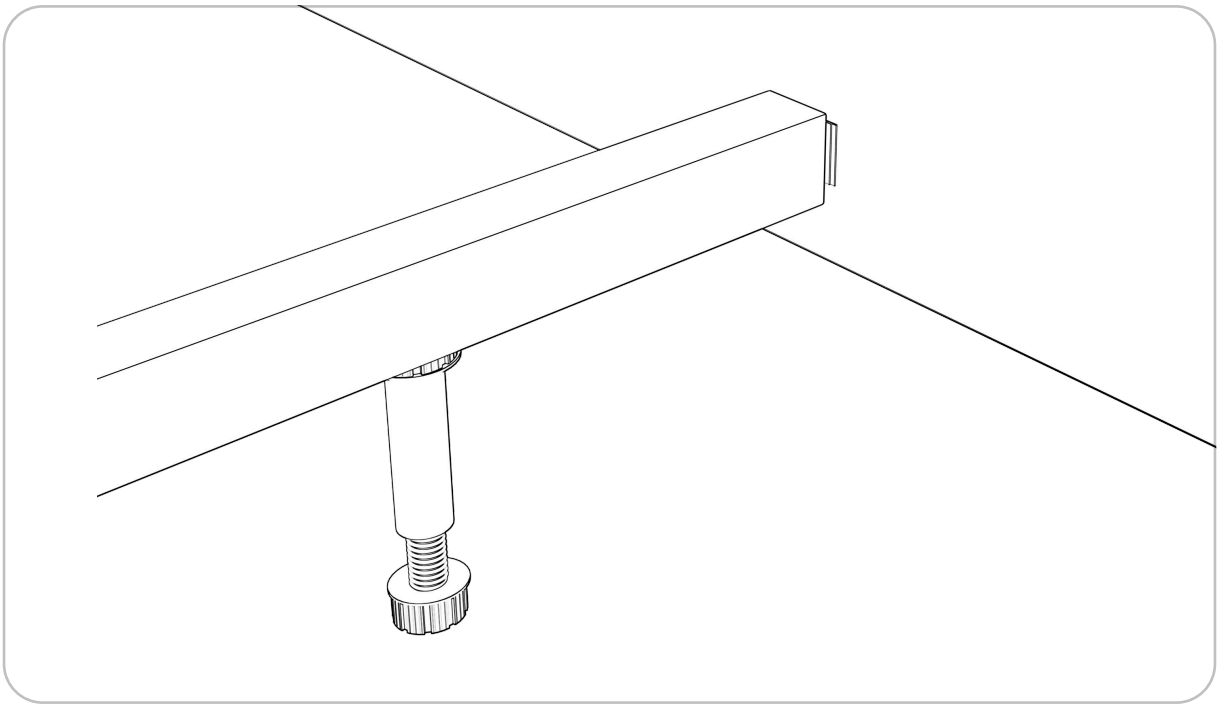

mojepostel.™

Krok 5

Vyrovnejte všechny díly postele a **dotáhněte na doraz všech 8 šroubů (1)**

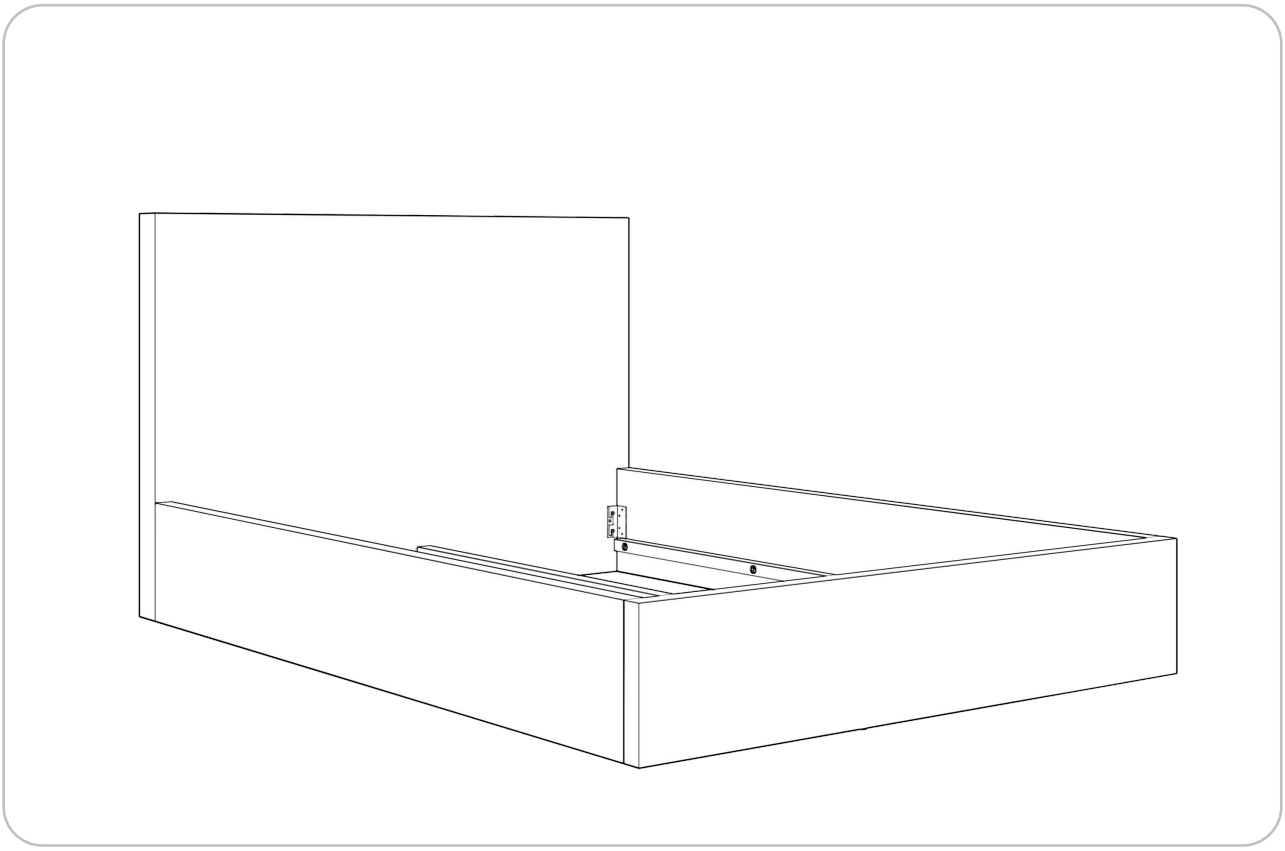

Krok 6

Rozviňte pružný rošt (9) a položte jej na podélný nosník (8) a na lišty umístěné na bocích postele (5 a 6).

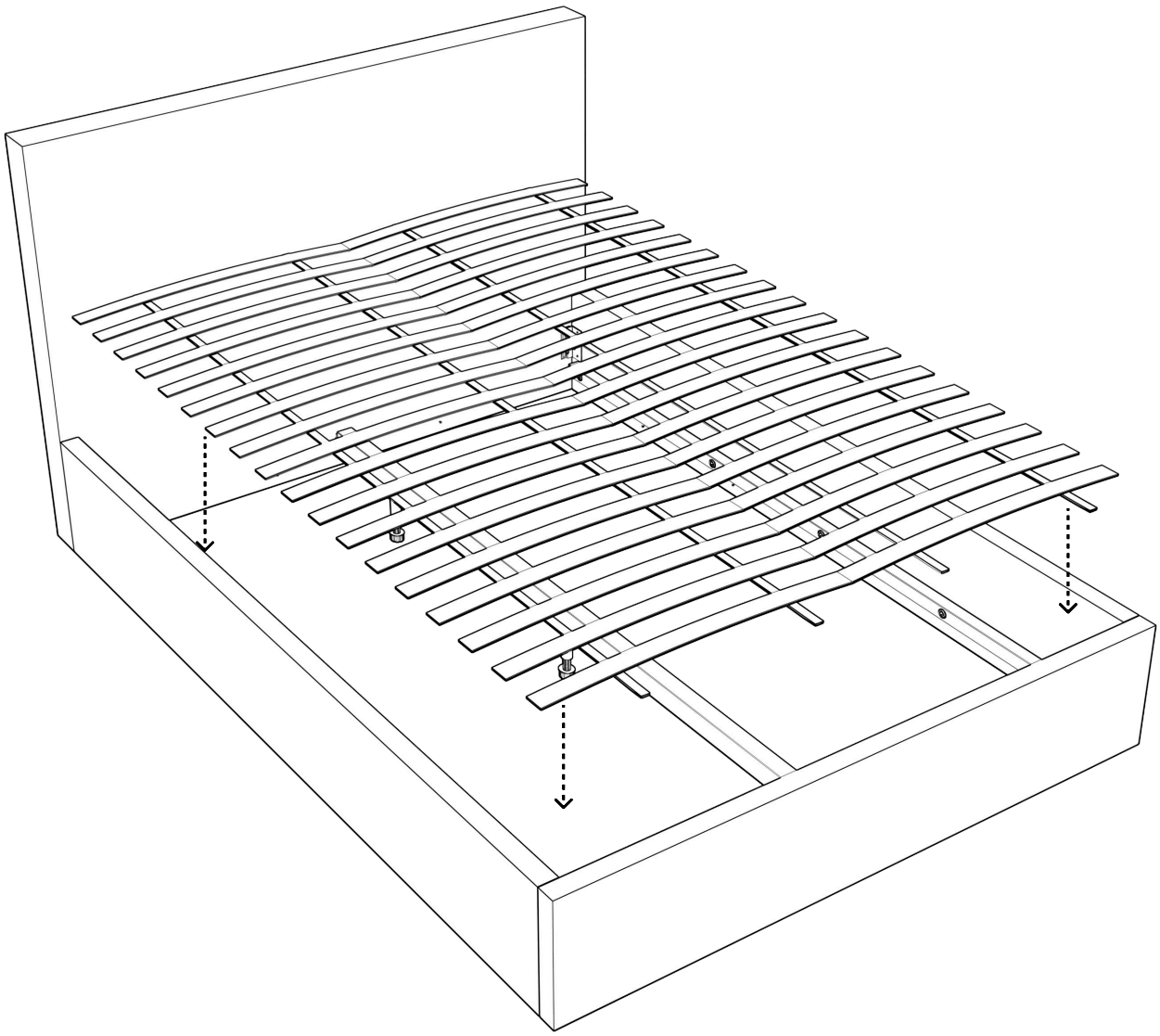

Krok 7

Přišroubujte rošt (9) k lištám umístěným na bocích postele (5 a 6) pomocí dvanácti přiložených vrutů (2) – šest kusů na každou stranu.

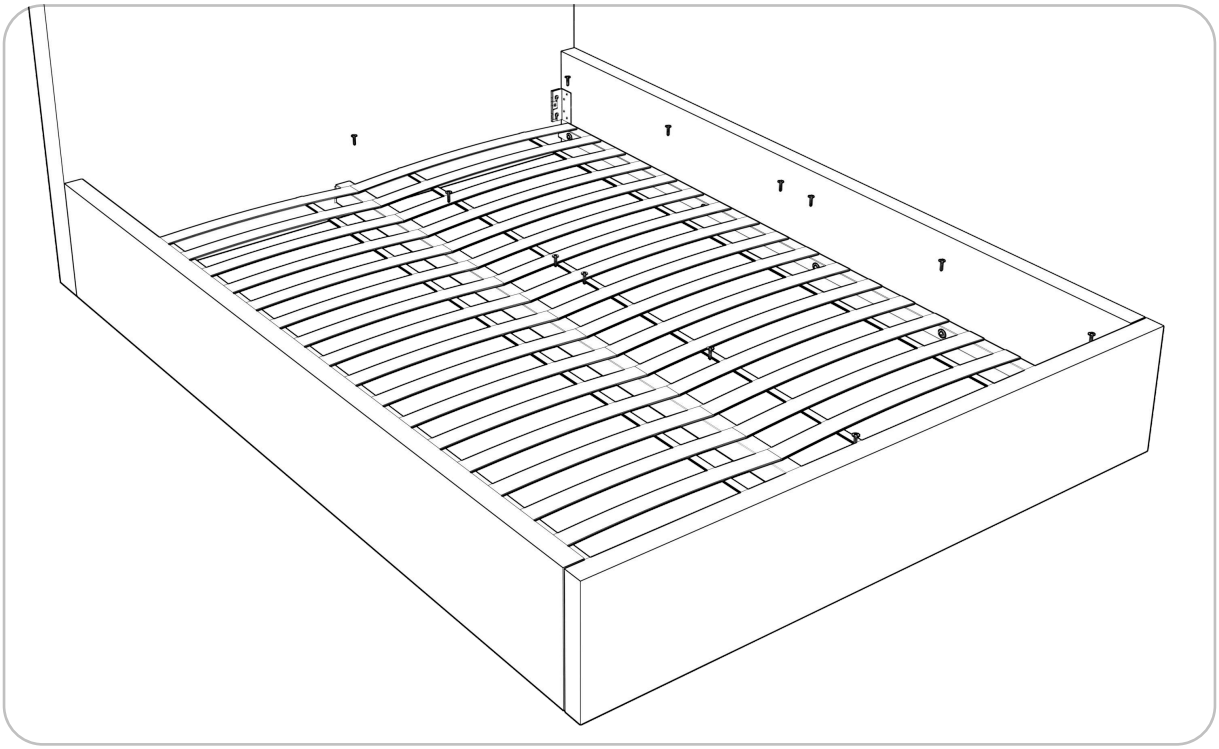

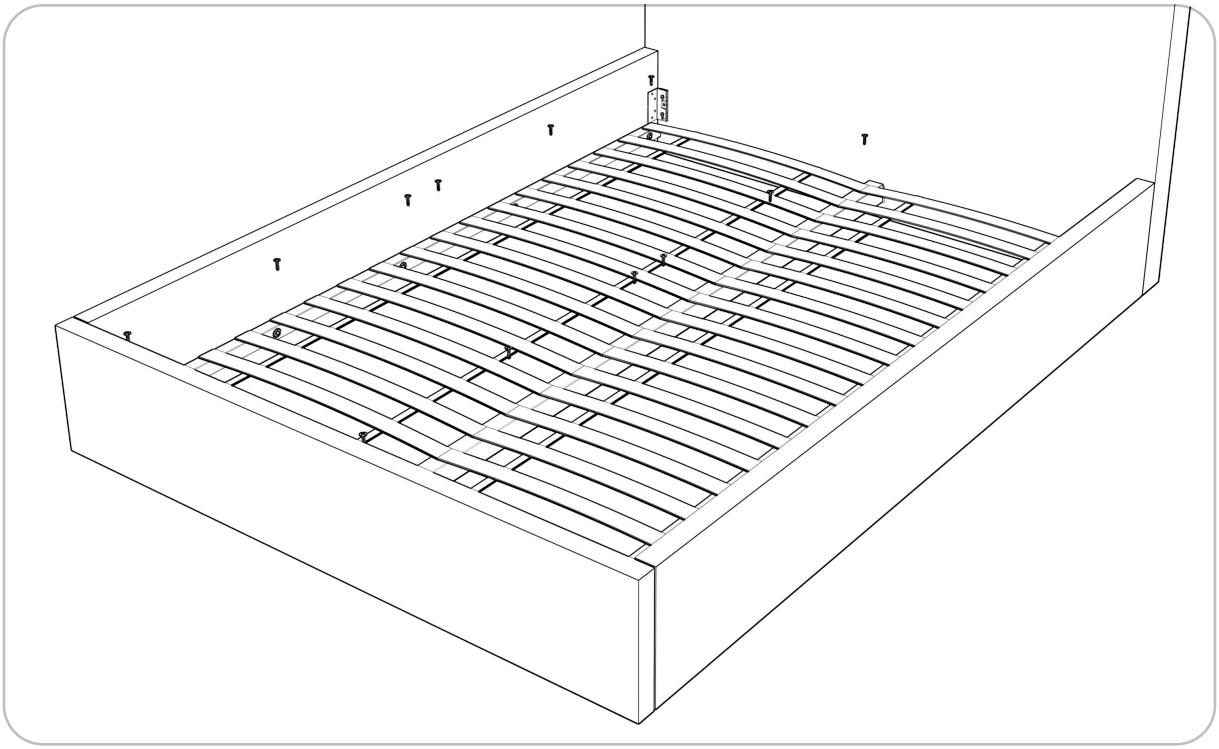

Krok 8

Položte matraci na rošt (9)

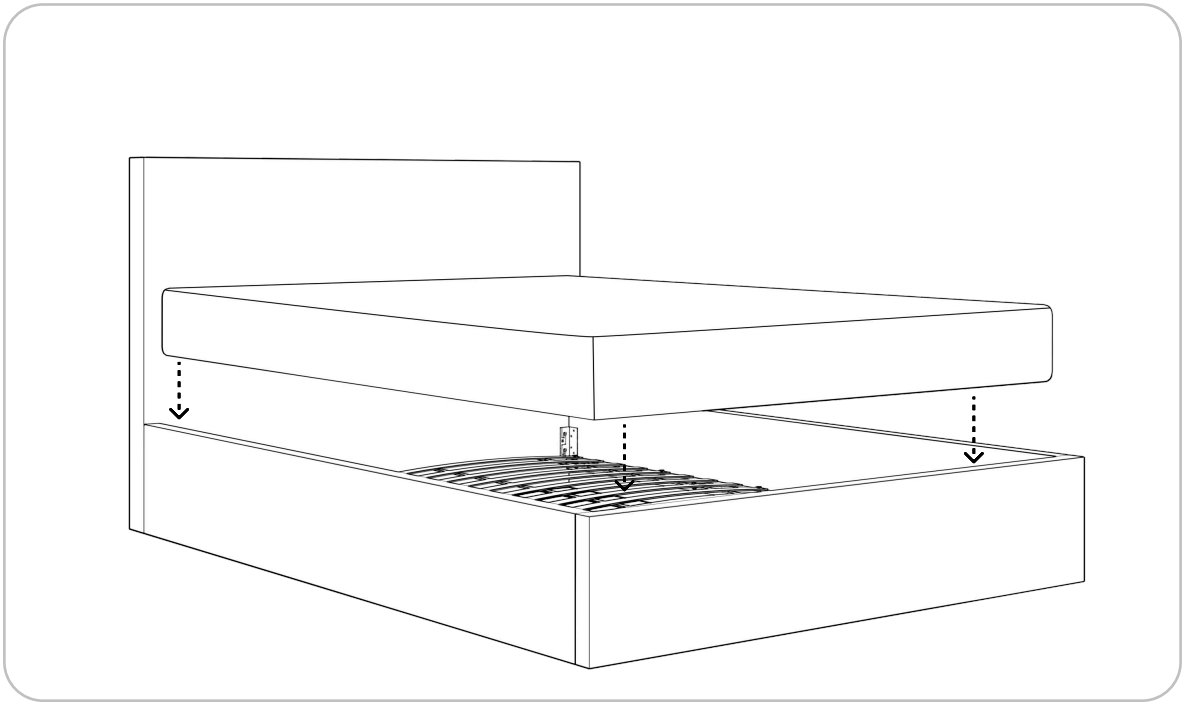

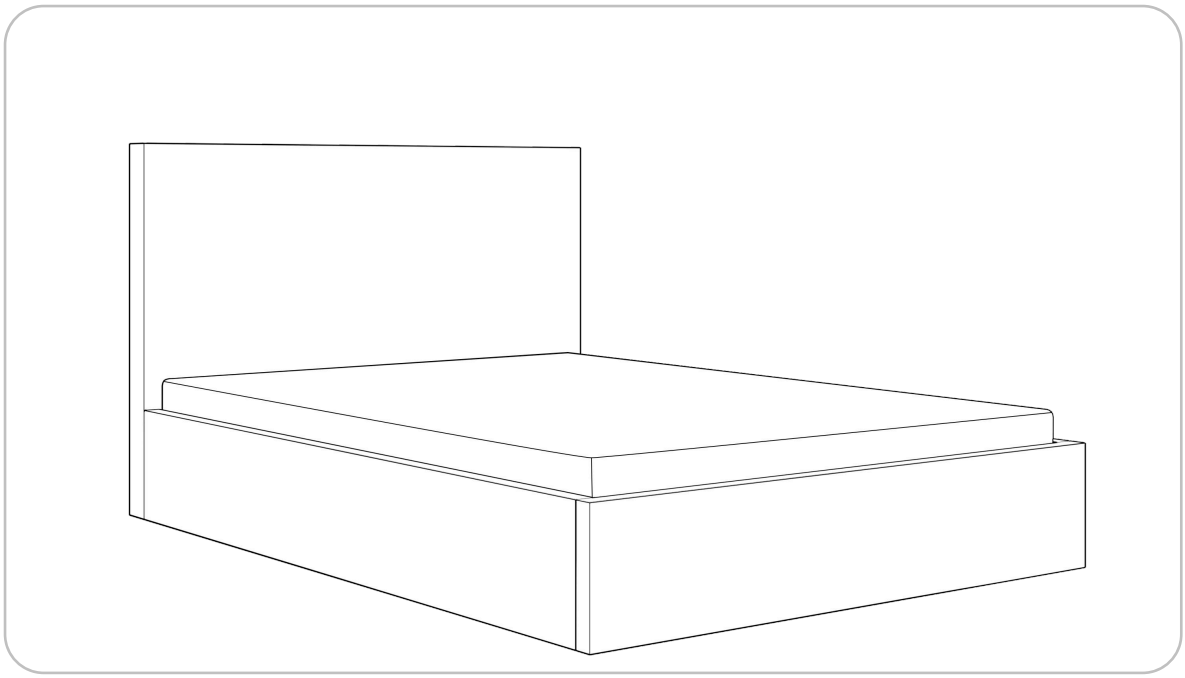

Hotovo

Pokud potřebujete pomoc, chcete poradit nebo se během montáže objevily problémy – kontaktujte našeho specialistu.

+420 790 285955

kontakt@mojepostel.cz