mojepostel.™

# Návod k montáži

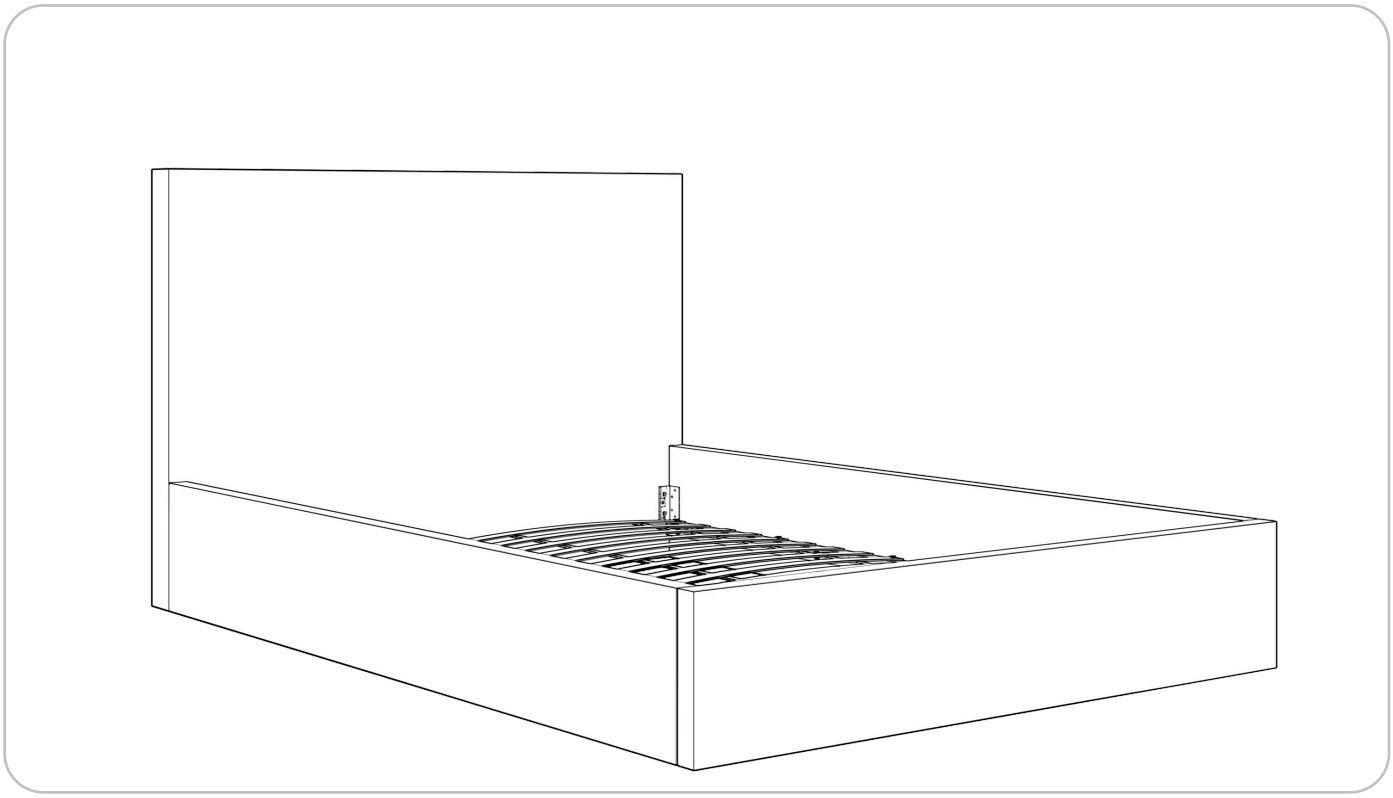

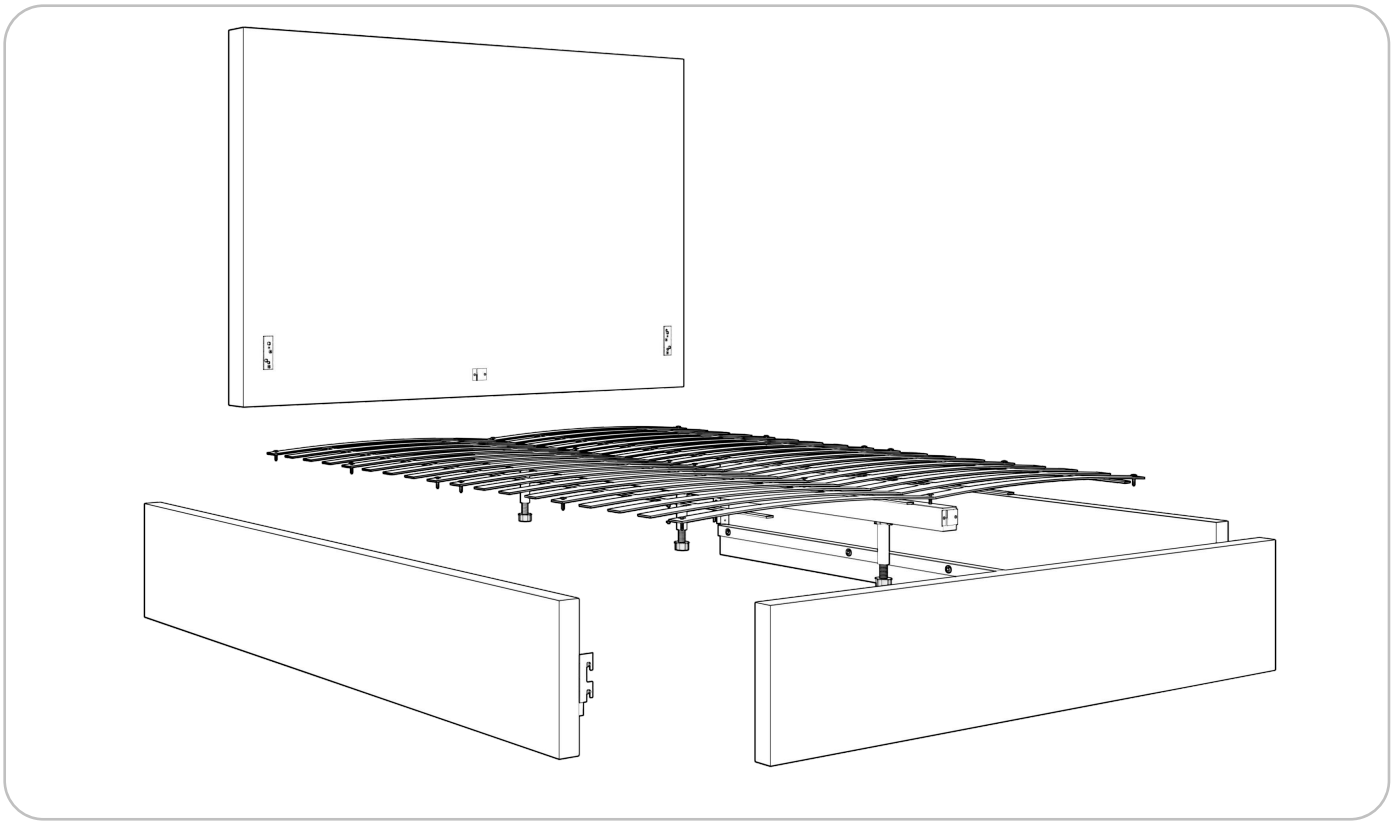

**Produkt**

## Postel Chevron bez úložného prostoru

mojepostel.™

## Seznam dílů

| Č. | Název | Množství |
|---|---|---|
| 1 | Šroub pro spojení rámu | 8 |
| 2 | Vrut pro uchycení roštu | 12 |
| 3 | Nastavitelná podpěra | 2 |
| 4 | Hlavové čelo | 1 |
| 5 | Levý bok | 1 |
| 6 | Pravý bok | 1 |
| 7 | Nožní čelo | 1 |
| 8 | Podélný nosník | 1 |
| 9 | Rošt | 1 |

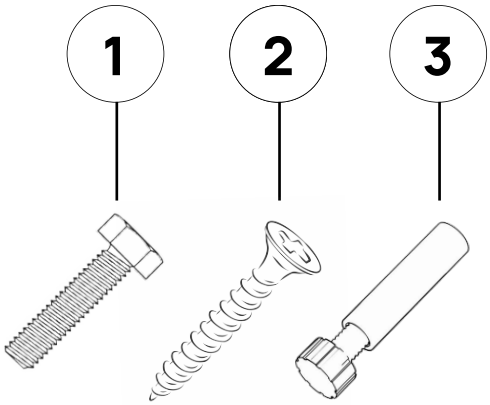


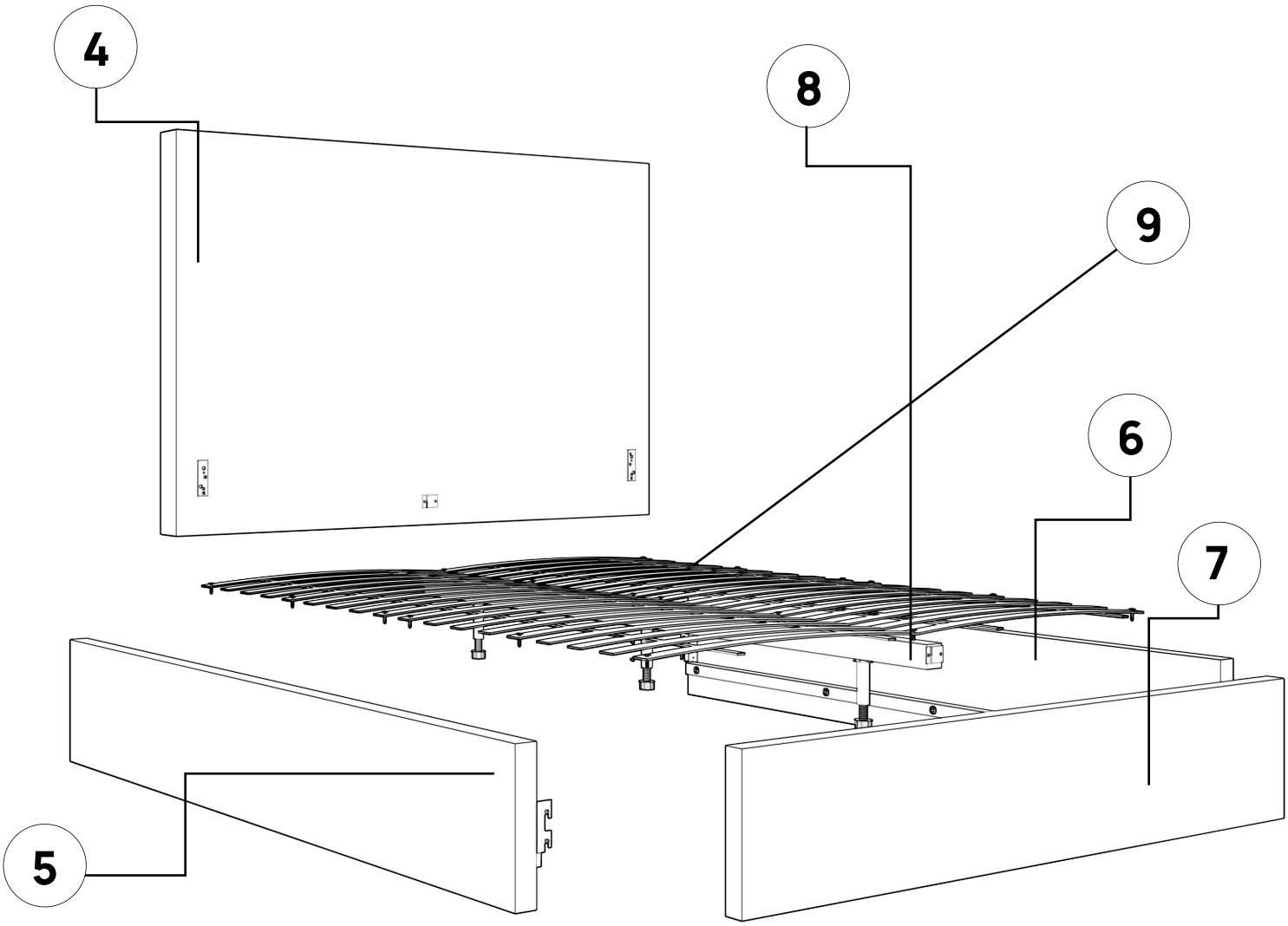


Produkt

# Postel Chevron bez úložného prostoru

mojepostel.™

# Krok 1

Spojte levý bok (5), pravý bok (6) a hlavové čelo (4) pomocí čtyř přiložených šroubů (1). Použijte nástrčný klíč 13' nebo aku šroubovák s nástrčným nástavcem 13'.

**Důležité: šrouby zatím nedotahujte na doraz**

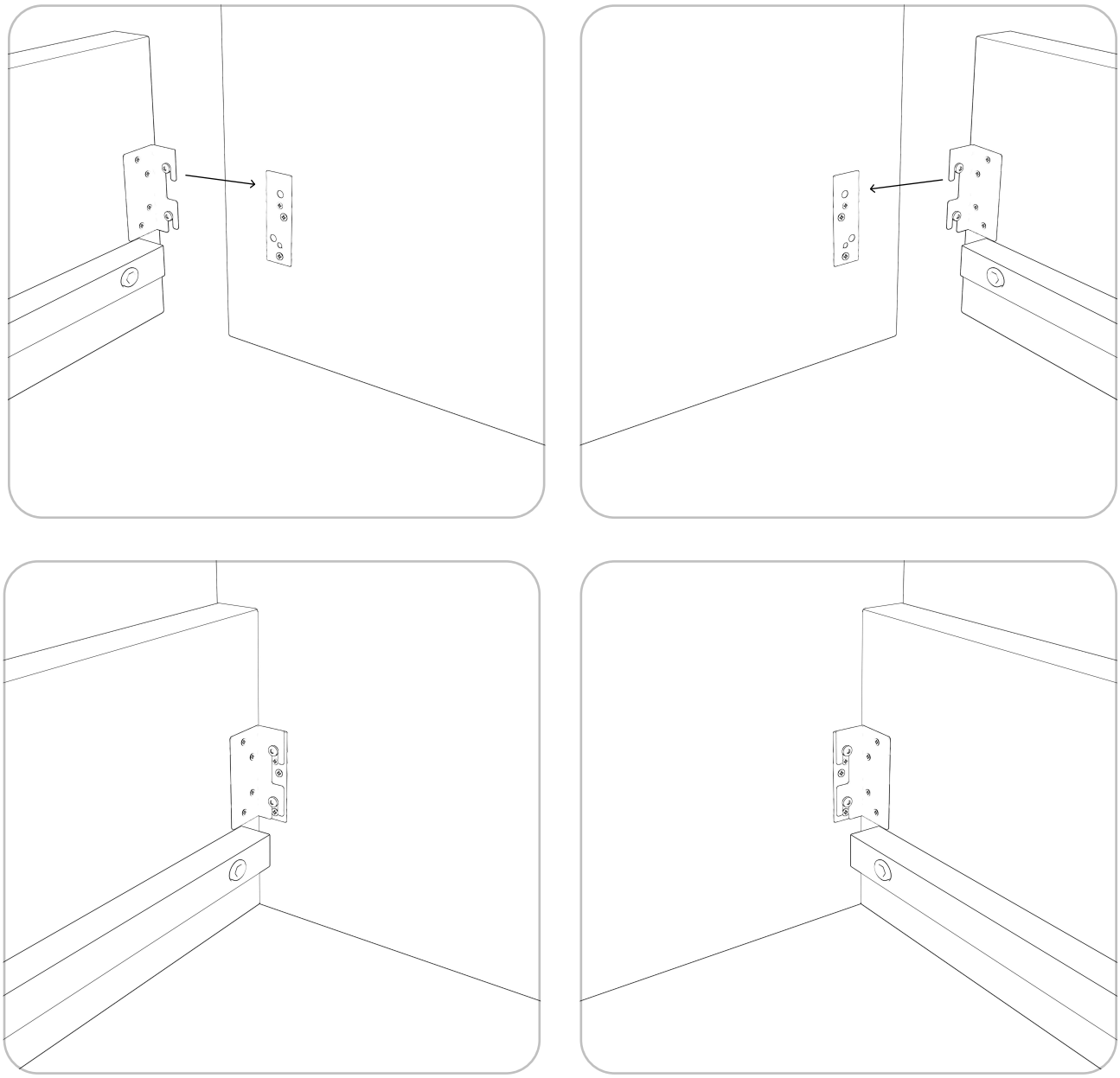

# Krok 2

Spojte levý bok (5), pravý bok (6) a nožní čelo (7) pomocí čtyř přiložených šroubů (1). Použijte nástrčný klíč 13’ nebo aku šroubovák s nástrčným nástavcem 13’.
**Důležité: šrouby zatím nedotahujte na doraz**

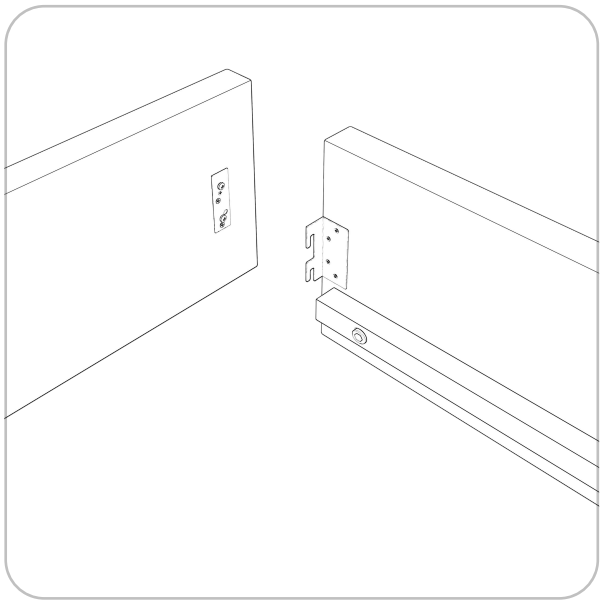

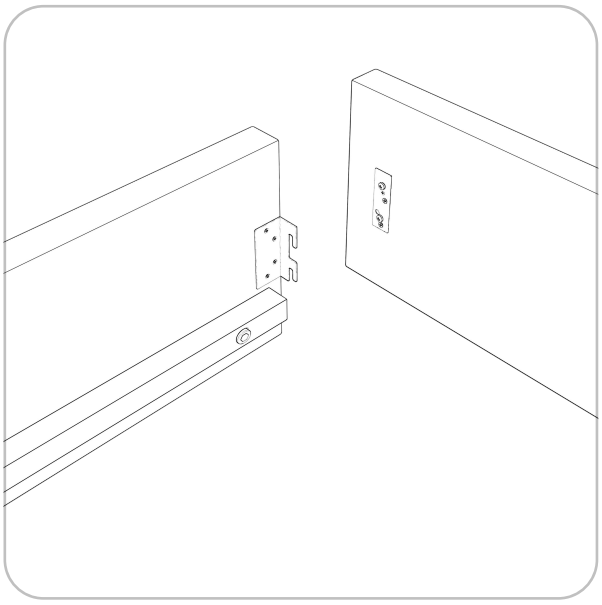

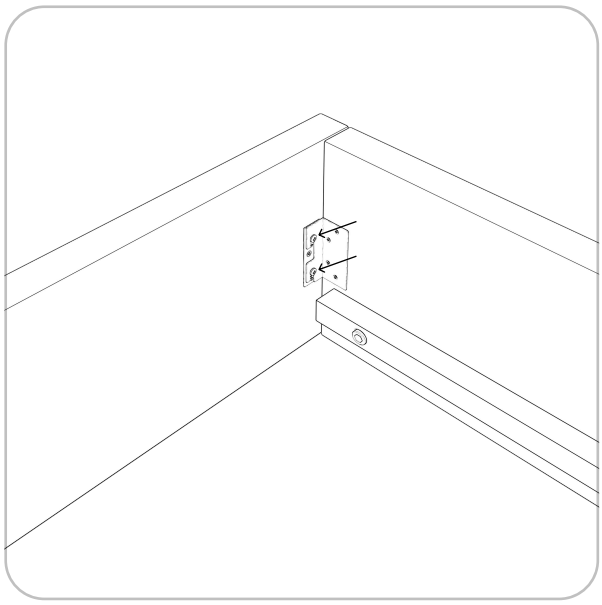

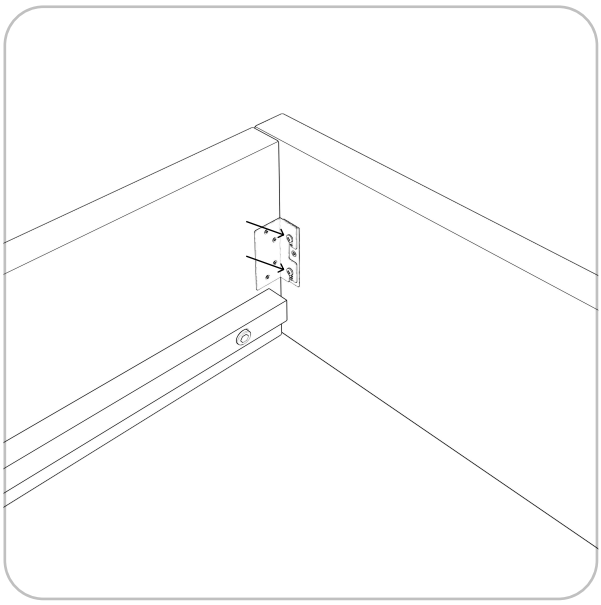

mojepostel.™

## Krok 3

Vložte dvě nastavitelné podpěry (3) do dvou objímek připevněných k podélnému nosníku (8)

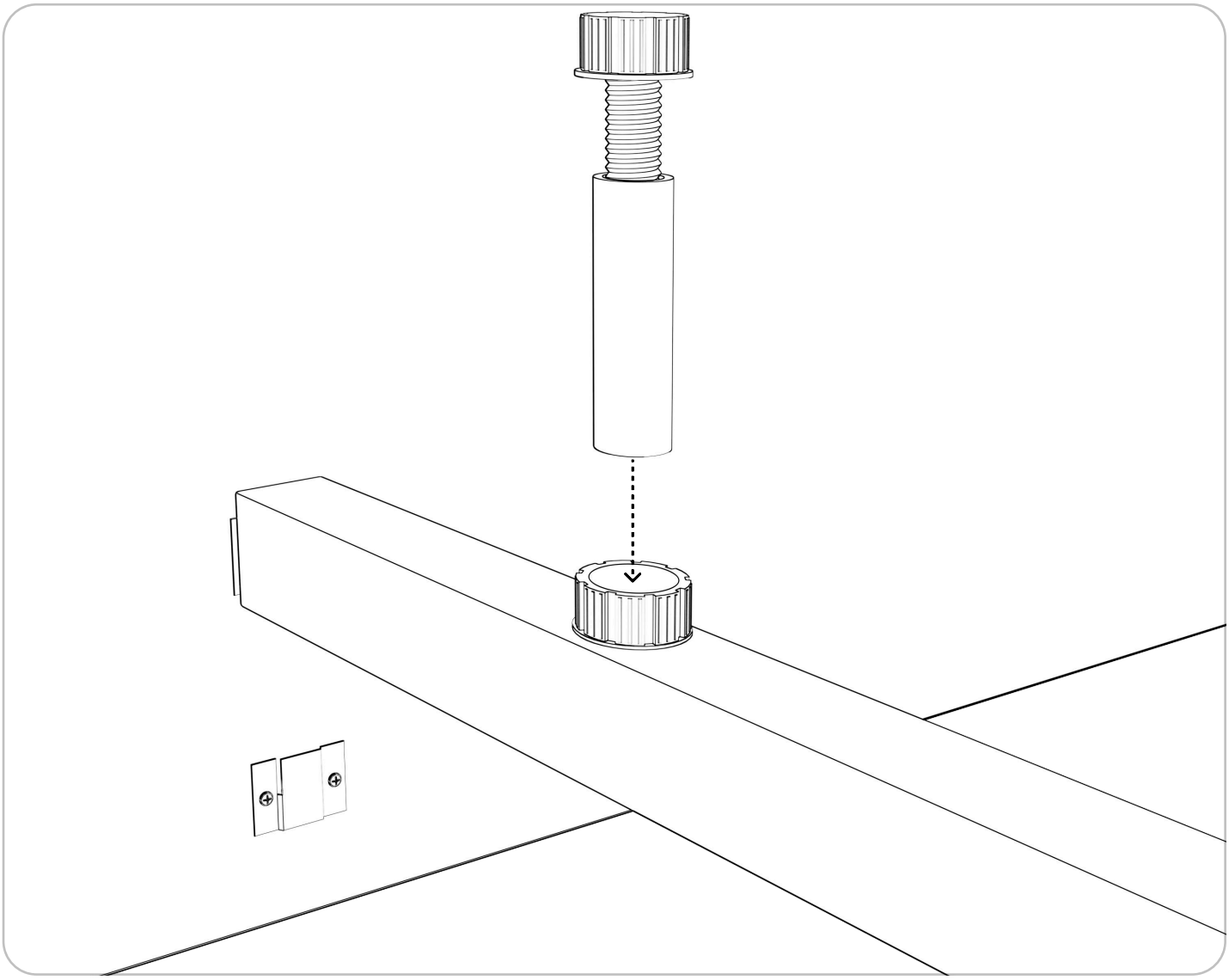

## Krok 4

Spojte nožní čelo postele (7) a hlavové čelo (4) pomocí podélného nosníku (8) – zasuňte jej shora do připevněných úchytů. Poté ve spodní části nastavitelné podpěry (3) upravte její výšku otáčením doprava nebo doleva tak, aby dosahovala k podlaze

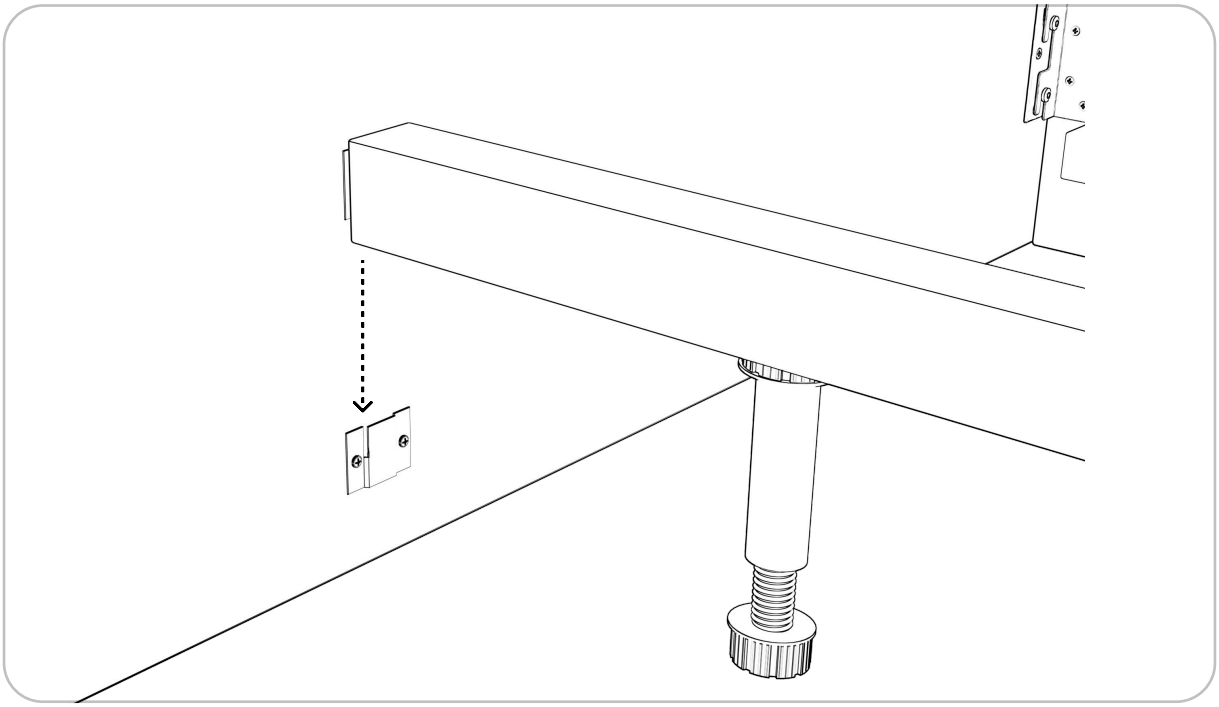

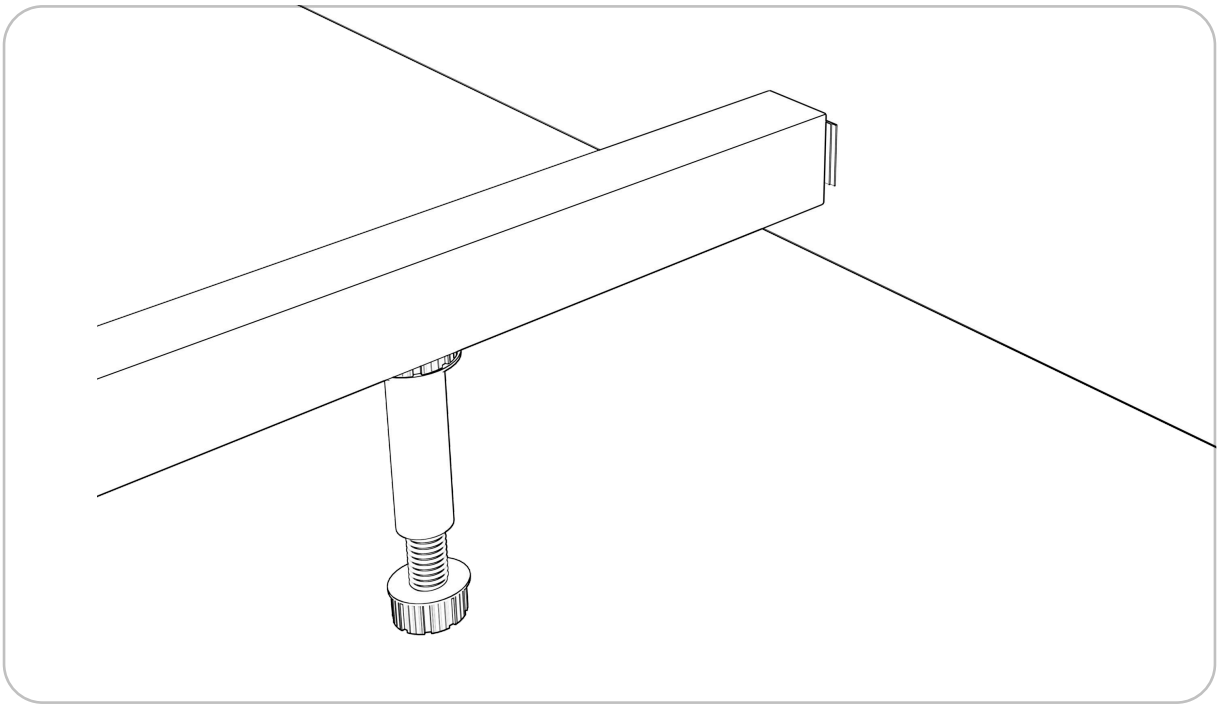

mojepostel.™

## Krok 5

Vyrovnejte všechny díly postele a **dotáhněte na doraz všech 8 šroubů (1)**

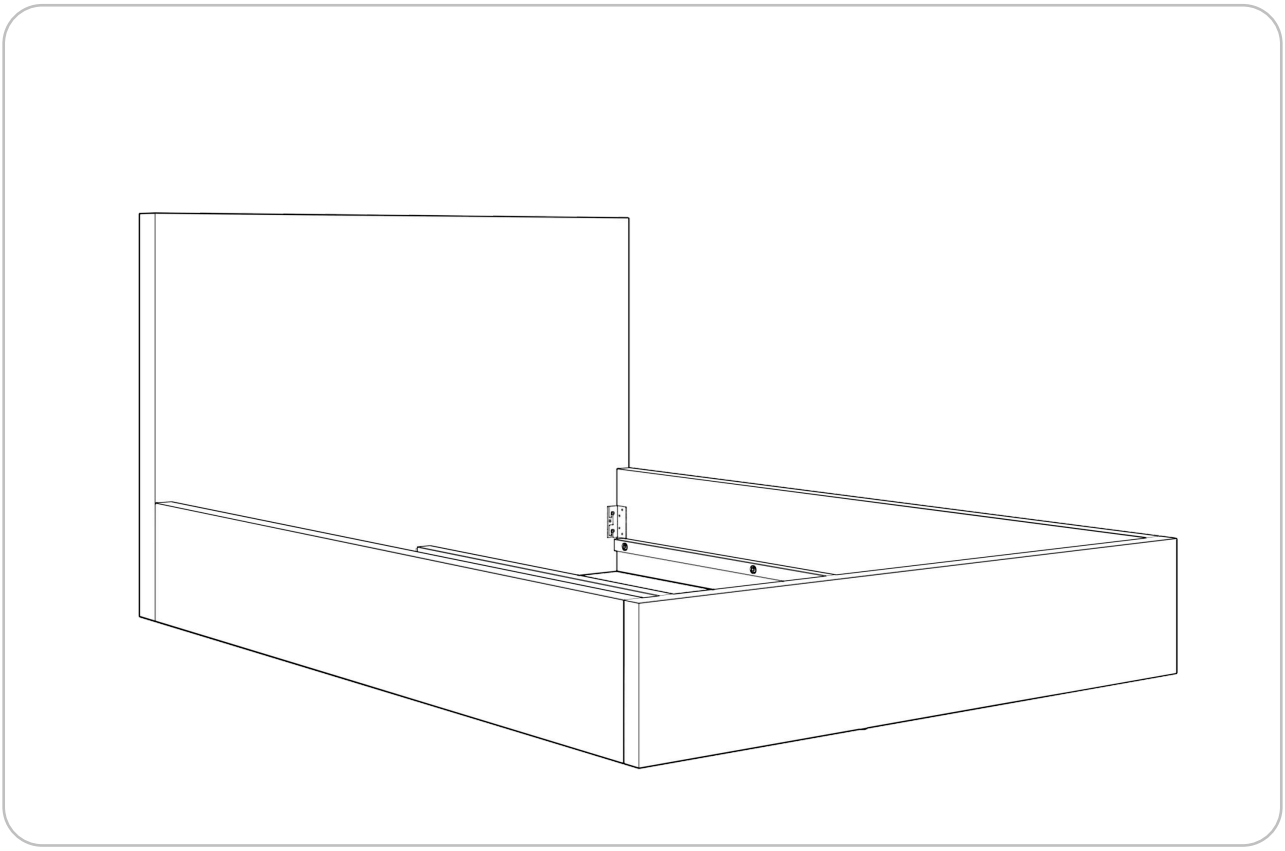

# Krok 6

Rozviňte pružný rošt (9) a položte jej na podélný nosník (8) a na lišty umístěné na bocích postele (5 a 6).

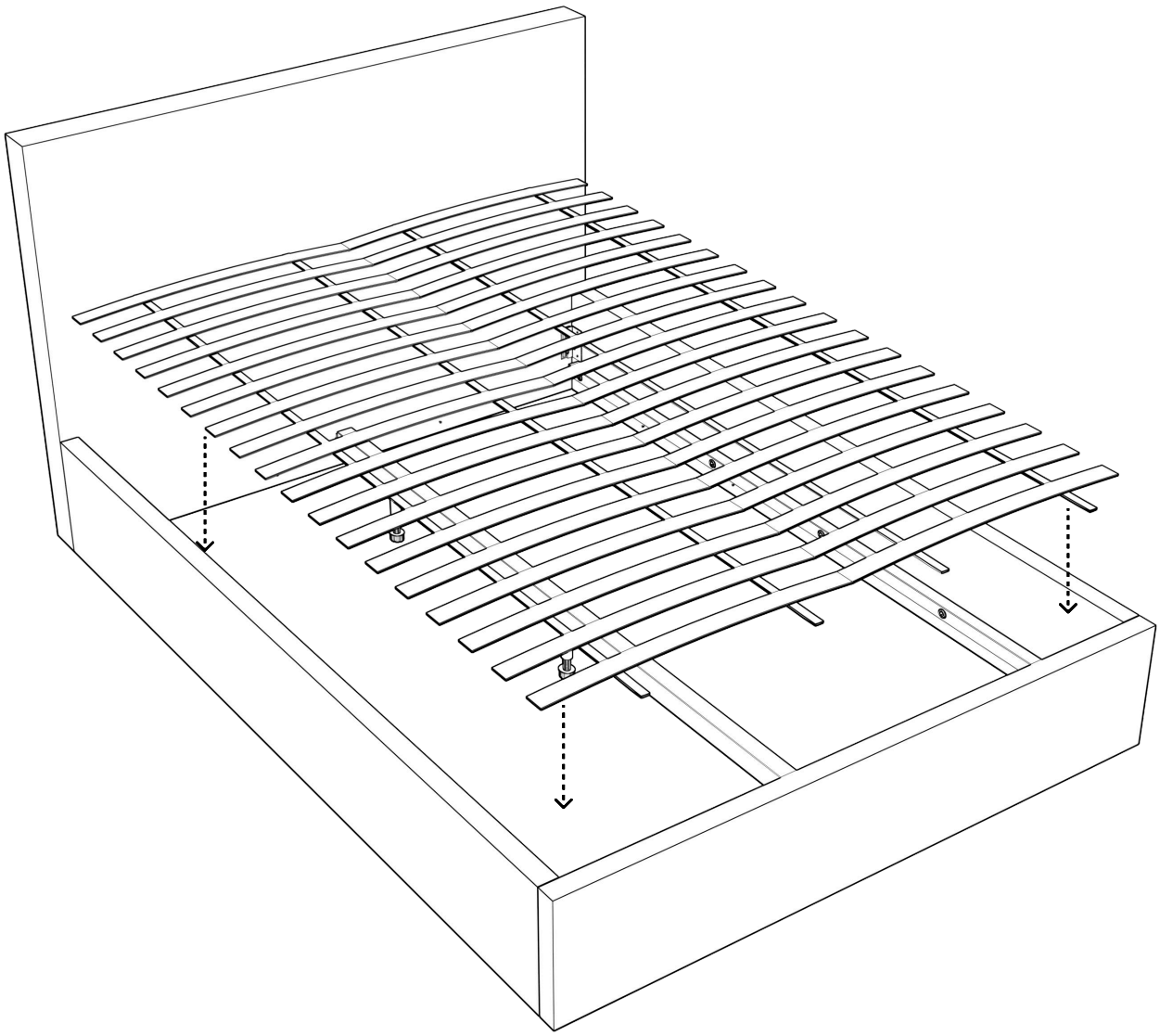

## Krok 7

Přišroubujte rošt (9) k lištám umístěným na bocích postele (5 a 6) pomocí dvanácti přiložených vrutů (2) – šest kusů na každou stranu.

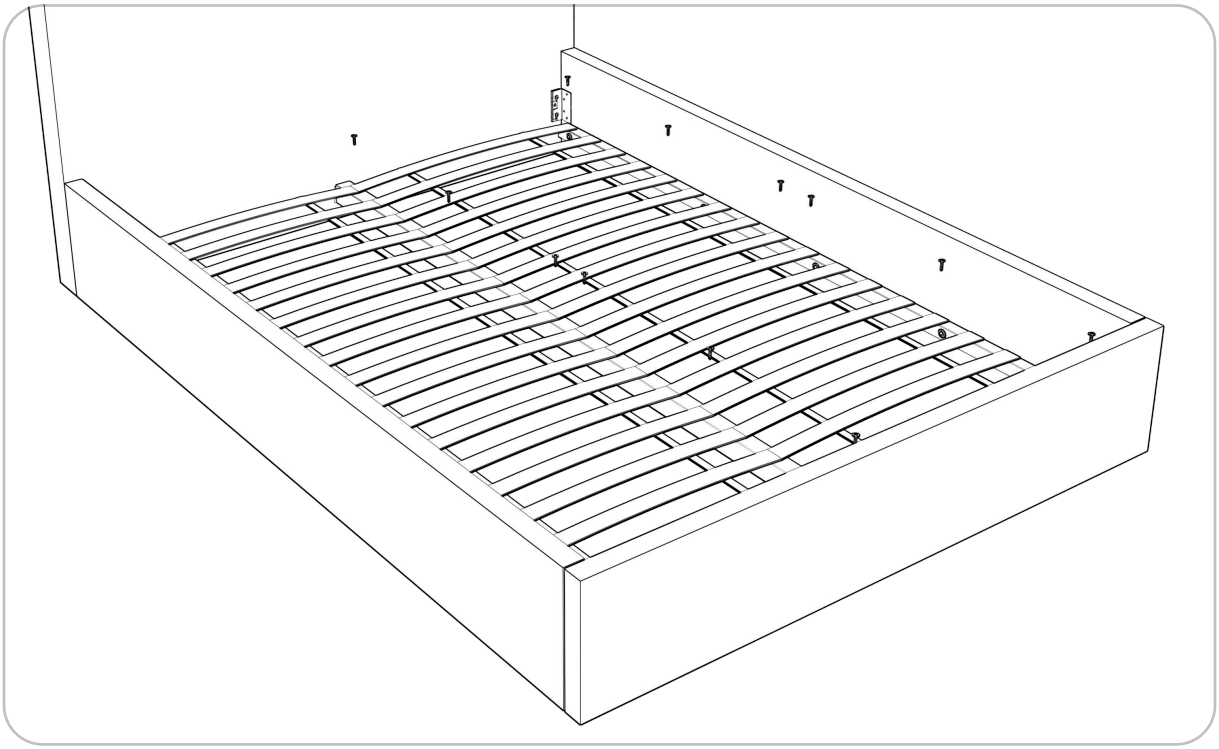

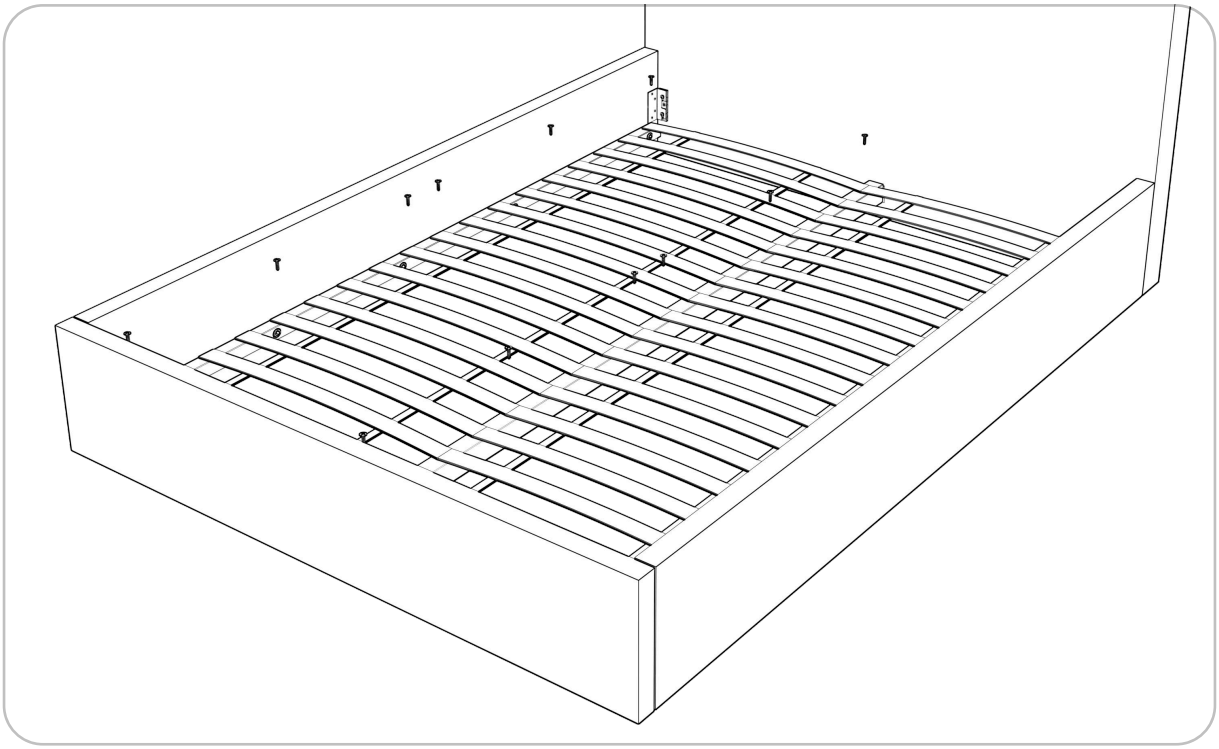

# Krok 8

Položte matraci na rošt (9)

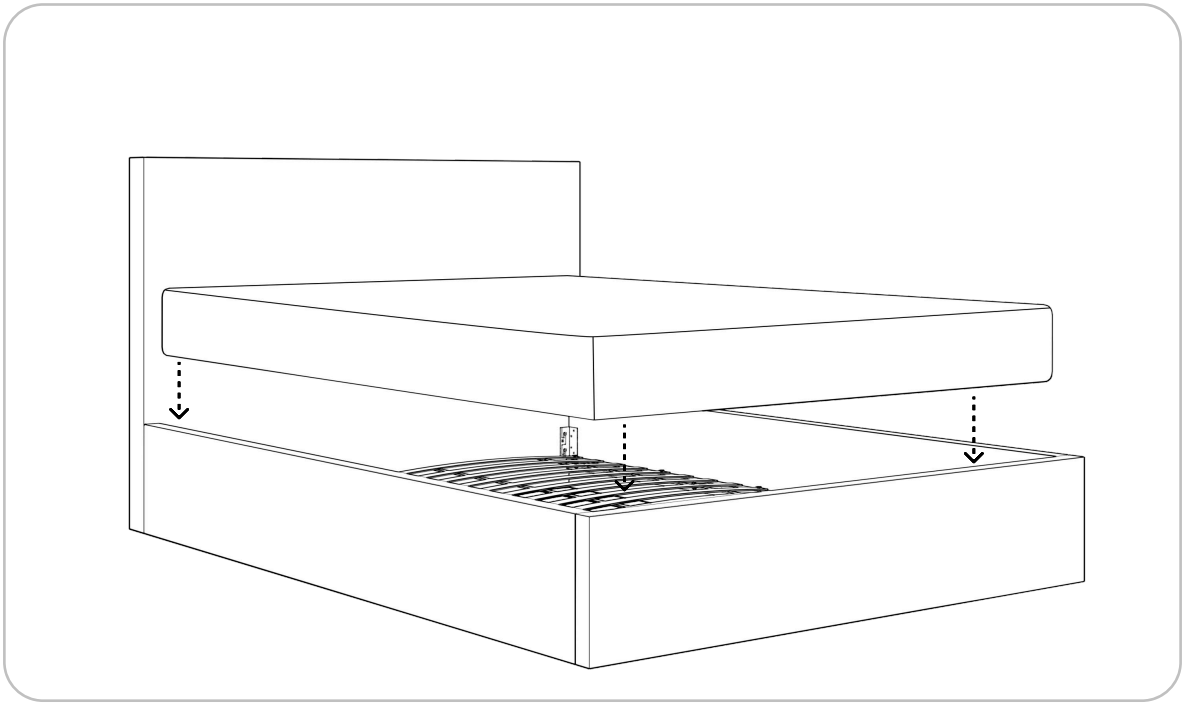

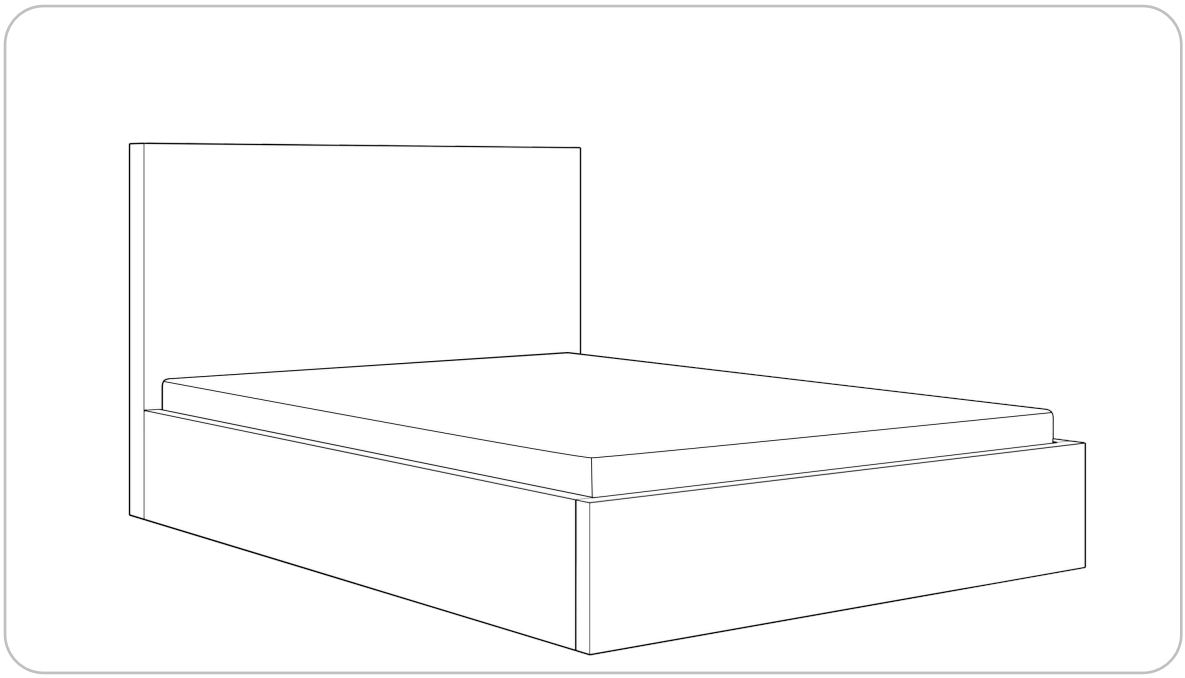

## Hotovo

Pokud potřebujete pomoc, chcete poradit nebo se během montáže objevily problémy – kontaktujte našeho specialistu.

+420 790 285955

kontakt@mojepostel.cz