mojepostel.™

Návod k montáži

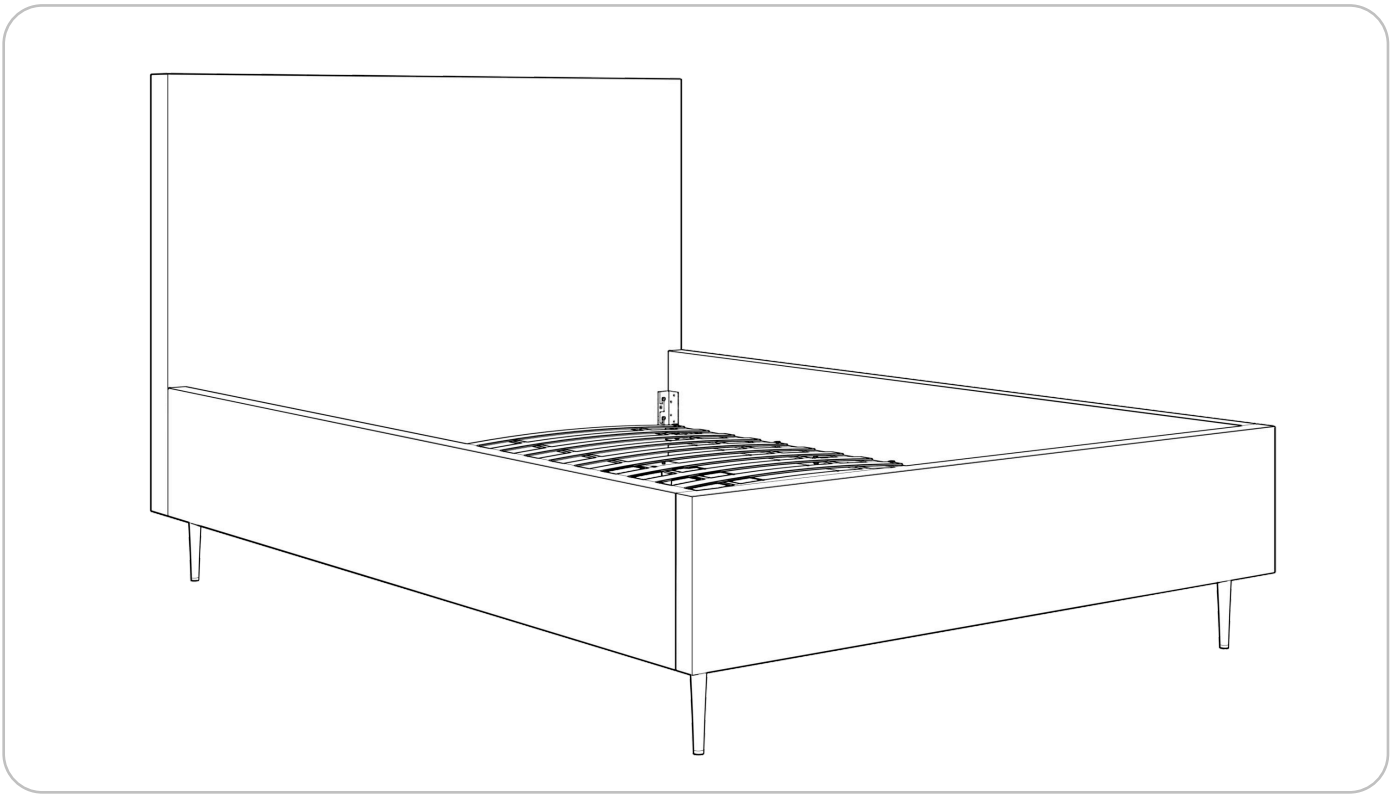

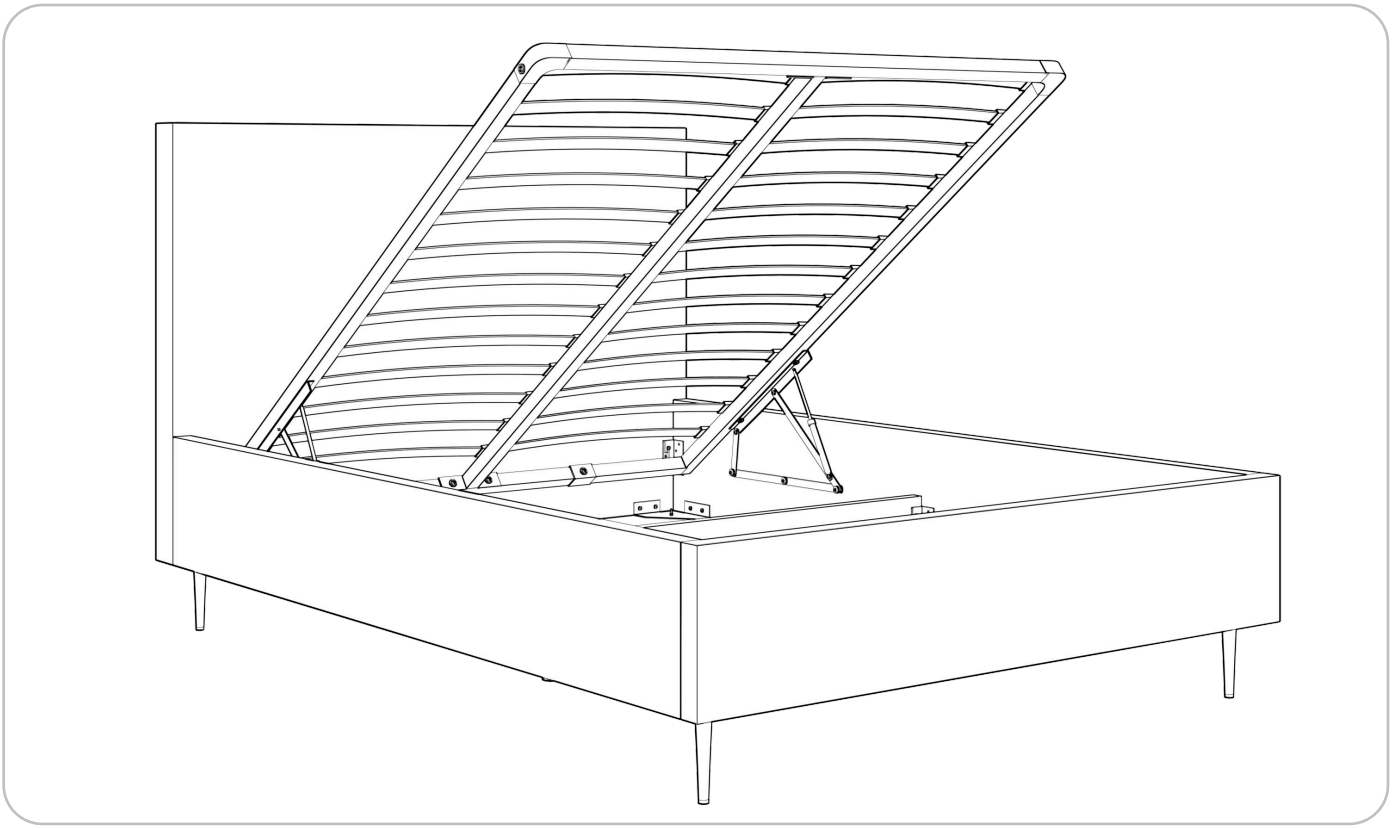

Produkt

Postel Bella s úložným prostorem

mojepostel.™

Seznam dílů

Č.	Název	Množství
1	Šroub pro spojení rámu	12
2	Šroub pro uchycení roštu	10
3	Úhelník dna úložiště	16
4	Vrut k úhelníku	16
5	Šroub pro rohový díl nohou	16
6	Šroub s maticí pro nohy	4
7	Rohový díl pro nohy	1
8	Nastavitelná podpěra	2
9	Hlavové čelo	1
10	Levý bok	1
11	Pravý bok	1
12	Nožní čelo	1
13	Příčný nosník	1
14	Dno úložného prostoru	2
15	Rošt	1
16	Nohy	4

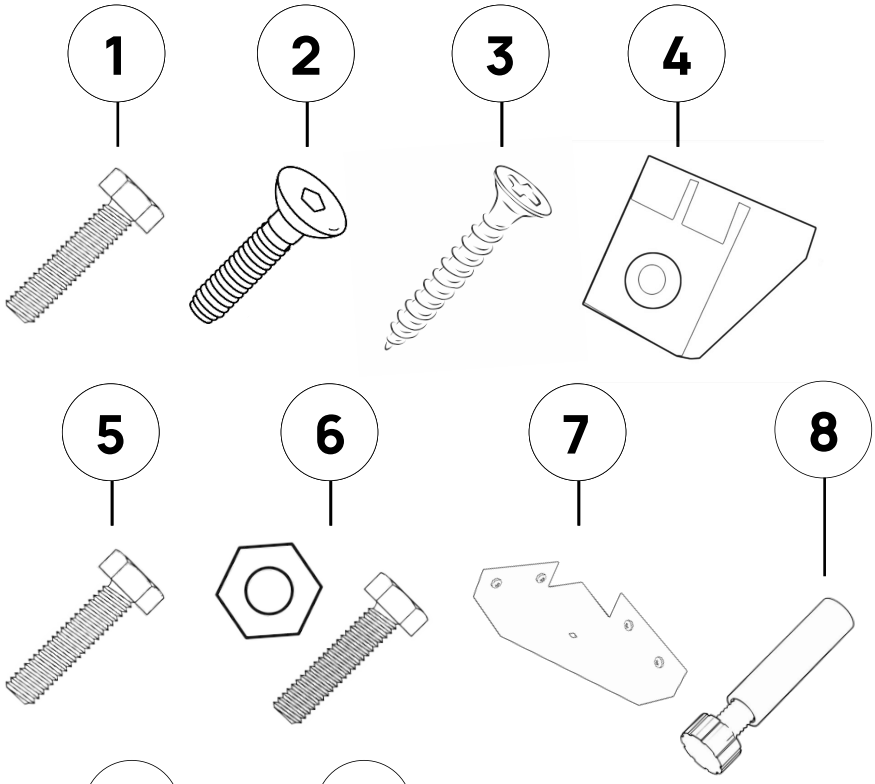

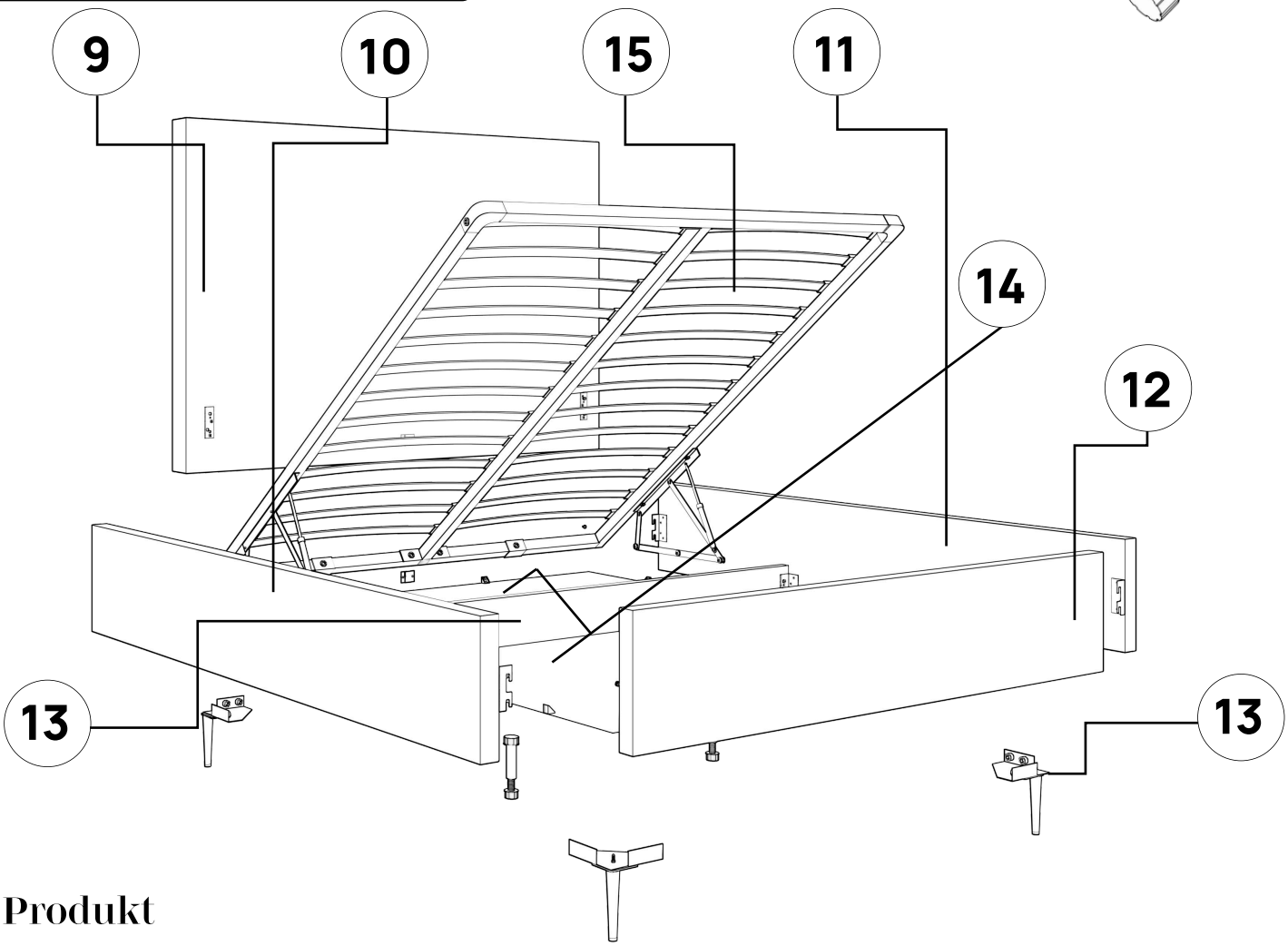

Krok 1

Spojte levý bok (10), pravý bok (11) a hlavové čelo (9) pomocí čtyř přiložených šroubů (1). Použijte nástrčný klíč 13’ nebo aku šroubovák s nástrčným nástavcem 13’.

Důležité: šrouby nedotahujte na doraz, ponechte volný prostor potřebný pro vložení dna úložného prostoru (13)

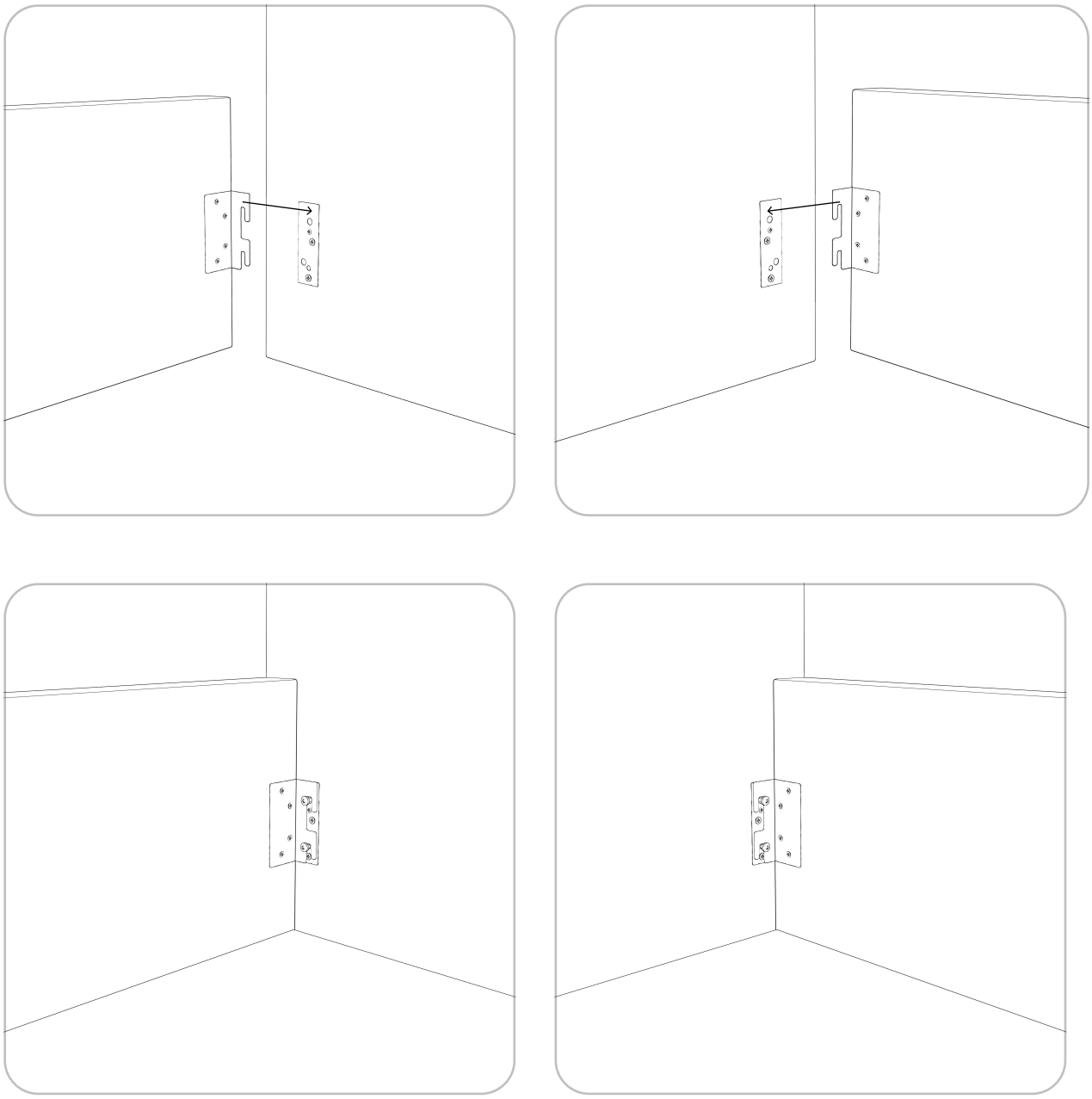

Krok 2

Spojte levý bok (10), pravý bok (11) a nožní čelo (12) pomocí čtyř přiložených šroubů (1). Použijte nástrčný klíč 13’ nebo aku šroubovák s nástrčným nástavcem 13’.

Důležité: šrouby nedotahujte na doraz, ponechte volný prostor potřebný pro vložení dna úložného prostoru (13)

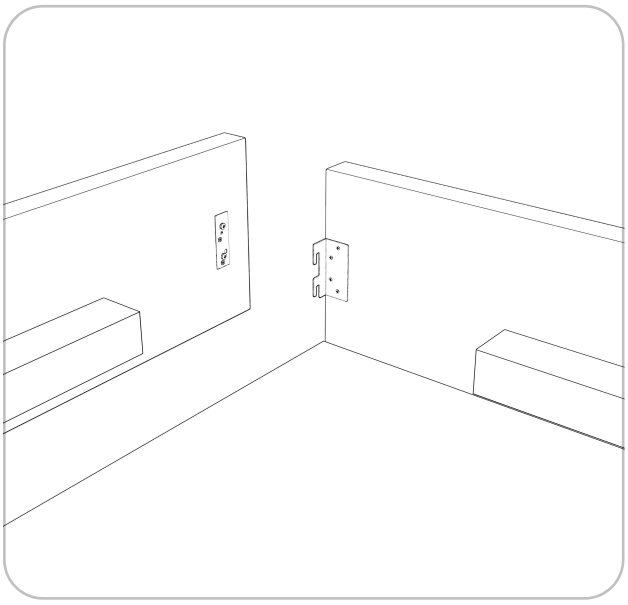

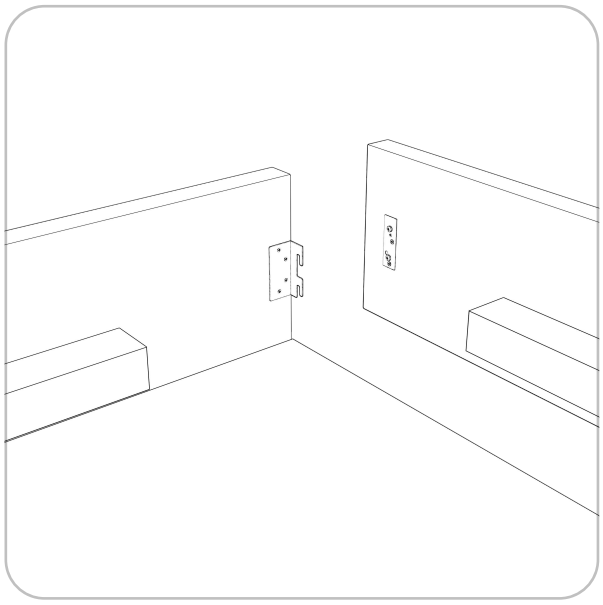

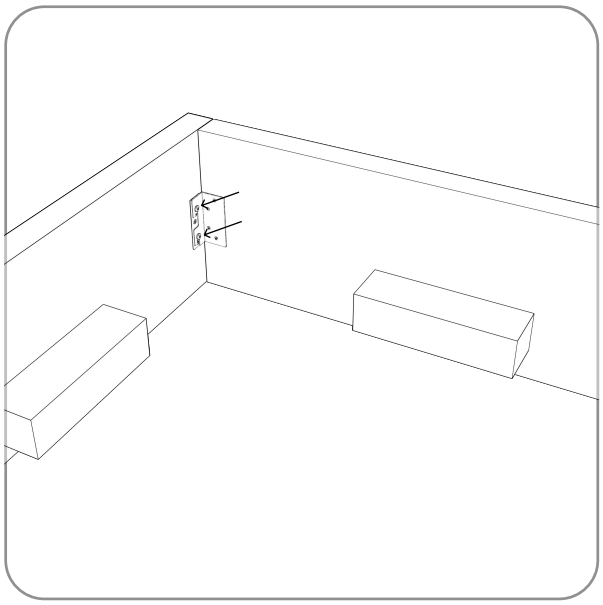

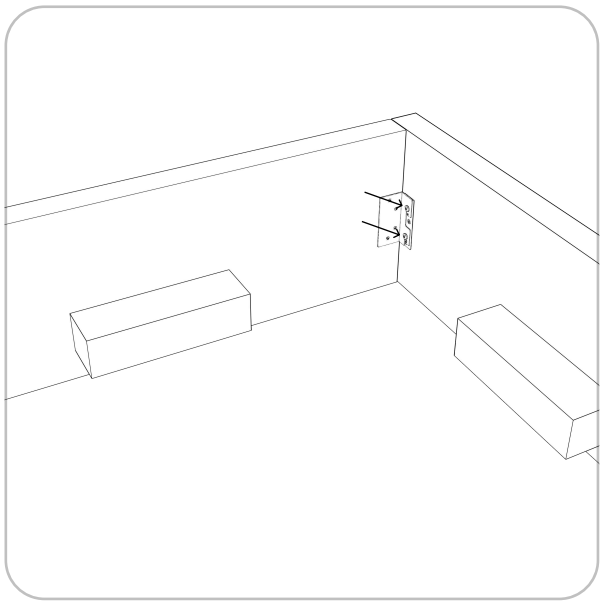

Krok 3

Do 4 rohů postele připevněte 4 rohové díly pro nohy (7) pomocí přiložených 16 šroubů (5). Použijte imbusový klíč nebo aku šroubovák s odpovídajícím nástavcem.

Důležité: šrouby nedotahujte na doraz, ponechte volný prostor potřebný pro vložení dna úložného prostoru (14)

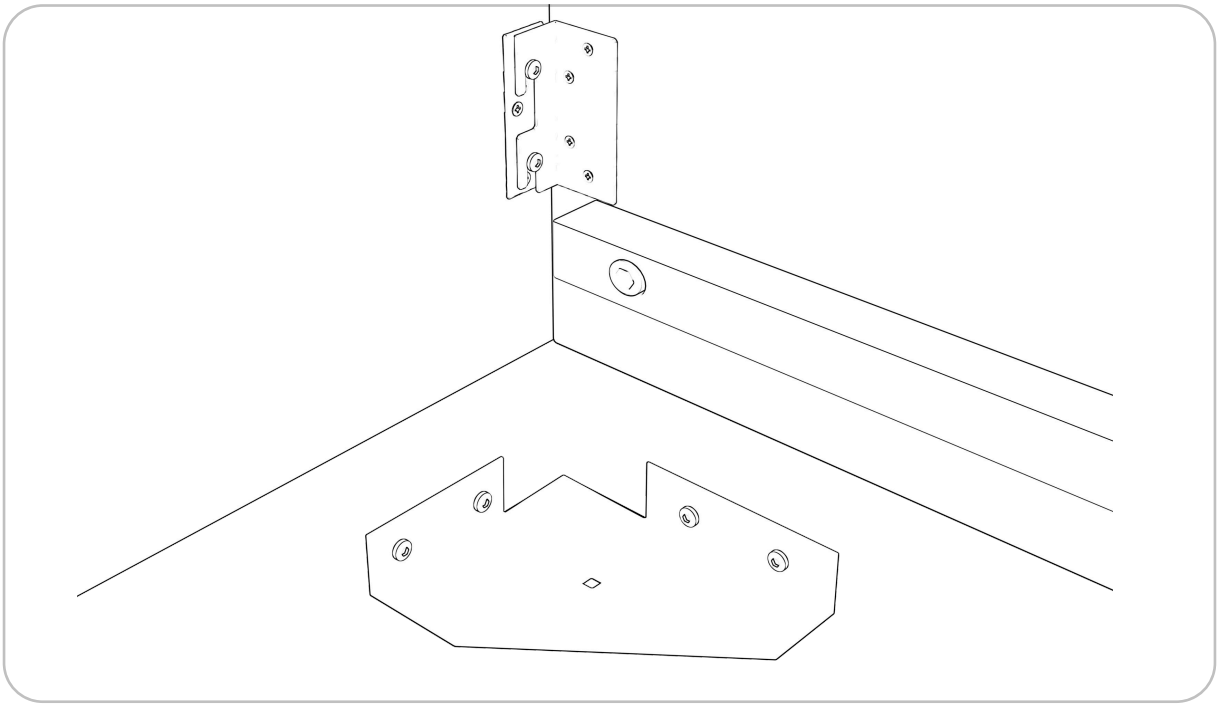

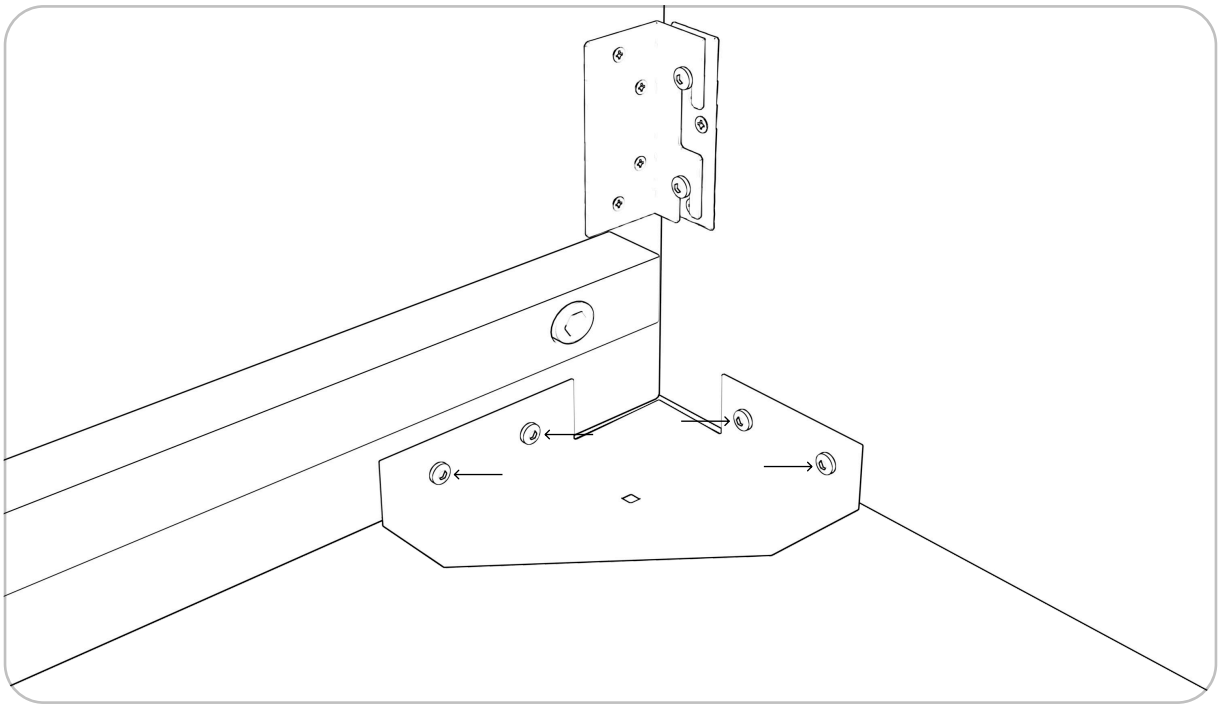

Krok 4

Připevněte 4 nohy (16) ke 4 rohovým dílům pro nohy (7) pomocí přiložených 4 šroubů s maticemi (6). Použijte nástrčný klíč 13' nebo aku šroubovák s nástrčným nástavcem 13'.

Důležité: šrouby nedotahujte na doraz, ponechte volný prostor potřebný pro vložení dna úložného prostoru (14)

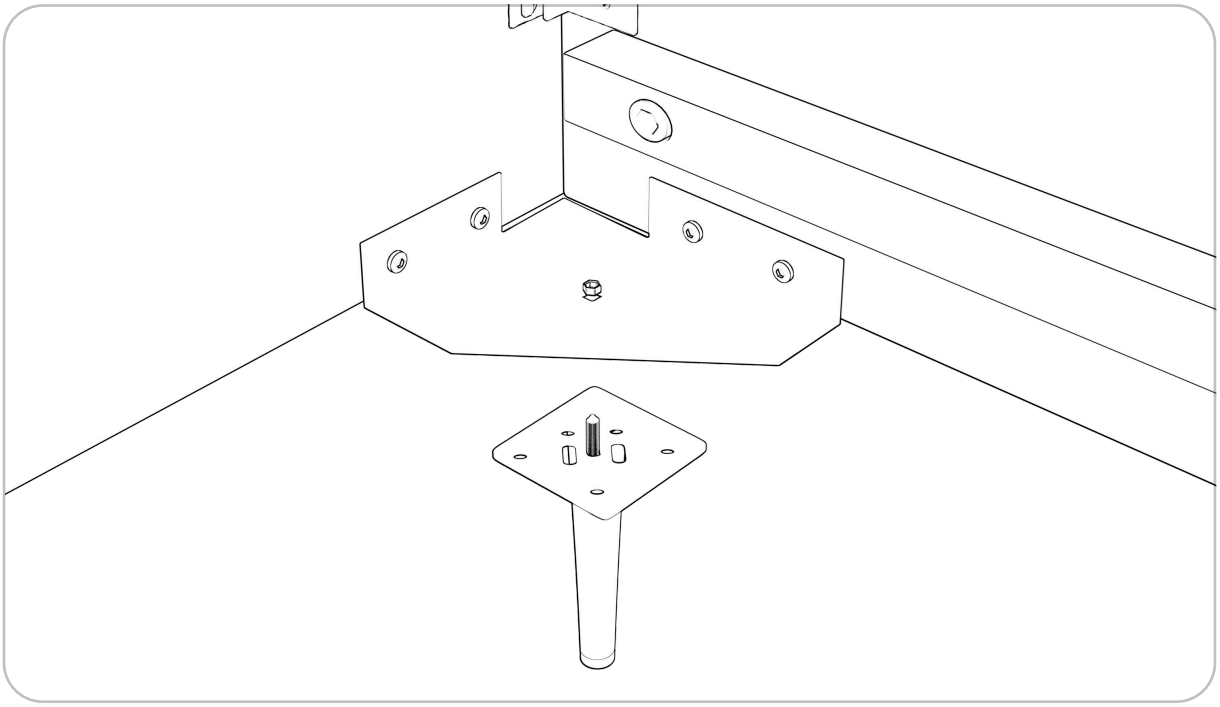

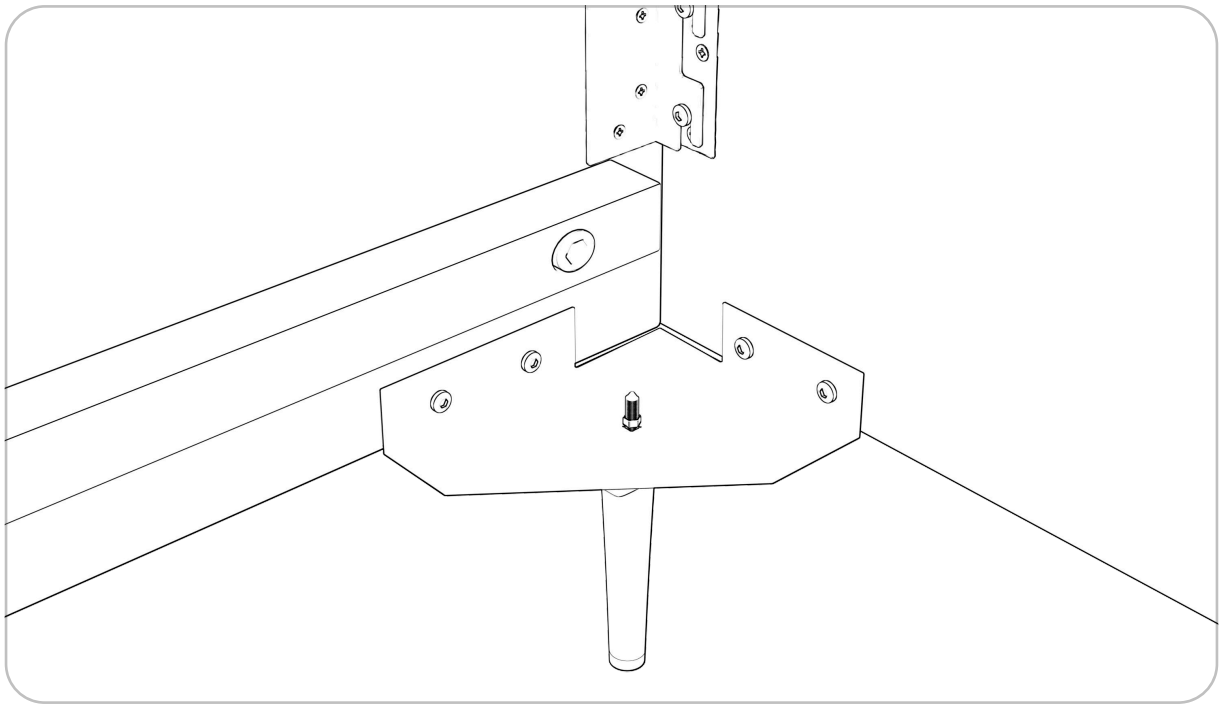

Krok 5

Vložte dvě nastavitelné podpěry (8) do dvou objímek připevněných k příčnému nosníku (13)

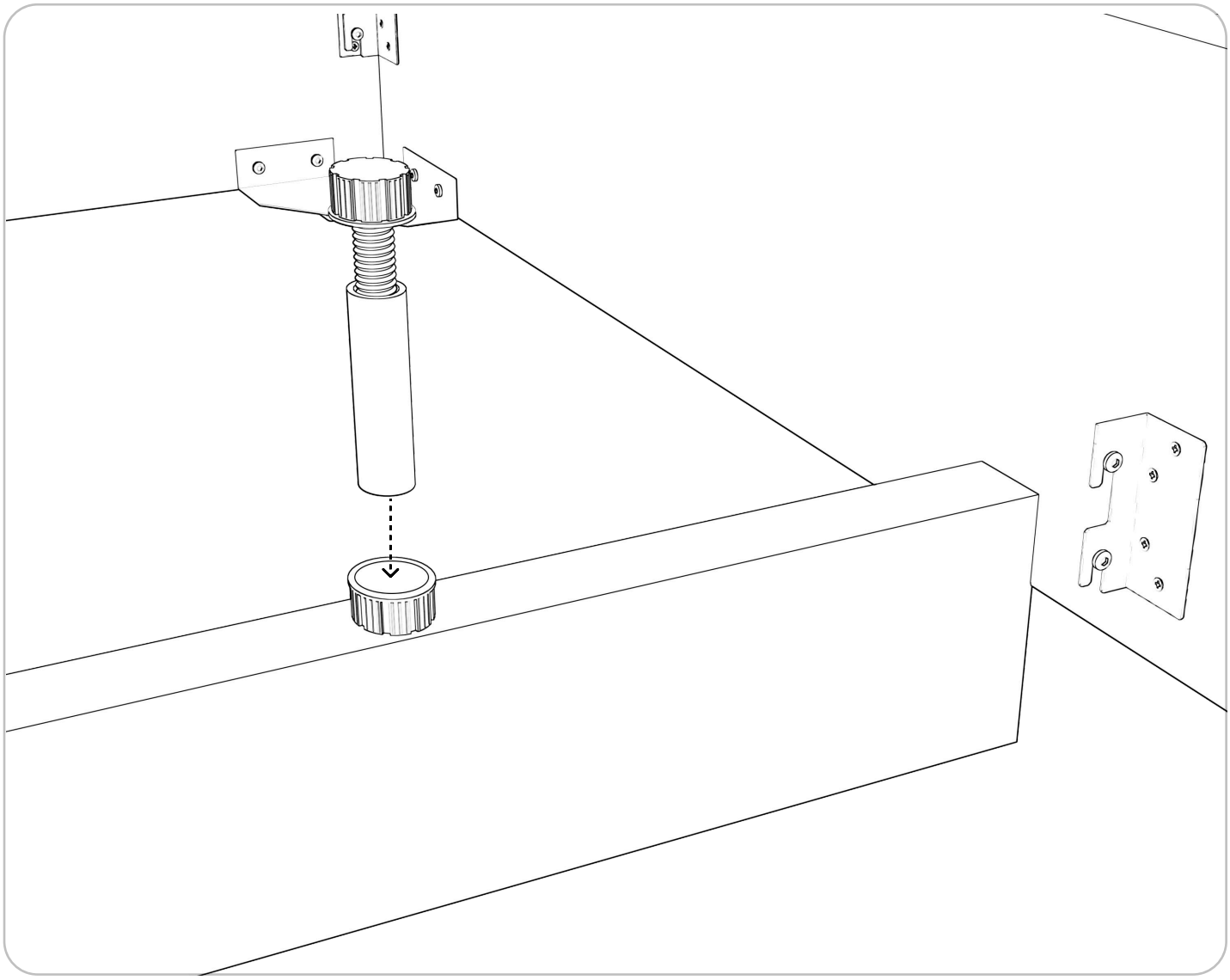

Krok 6

Spojte levý bok (10), pravý bok (11) a příčný nosník (13) pomocí čtyř přiložených šroubů (1). Použijte nástrčný klíč 13' nebo aku šroubovák s nástrčným nástavcem 13'. Poté ve spodní části nastavitelné podpěry (8) upravte její výšku otáčením doprava nebo doleva tak, aby odpovídala výšce nohy.
Důležité: šrouby nedotahujte na doraz, ponechte volný prostor potřebný pro vložení dna úložného prostoru (14)

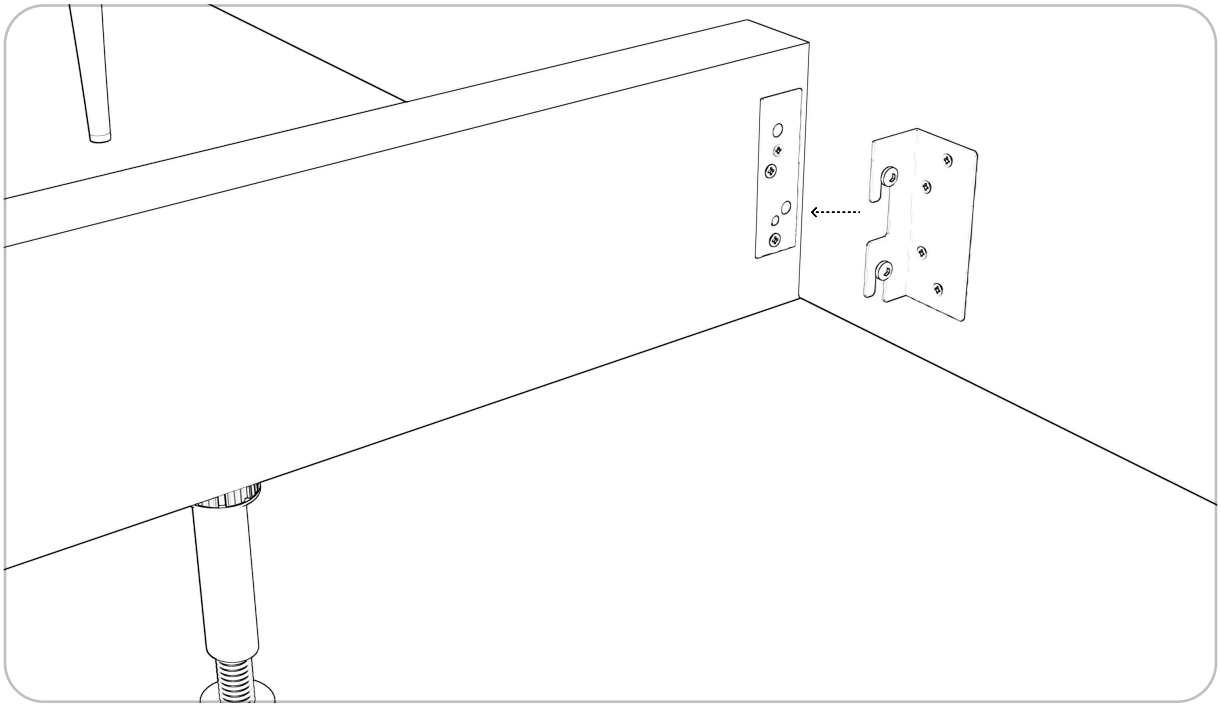

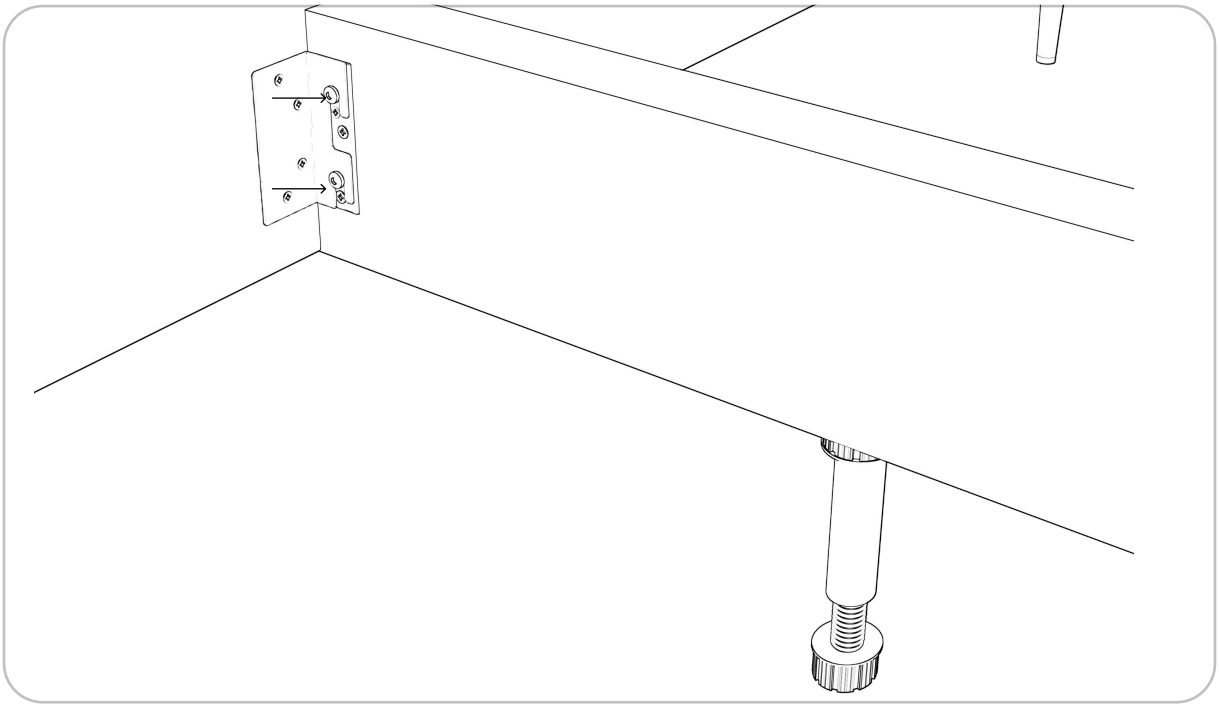

Krok 7

Opatrně zasuňte dna úložného prostoru (14) mezi příčný nosník (13)

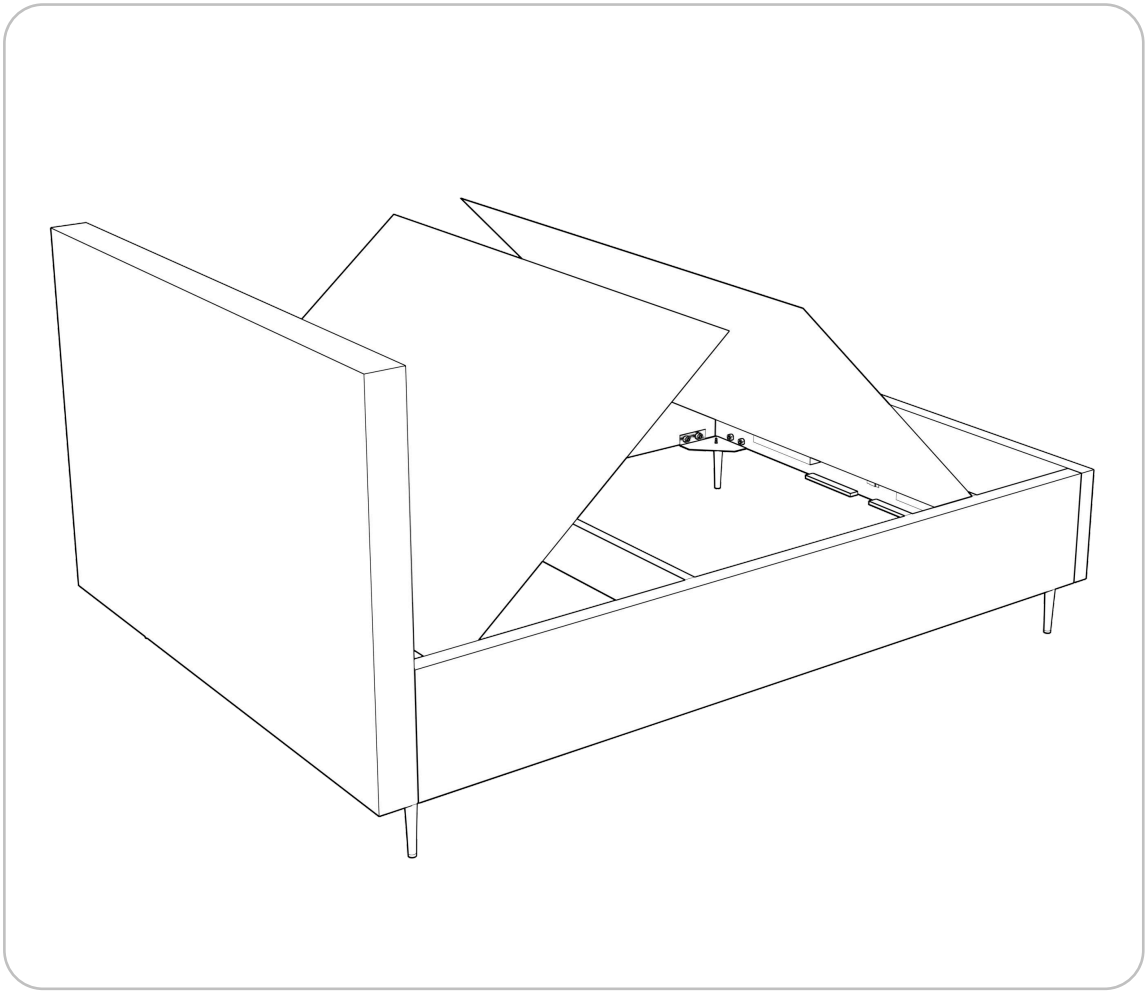

mojepostel.™

Krok 8

Vyrovnejte všechny díly postele a **dotáhněte na doraz všechny šrouby**

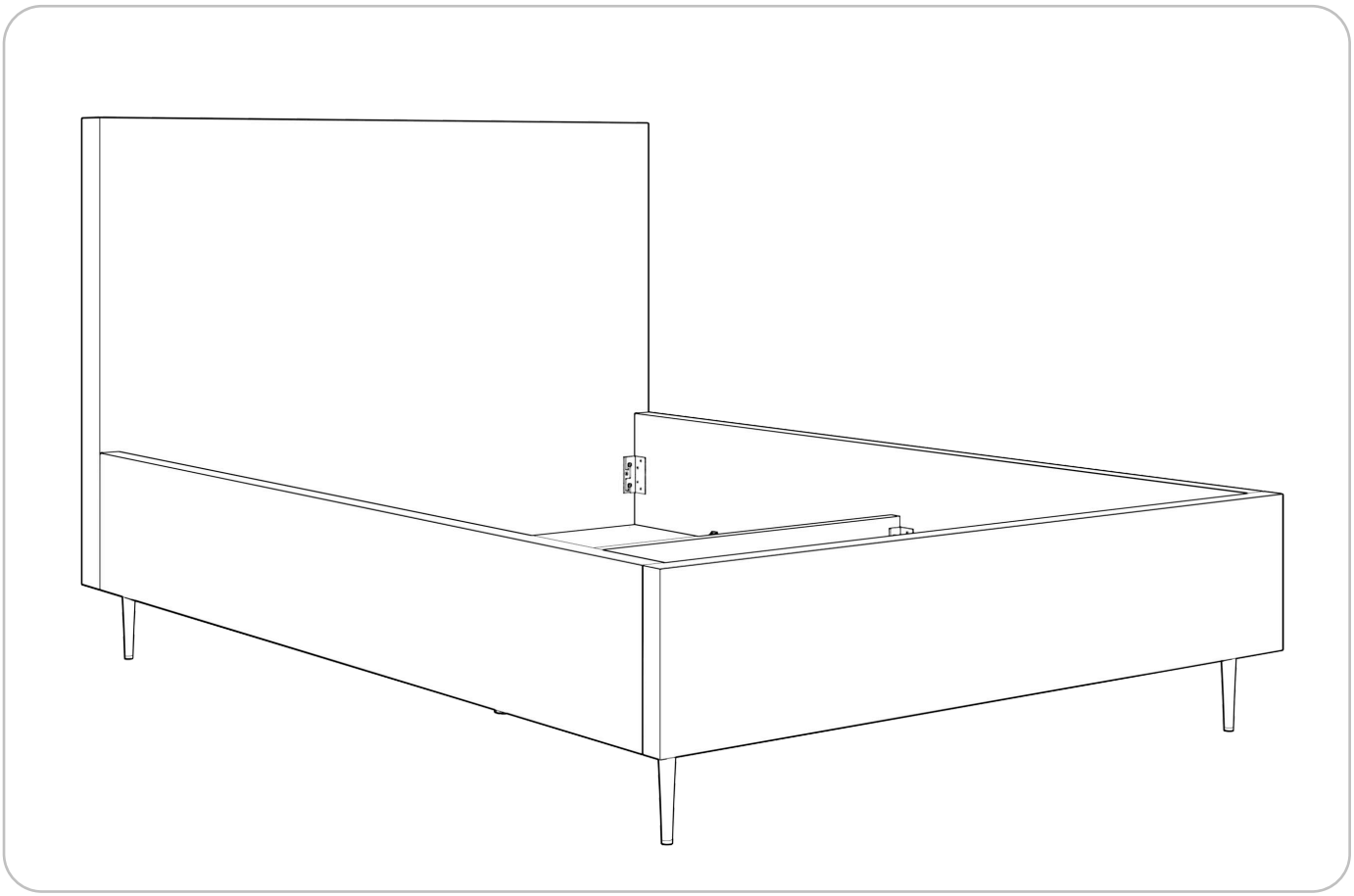

Krok 9

Přišroubujte úhelníky (4) pomocí přiložených vrutů (3) – po 2 sadách ke každému z boků (10 a 11), k nožnímu čelu (12), hlavovému čelu (9) a příčnému nosníku (13), abyste vyztužili dna úložného prostoru (14)

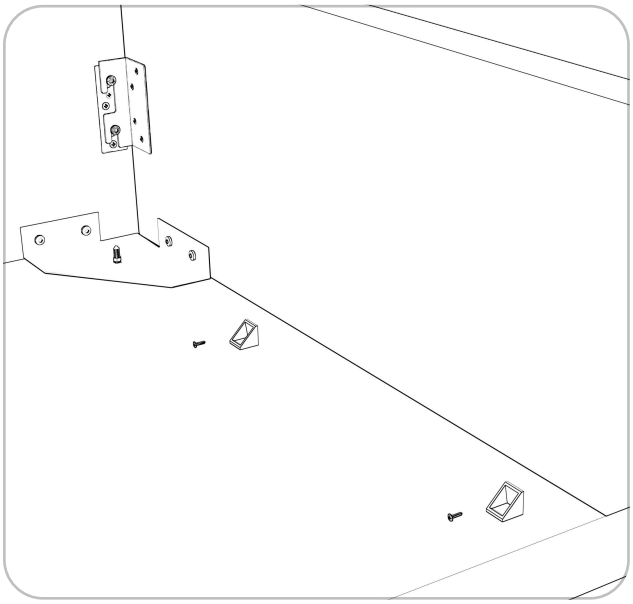

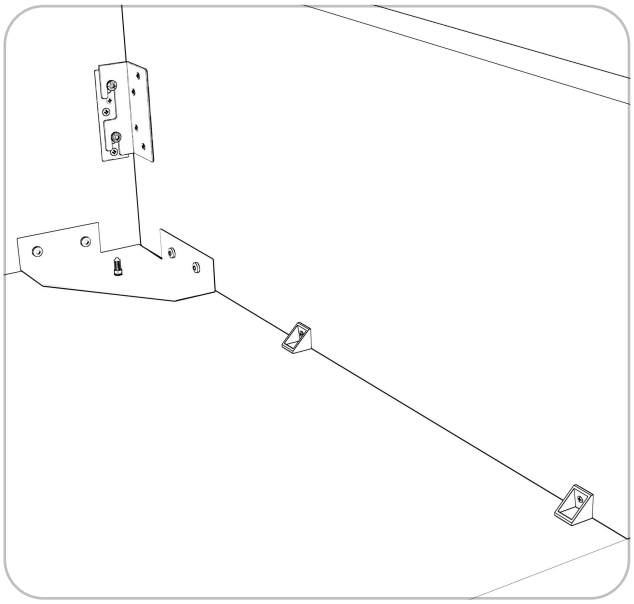

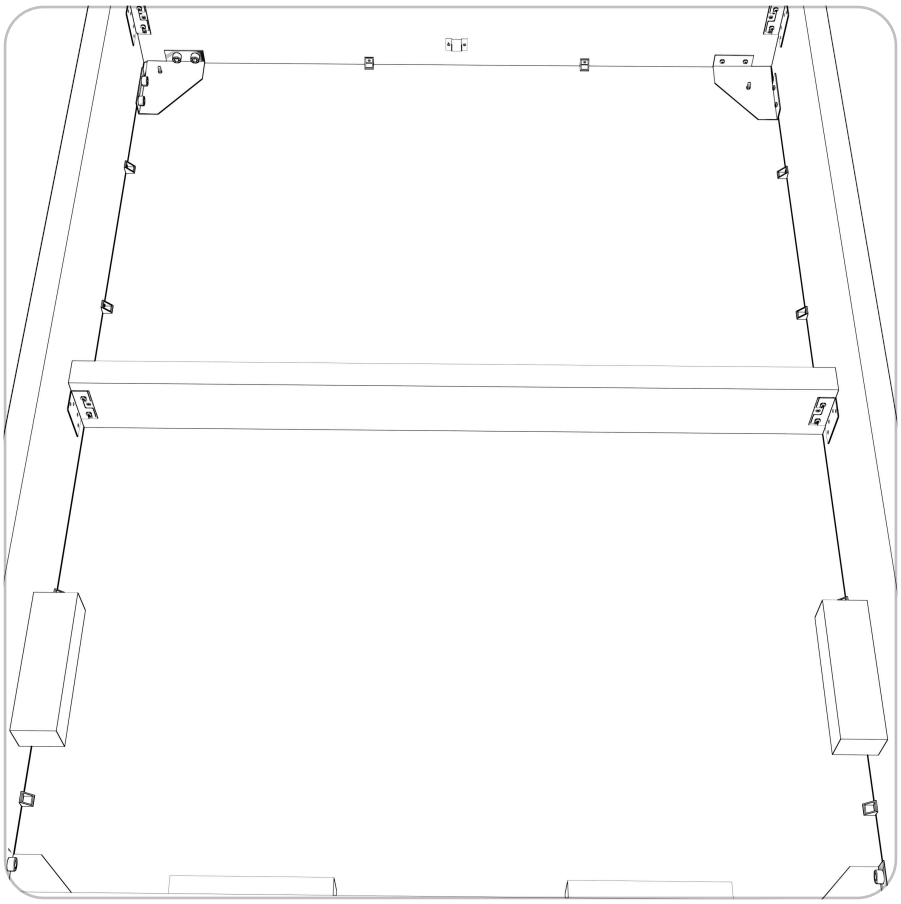

Krok 10

Přišroubujte ramena zvedacího mechanismu roštu (15) k bokům postele (10 a 11) pomocí šesti přiložených šroubů (2). Šrouby dotáhněte na doraz. Použijte imbusový klíč nebo aku šroubovák s odpovídajícím nástavcem.

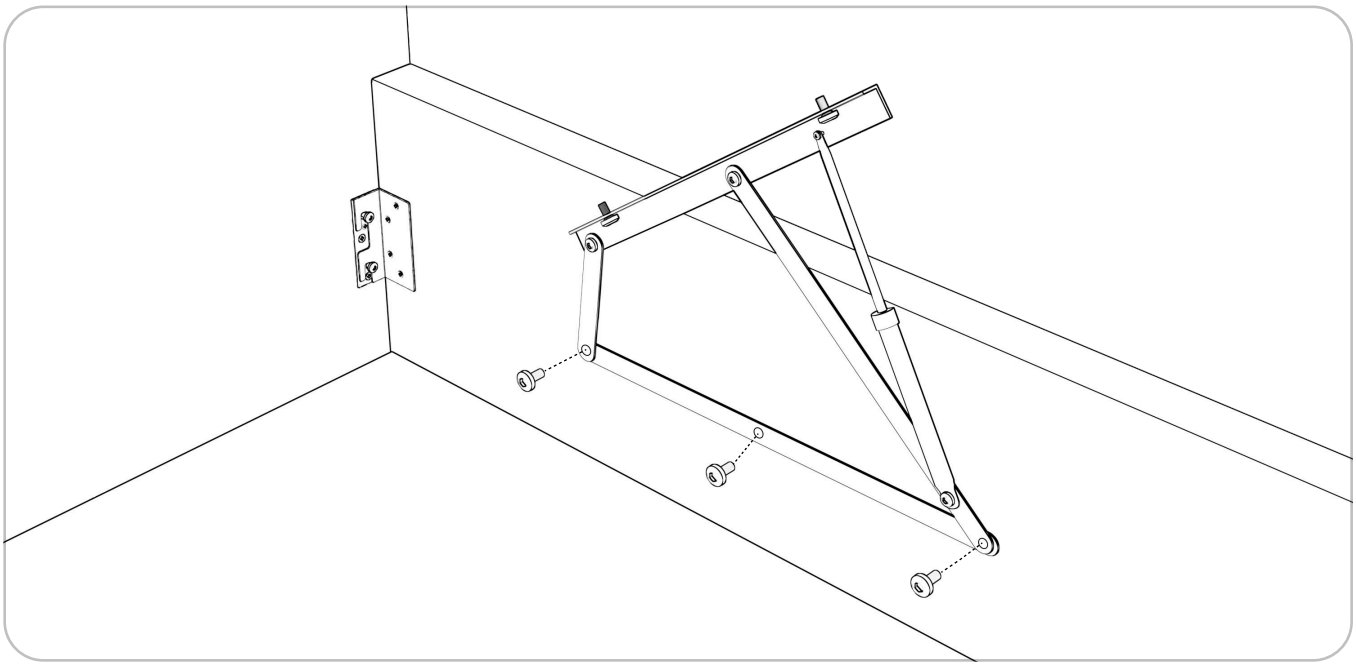

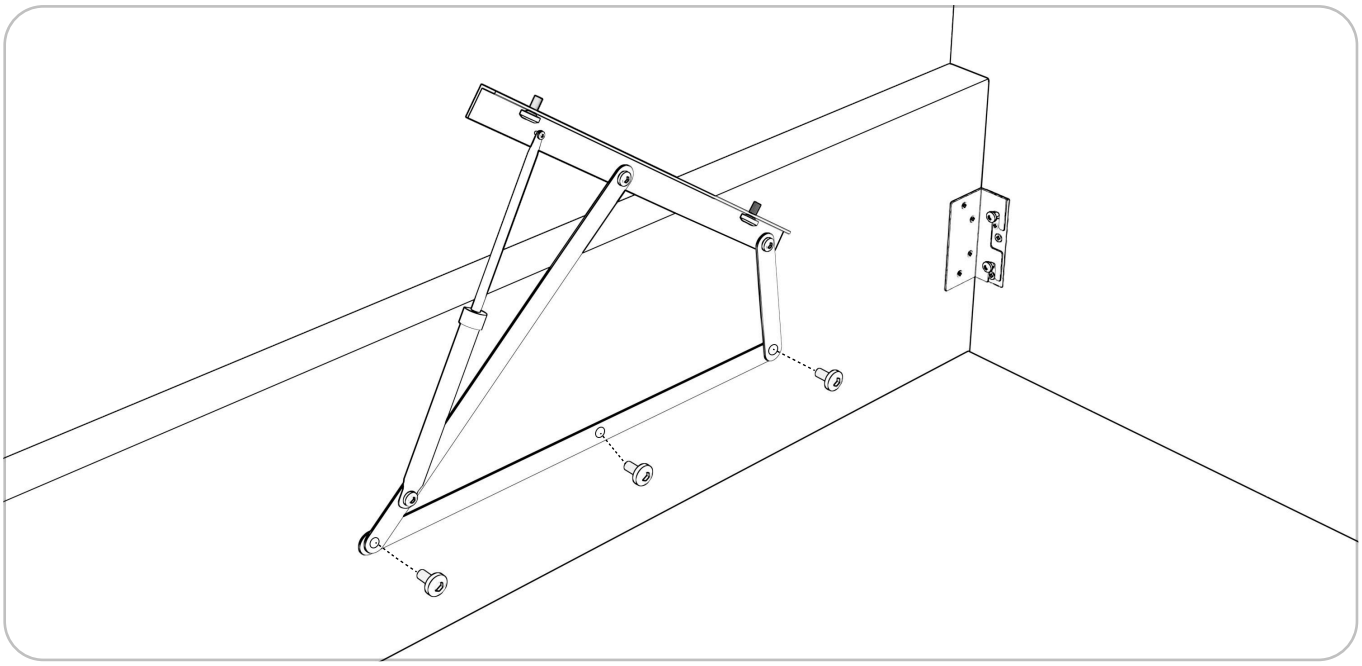

Krok 11

Sestavte rošt (15) podle přiloženého podrobného návodu k sestavení roštu **Upozornění: Návod k sestavení zvoleného modelu najdete v balení spolu s roštem**

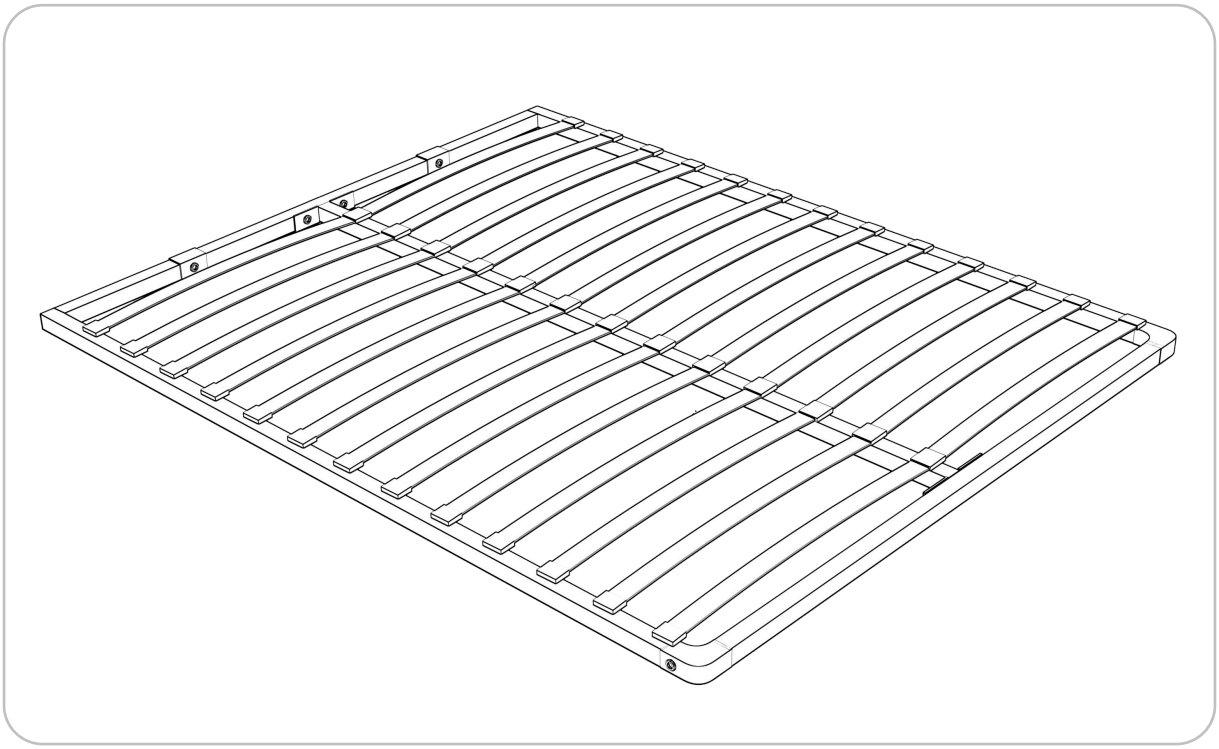

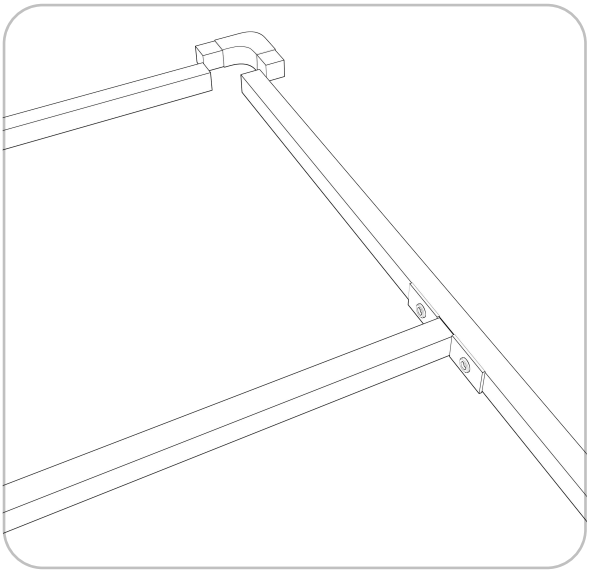

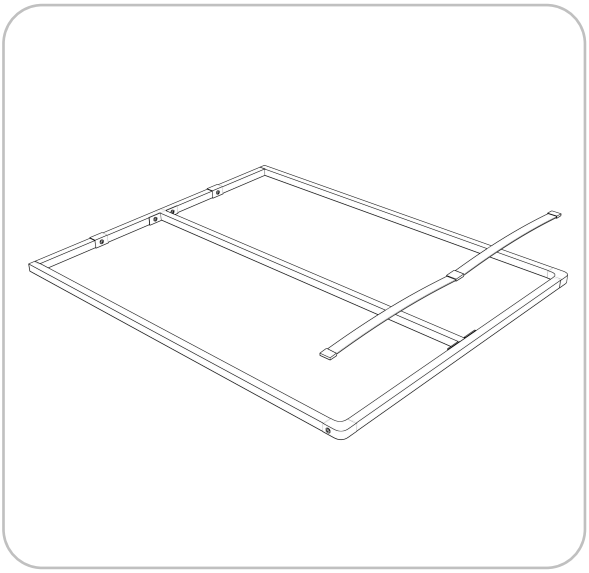

Krok 12

Spojte rošt (15) s rameny roštu pomocí zbývajících čtyř přiložených šroubů (2). Šrouby dotáhněte na doraz.
Použijte imbusový klíč nebo aku šroubovák s odpovídajícím nástavcem.

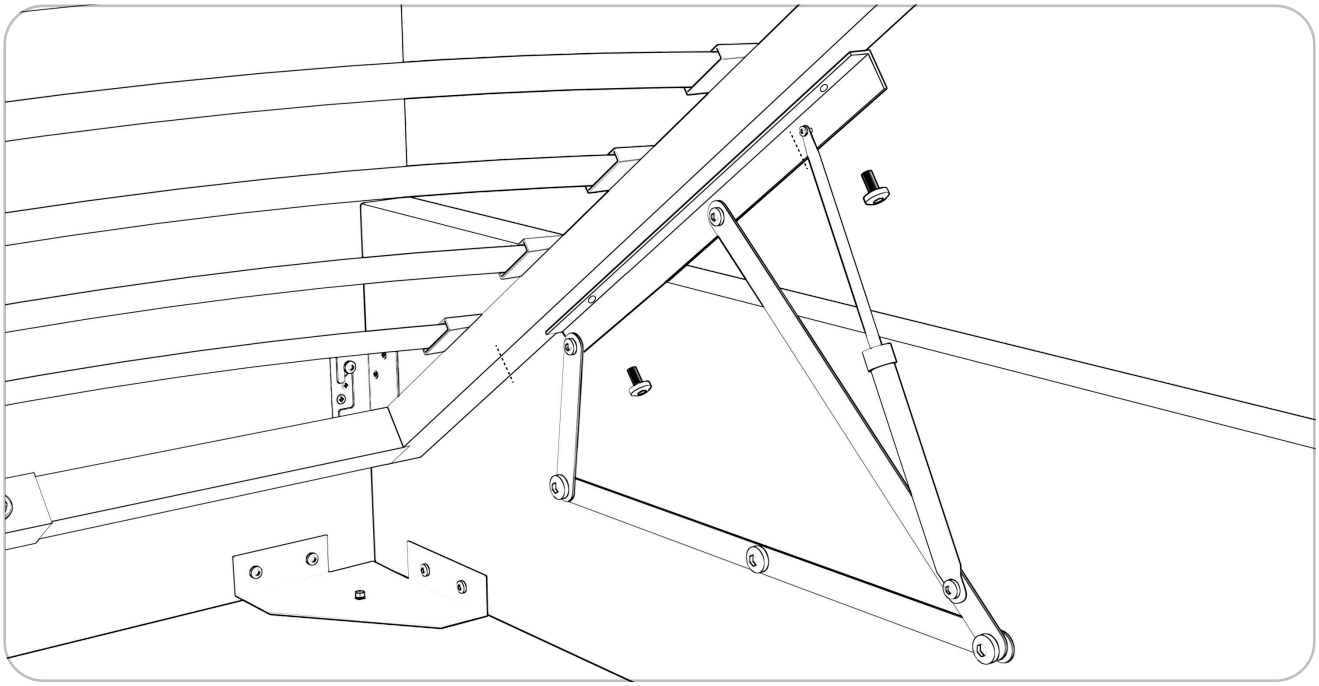

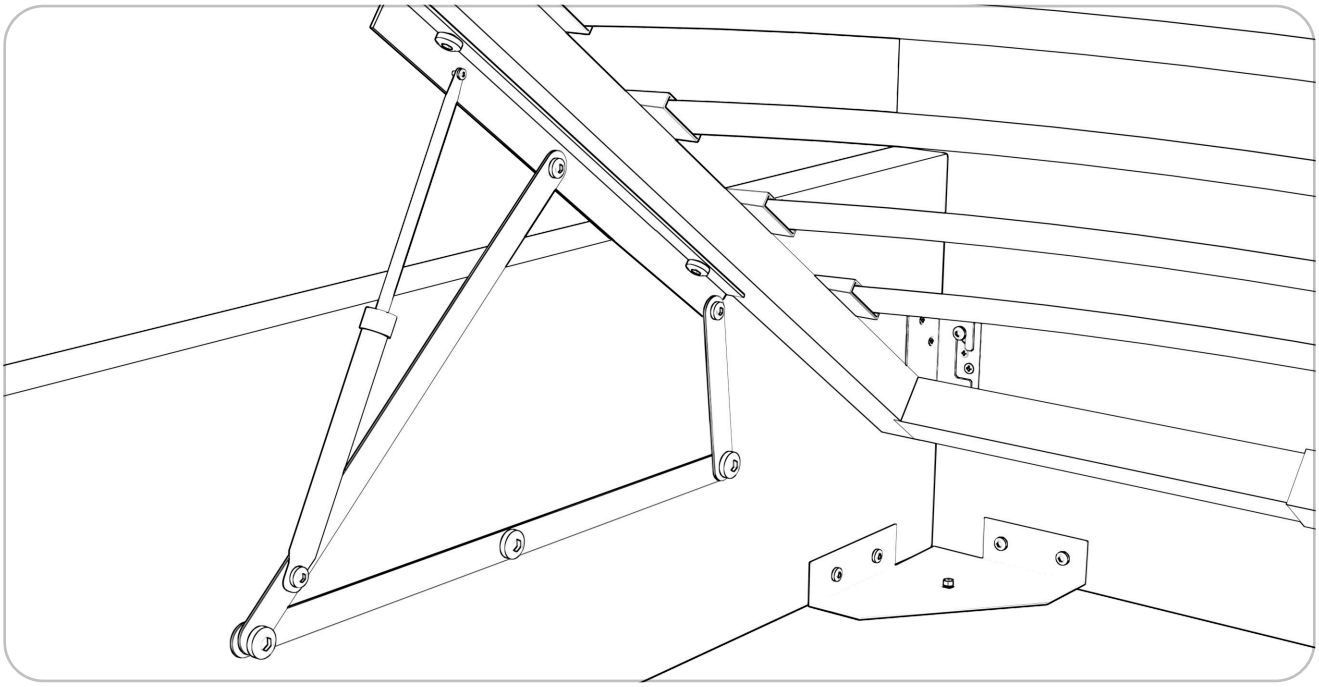

Krok 13

Položte matraci na rošt (15), aby jej zatížila. Poté rošt sklopte energickým tahem směrem dolů.
Upozornění: na začátku používání vyžadují zvedací písty roštu větší sílu. Je to zcela běžné. Po několika pohybech se síla pístů ustálí.

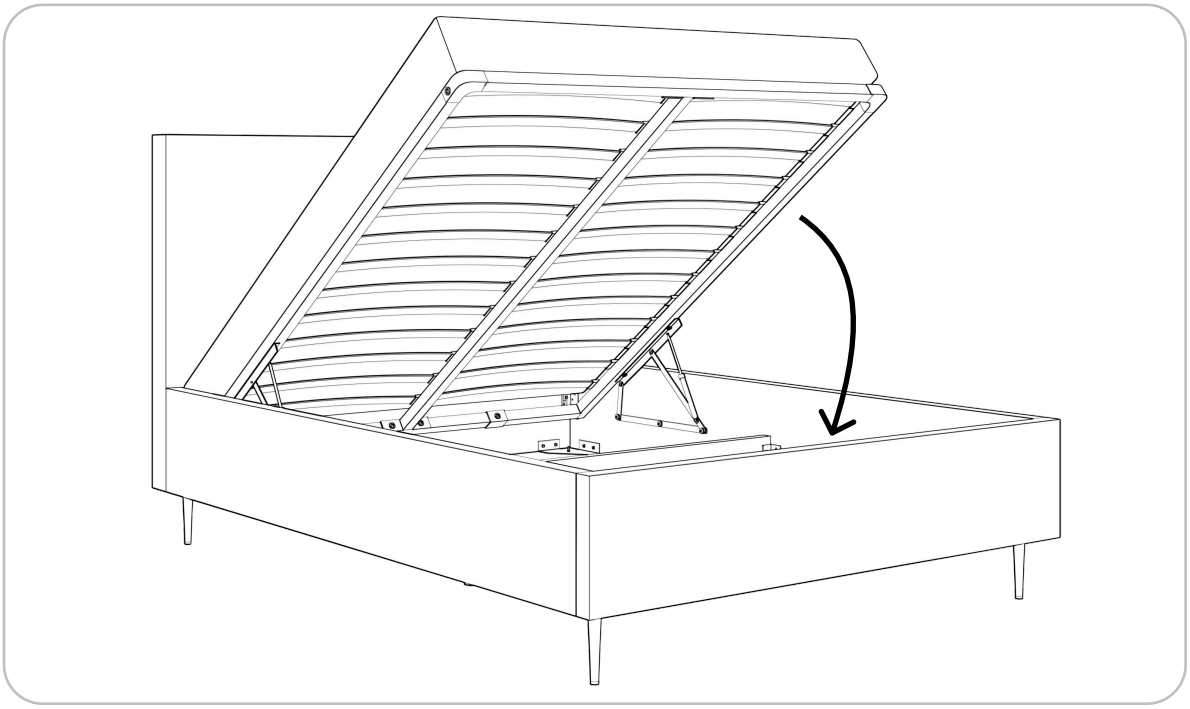

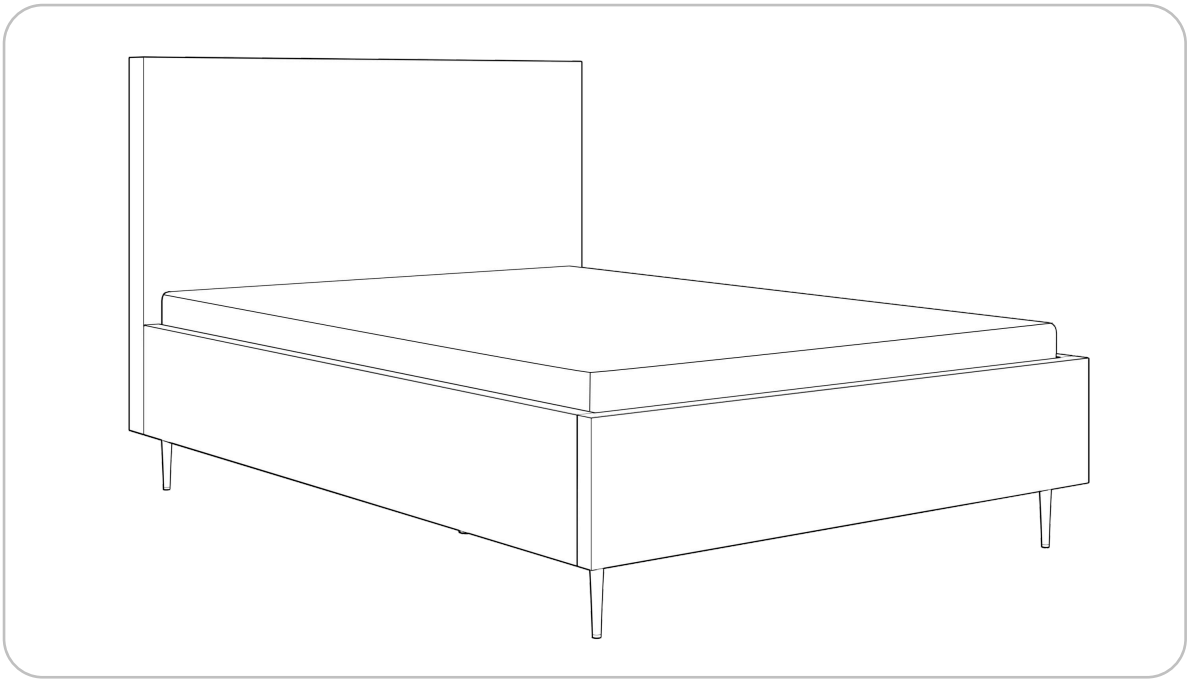

Hotovo

Pokud potřebujete pomoc, chcete poradit nebo se během montáže objevily problémy – kontaktujte našeho specialistu.

+420 790 285955

kontakt@mojepostel.cz