mojepostel.™

Návod k montáži

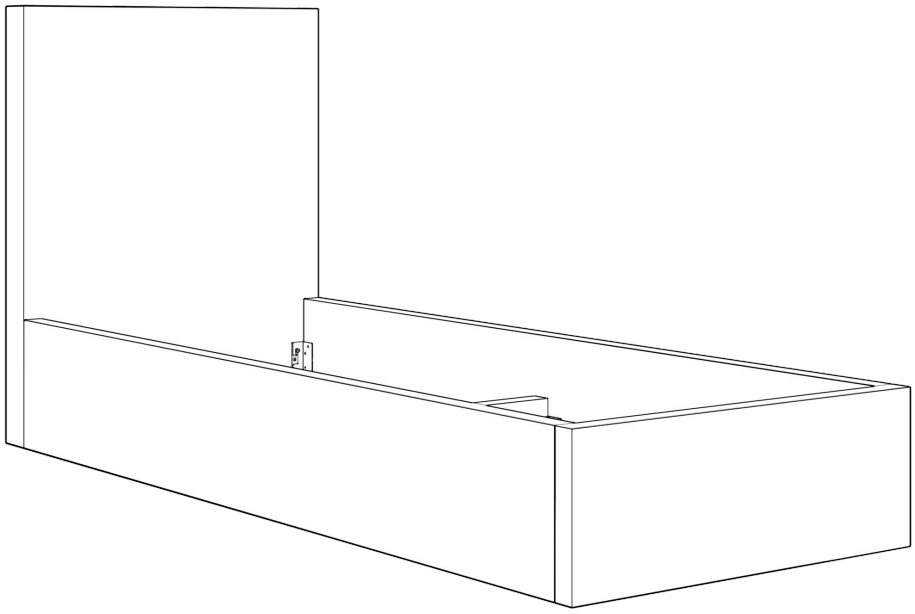

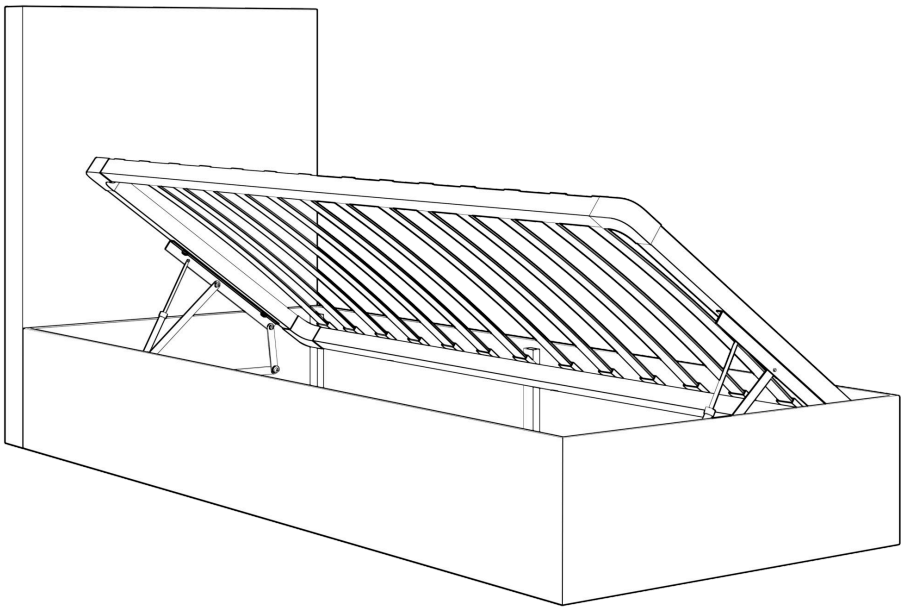

Produkt

Postel Bao One s úložným prostorem

mojepostel.™

Seznam dílů

Č.	Název	Množství
1	Šroub pro uchycení roštu	10
2	Hlavové čelo	1
3	Bedna	1
4	Rošt	1

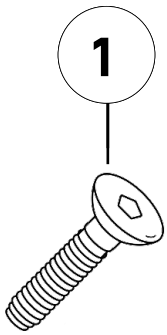

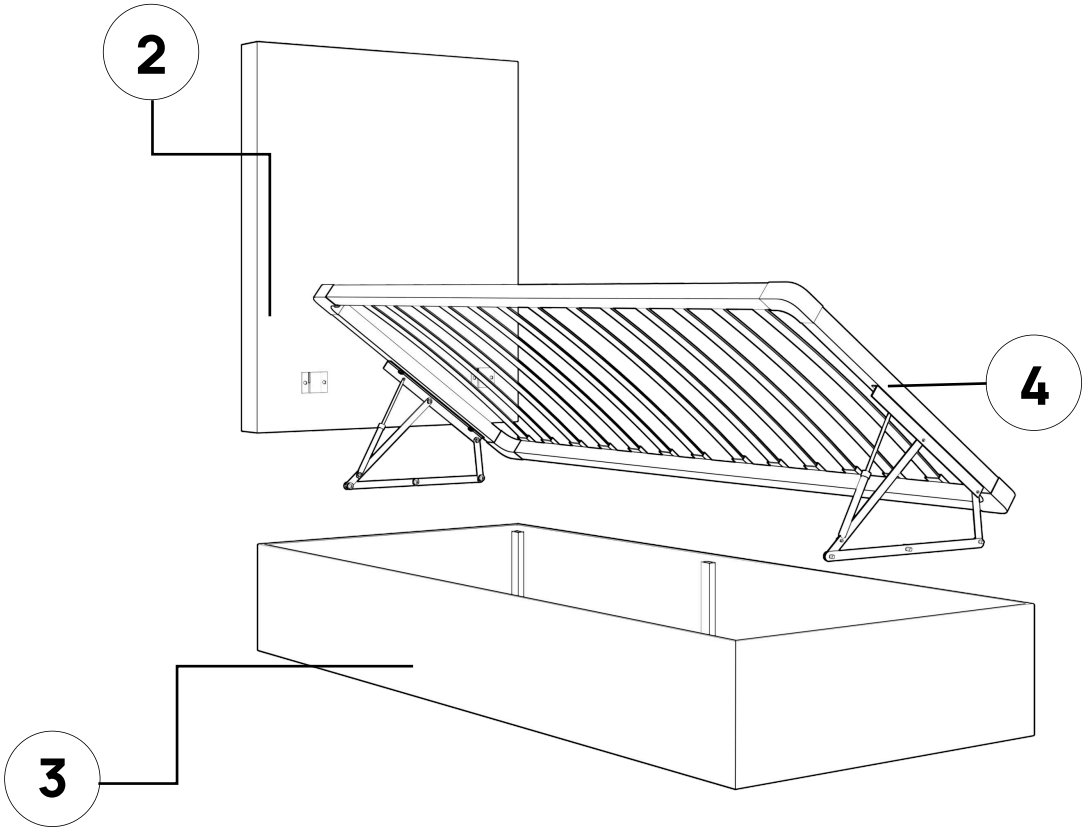

Krok 1

Otevřete bednu (3), zvedněte hlavové čelo (2) z obou stran nahoru a spojte jej s bednou (3) pomocí úchytů.

Upozornění: úchyty spojujte rovnoměrně z obou stran postele.

Po namontování čela (2) bednu (3) zavřete.

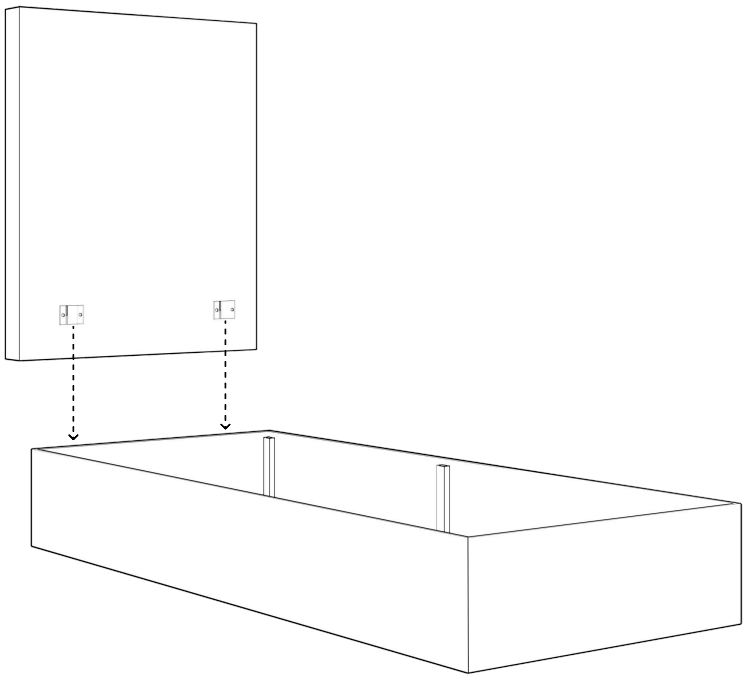

Krok 2

Přišroubujte ramena zvedacího mechanismu roštu (5) ke kratším bokům postele pomocí šesti přiložených šroubů (1). Šrouby dotáhněte na doraz. Použijte imbusový klíč nebo aku šroubovák s odpovídajícím nástavcem.

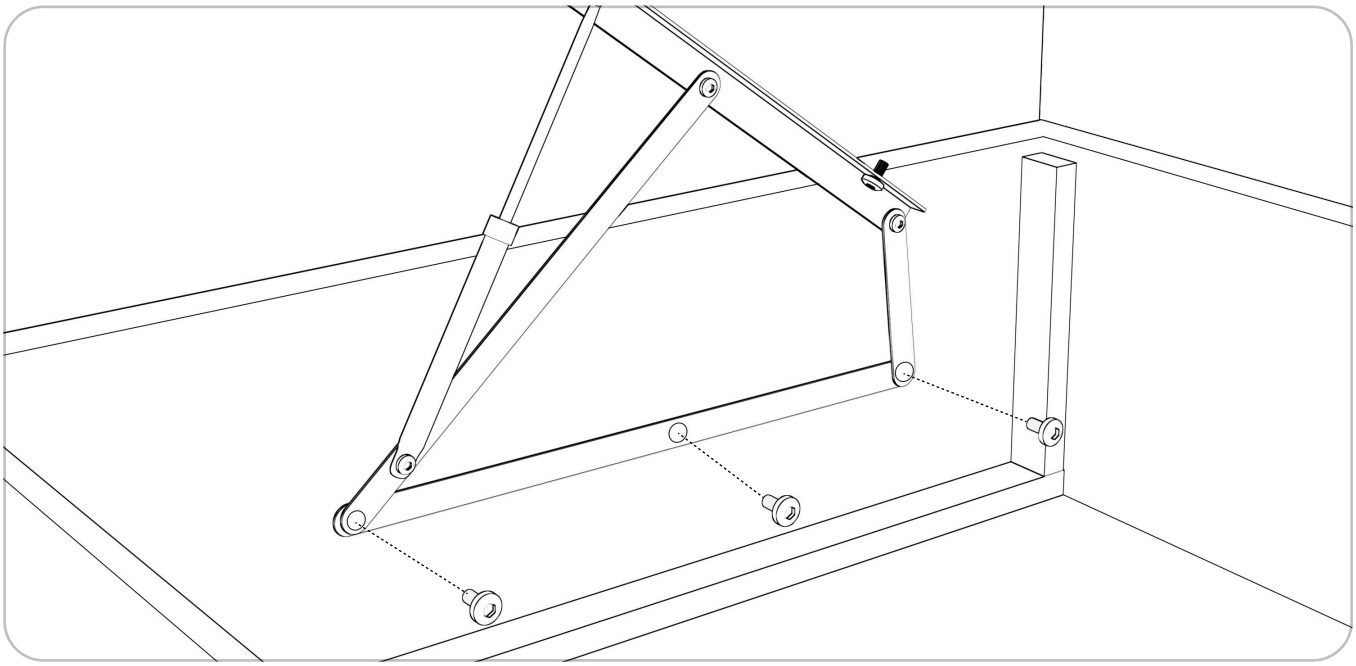

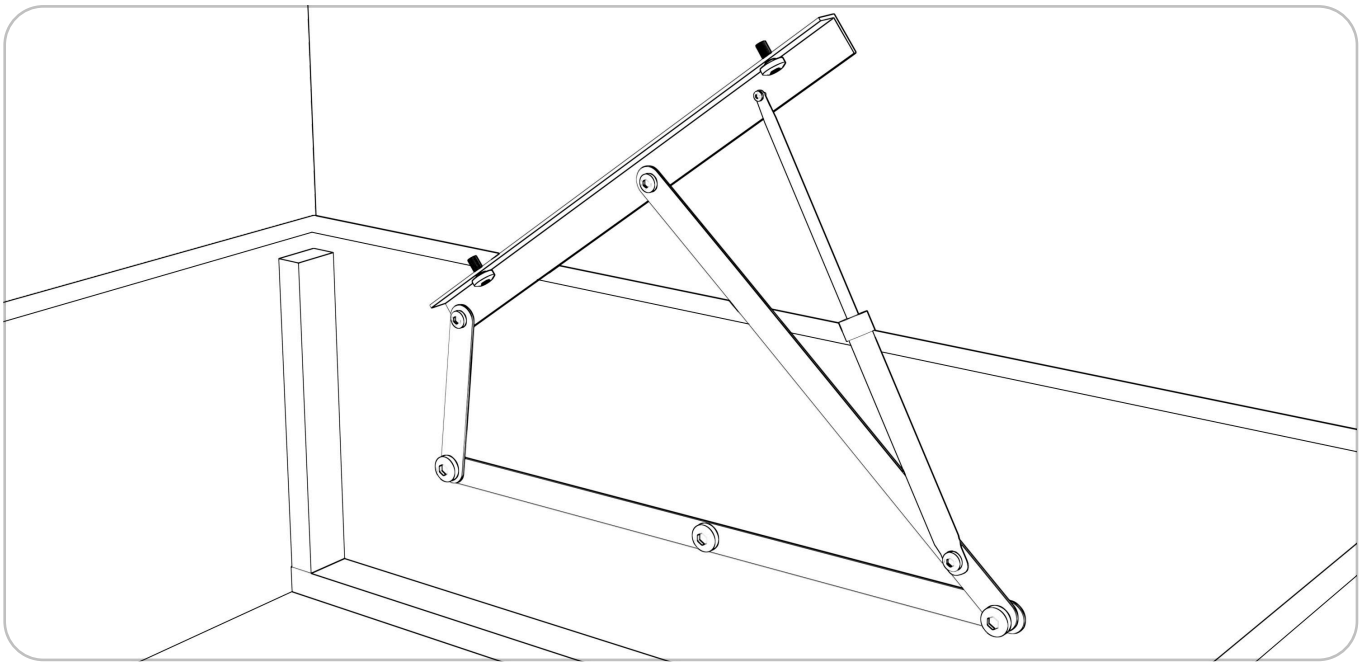

mojepostel.™

Krok 3

Sestavte rošt (5) podle přiloženého podrobného návodu k sestavení roštu **Upozornění: Návod k sestavení zvoleného modelu najdete v balení spolu s roštem**

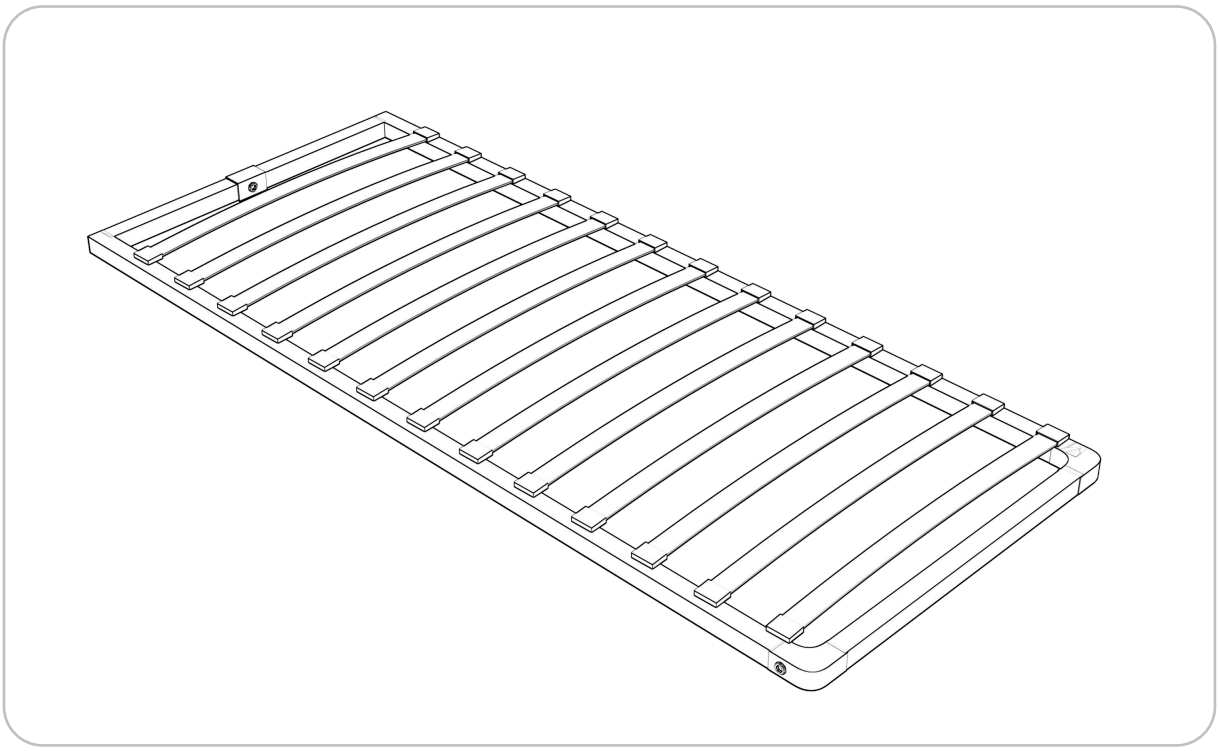

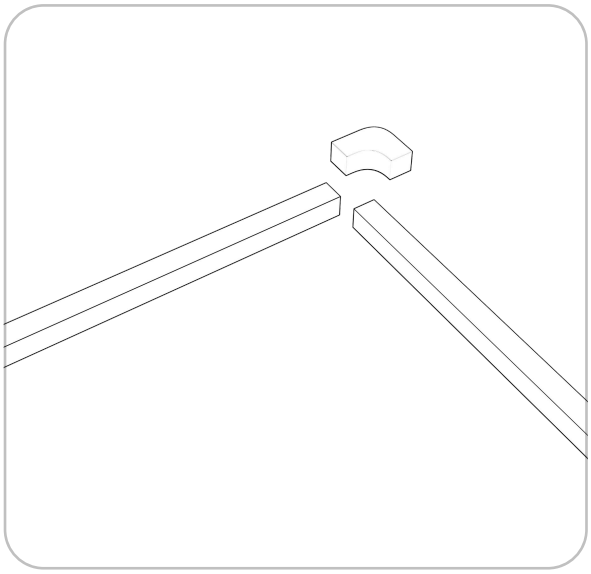

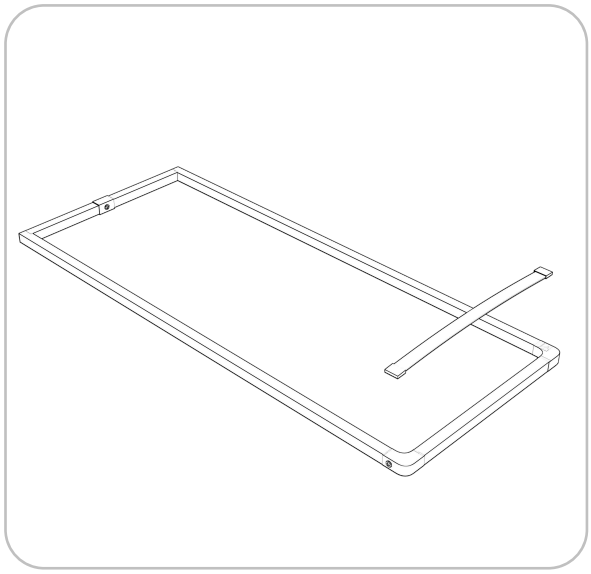

Krok 4

Spojte rošt (5) s rameny roštu pomocí zbývajících čtyř přiložených šroubů (1). Šrouby dotáhněte na doraz.
Použijte imbusový klíč nebo aku šroubovák s odpovídajícím nástavcem.

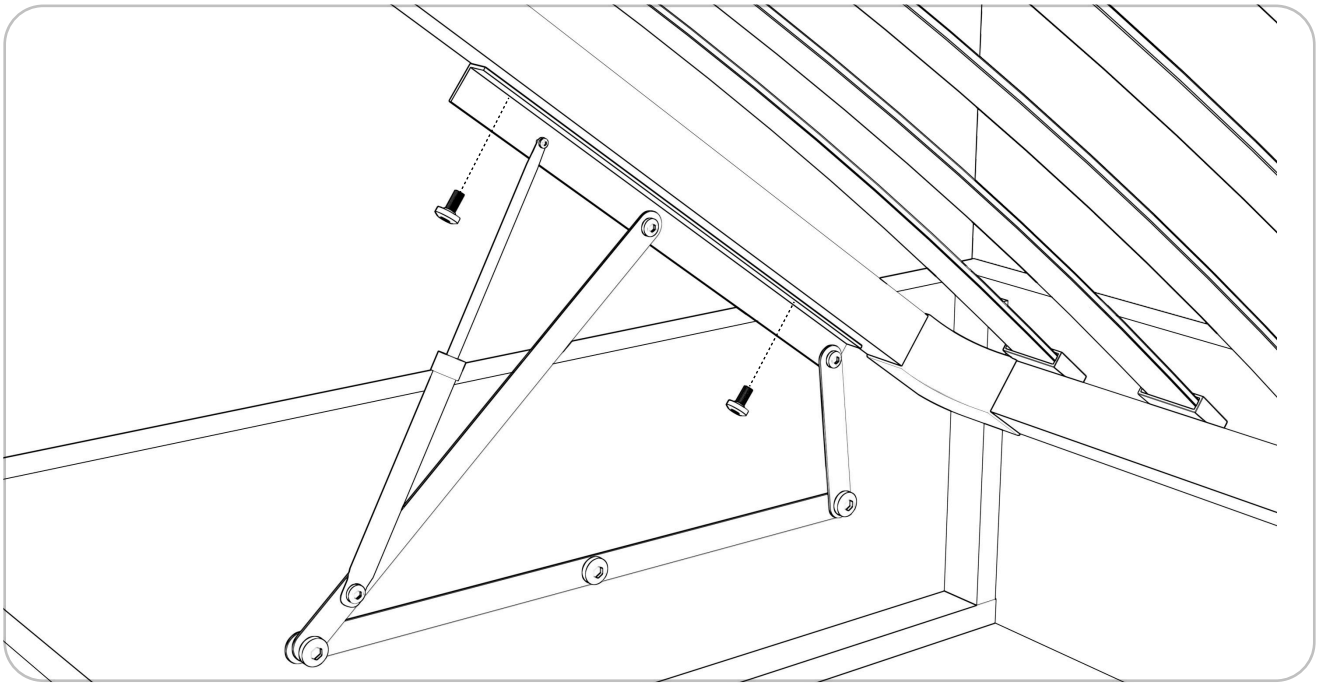

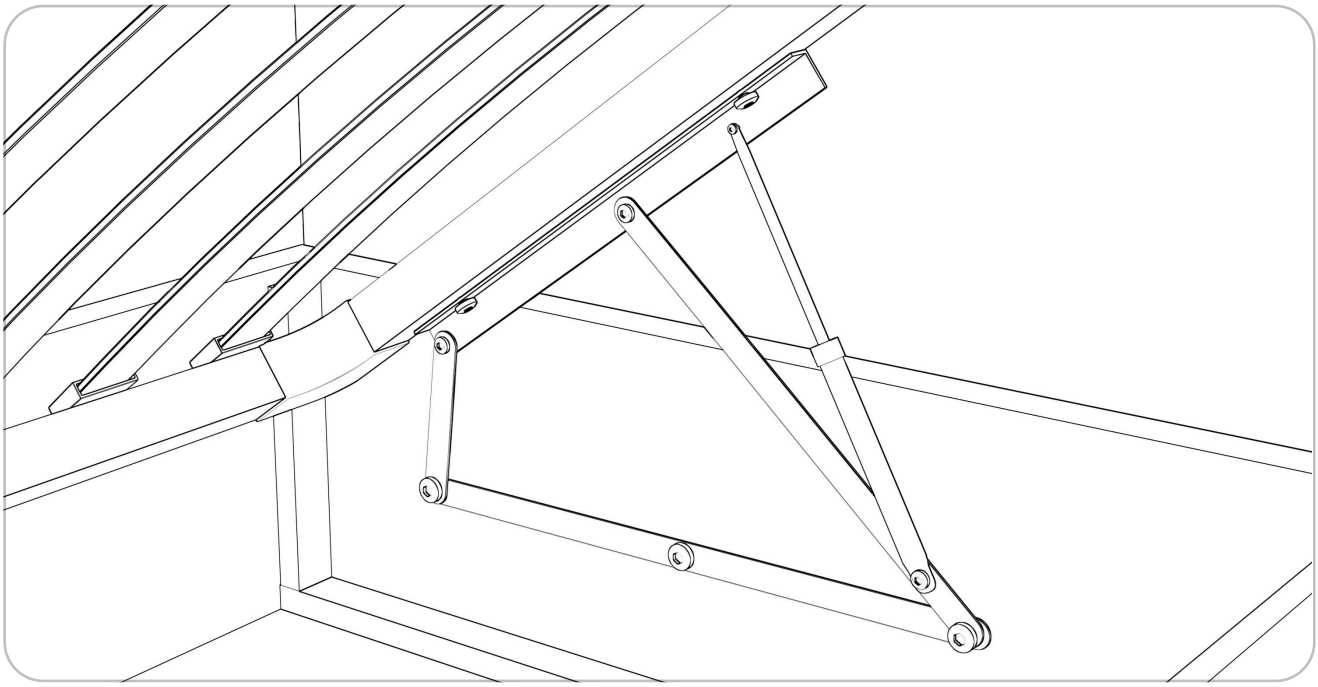

Krok 5

Položte matraci na rošt (4), aby jej zatížila. Poté rošt sklopte energickým tahem směrem dolů.
Upozornění: na začátku používání vyžadují zvedací písty roštu větší sílu. Je to zcela běžné. Po několika pohybech se síla pístů ustálí.

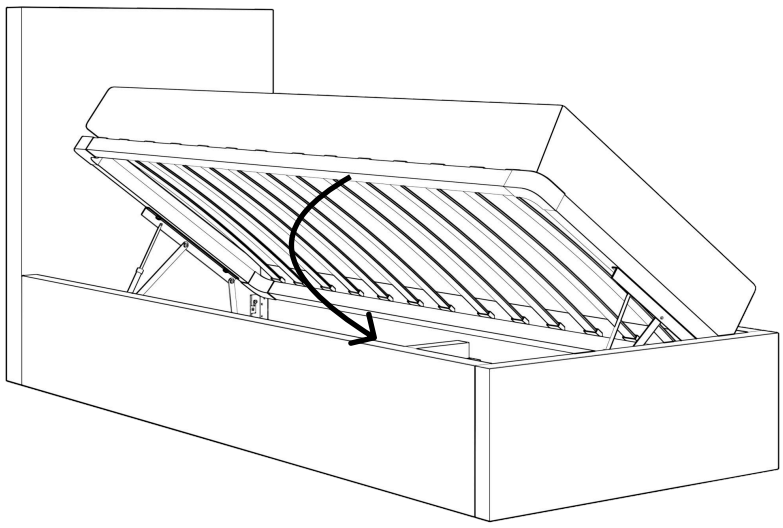

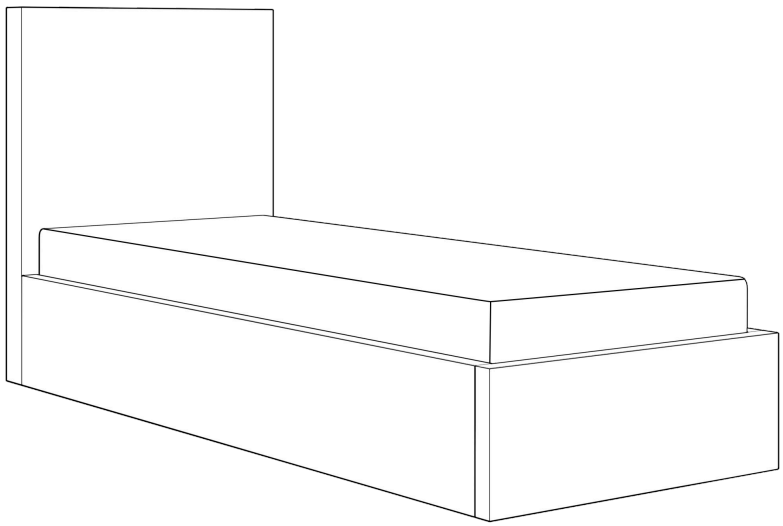

Hotovo

Pokud potřebujete pomoc, chcete poradit nebo se během montáže objevily problémy – kontaktujte našeho specialistu.

+420 790 285955

kontakt@mojepostel.cz